PSO M8 W25 PHE (766 940)

Abbildung unverbindlich

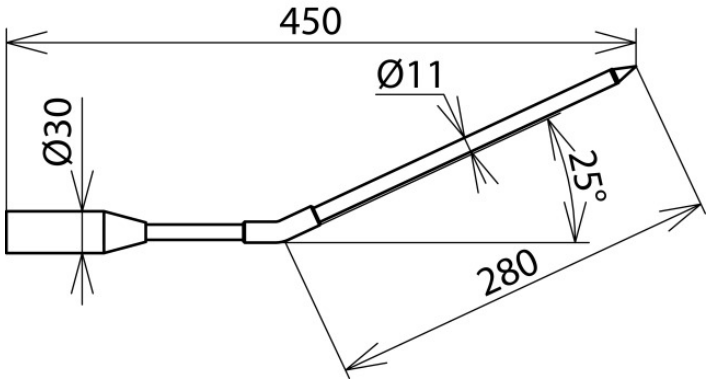

Abbildung unverbindlich

Typ Art.-Nr.	PSO M8 W25 PHE 766 940
Nennspannung (U_N)	3 ... 24 kV
Gesamtlänge (l_G)	450 mm
Länge (l_1)	280 mm
Durchmesser	11 mm
Verwendbar bei	✷
Gewicht	145 g
Zolltarifnummer	90309000
GTIN (EAN)	4013364080485
VPE	1 Stk.

Änderungen in Form und Technik, bei Maßen, Gewichten und Werkstoffen behalten wir uns im Sinne des Fortschrittes der Technik vor. Die Abbildungen sind unverbindlich.

Prüfsonden für andere spezielle Schaltanlagen auf Anfrage.