Bals

Einfach. Gut. Verbunden.

Hauptkatalog

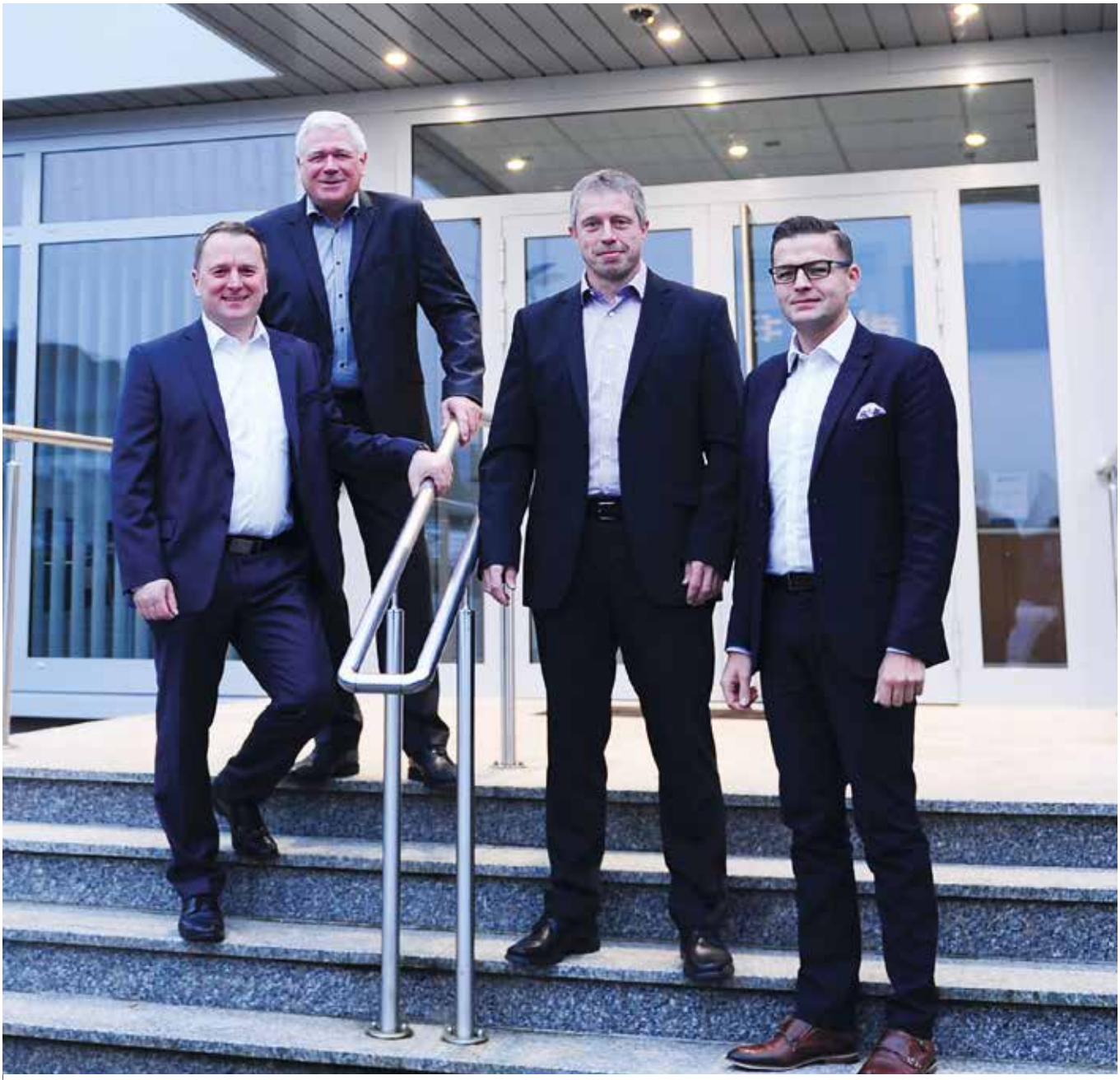

Erweiterte Geschäftsführung der Bals Elektrotechnik GmbH & Co. KG: Hubertus Fischer, Wolfgang Bals, Johannes Ramm und Piotr Komor (v.l.n.r.).

Seit über 60 Jahren produzieren wir CEE-Steckvorrichtungen für den Weltmarkt. Das bedeutet Qualität, auf die Sie sich jederzeit verlassen können. Unsere Produkte bewähren sich rund um den Globus, in den verschiedensten Anwendungen. „Made in Germany" steht für einen Qualitätsanspruch, der Ihnen ein Höchstmaß an Sicherheit bietet. Über Ihr Interesse an unserem Unternehmen freuen wir uns sehr.
Wir sind stolz auf unser gesamtes Portfolio, das Sie in diesem Hauptkatalog finden. Haben Sie spezielle Wünsche oder Anforderungen? Wir beraten Sie gerne und finden gemeinsam individuelle Lösungen für Sie.

Wolfgang Bals
Geschäftsführender
Gesellschafter

Johannes Ramm
Geschäftsführer
Finanzen & Controlling

Hubertus Fischer
Produktion & Supply Chain

Piotr Komor
CTO / CCO International business

Bitte geben Sie bei Ihren Bestellungen unsere Artikelnummern an. Bitte bestellen Sie Verpackungseinheiten, Sie erleichtern uns damit die Auftragsabwicklung. Warenretouren aufgrund von Falschbestellungen lösen in unserem Haus einen erheblichen Abwicklungs- und Kostenaufwand aus, so dass wir in diesen Fällen eine Bearbeitungsgebühr erheben müssen. Gewichte, Maße, technische Daten und Abbildungen sind sorgfältig erstellt (Irrtum vorbehalten), aber für die Lieferung nicht verbindlich, da unsere Artikel in konstruktiver, gestalterischer und technischer Hinsicht fortlaufend Änderungen erfahren, die dem technischen Fortschritt dienen.

Auflage 1/2022

Information

Über Uns	4 - 11
Unsere Marken	12 - 23
Technische Informationen	24 - 33

Steckdosen

Wandsteckdosen	38 - 46
Kombinierte Wandsteckdosen	48 - 61
Kombinierte Wandsteckdosen für raue und/oder aggressive Umgebungsbedingungen	62 - 65
Anbausteckdosen	66 - 79
Zubehör Steckdosen	82 - 83

Stecker und Kupplungen

Stecker	88 - 90
Gerätestecker	91 - 105
Phasenwender, Drehfeldrichtungsanzeiger und Adapter	106 - 107
Kupplungen	109 - 111
Zubehör Stecker und Kupplungen	112 - 113

Schutzkontaktsteckvorrichtungen

Anbausteckdosen	120 - 122
Wandsteckdosen	122 - 123
Stecker und Gerätestecker	123
Kupplungen	124 - 125
Verlängerungsleitungen	125

Steckdosenkombinationen

Wandverteiler	129 - 186
Mobile Verteiler	188 - 202
Hängeverteiler	203 - 208
Standverteiler	209 - 211
Zubehör	212 - 217

Sondersteckvorrichtungen

7-polige Steckvorrichtungen	222 - 225
Steckvorrichtungen Sonderuhrzeitstellung 1h	226 - 228
Kleinspannungs-Steckvorrichtungen	229 - 231
Steckvorrichtungen Gleichstrom und Steckvorrichtungen 5h	232 - 236
Hochstromige Steckvorrichtungen über 125A	237

Steckvorrichtungen für spezielle Einsatzgebiete

Container-Steckvorrichtungen	243 - 245
Militär-Steckvorrichtungen	247 - 255
Veranstaltungstechnik	257 - 260
Camping-Steckvorrichtungen	262 - 264

Inhaltsverzeichnis und AGB's 265 - 284

Bals
Hauptverwaltung
Bals

Über ein halbes Jahrhundert Kompetenz und Erfahrung

Bals steht weltweit als Qualitätsmarke für Innovation, Zuverlässigkeit und Service. Vom ersten Tag an bis heute setzen wir auf höchste Qualität „Made in Germany“. Unsere Werke in Kirchhundem-Albaum, Würdinghausen und Freiwalde verfügen über hochqualifizierte, motivierte Teams, modernste Fertigungsanlagen und eine leistungsstarke Logistik. Unsere Produktpalette reicht von Steckern, Phasenwendern und Kupplungen über Steckdosen und Verteilerkombinationen bis hin zu Ladesteckvorrichtungen für Elektrofahrzeuge. Zahlreiche Zertifizierungen in- und ausländischer Prüfinstitutionen sowie Gebrauchsmuster und Patentschriften dokumentieren den hohen technischen Standard unserer Produkte.

Zwei moderne Werke, ein einheitlicher Qualitätsstandard

Der Stammsitz unseres Unternehmens befindet sich von Beginn an in Kirchhundem-Albaum (NRW). Produktentwicklung, Marketing und Vertrieb sowie die Verwaltung sind hier angesiedelt. Das 1994 errichtete und schon mehrmals erweiterte Werk in Freiwalde (Brandenburg) verfügt über hochmoderne Fertigungsanlagen für die vollautomatische Produktion der CEE-Steckvorrichtungen sowie über ein leistungsstarkes Logistikzentrum. Ganz neu ist unser Werk in Würdinghausen, hier werden die Komponenten für die Elektromobilität gefertigt. Im Nebengebäude befindet sich unser Schulungszetrum.

CEE-Steckvorrichtungen für den Weltmarkt

Als unabhängiges, mittelständisches Familienunternehmen produzieren wir normierte Industriesteckvorrichtungen nach IEC 60309 1-2 sowie Steckvorrichtungssysteme, Verteiler und Systemkomponenten für die Elektromobilität. Mit Innovationen und patentierten Neuentwicklungen wie MULTI-GRIP oder QUICK-CONNECT setzen wir neue technische Standards. In mehr als 80 Ländern weltweit sind unsere Produkte erhältlich.

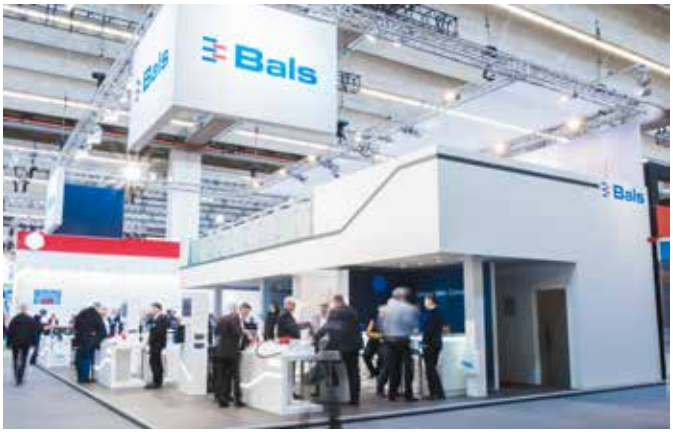

Kundennähe: Darauf ist bei uns Verlass

Immer nah am Kunden. Das ist für uns keine Floskel, sondern gelebte Realität. Flexibilität, Kundenorientierung und schnelles Reagieren auch auf kurzfristige Anforderungen sind für uns selbstverständlich. Daher ist die integrierte Fertigung – von der Produktidee und Konstruktion über den Werkzeugbau und die Fertigung bis hin zum Versand der Produkte – auf kurze Wege und schnellste Reaktionszeiten optimiert.

Bals
www.bals.com
Bals
Bals

Menschen machen den Unterschied

Über 300 engagierte und dem Unternehmen in hohem Maße verbundene Mitarbeiter haben nur ein Ziel: Sie, unsere Kunden, hundertprozentig zufriedenzustellen. Das gilt für höchste Qualitätsstandards, die wir an unsere Produkte anlegen, ebenso wie für maßgeschneiderten Service und den persönlichen Kontakt von Mensch zu Mensch.

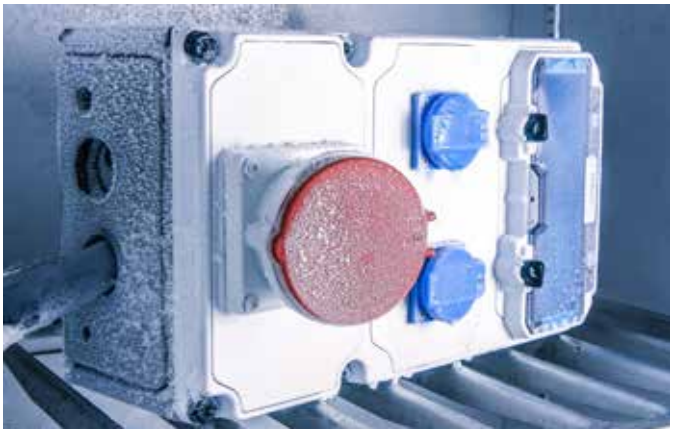

Unsere Verantwortung für höchste Qualität

Qualität erlaubt keine Kompromisse. Diese Maxime gilt bei Bals seit jeher. Der nach ISO-9001 zertifizierte Fertigungsprozess in allen Werken stellt die bekannt hohe Produktqualität sicher. Patente, Zertifikate in- und ausländischer Prüfinstitute, sowie die Spezifizierung der Bals Produkte bei renommierten Unternehmen spiegeln dies wider. Innovation ist für uns ein wichtiger Qualitätsmaßstab. So setzen wir immer wieder neue Standards mit intelligenten Lösungen, die dem Anwender nachhaltige Vorteile bringen.

Unsere Verantwortung für die Umwelt

Wir sind Sauerländer mit ganzem Herzen, wir kennen und lieben unsere Region. Umso wichtiger ist es uns, diese einzigartige Landschaft für nachfolgende Generationen zu erhalten und zu schützen. Eine möglichst ressourcenschonende Produktion, höchste Umweltschutzstandards und die permanente Steigerung unserer ökologischen Effizienz auf allen Ebenen sind für uns selbstverständlich.

Unsere Verantwortung für die Menschen und die Region

Als Familienunternehmen sind wir uns der besonderen Verantwortung bewusst. Wir halten sichere Arbeitsplätze bereit, fördern die Entwicklung jedes Einzelnen, und bekennen uns klar zu unseren Standorten, die wir langfristig pflegen und permanent weiterentwickeln. Wichtig ist es uns ebenso, an die Zukunft zu denken: Daher schaffen wir jedes Jahr qualifizierte Ausbildungsplätze in den verschiedensten Berufsbereichen. Wir unterstützen zahlreiche heimische Veranstaltungen und Events und beschäftigen überproportional viele Menschen mit Handicap.

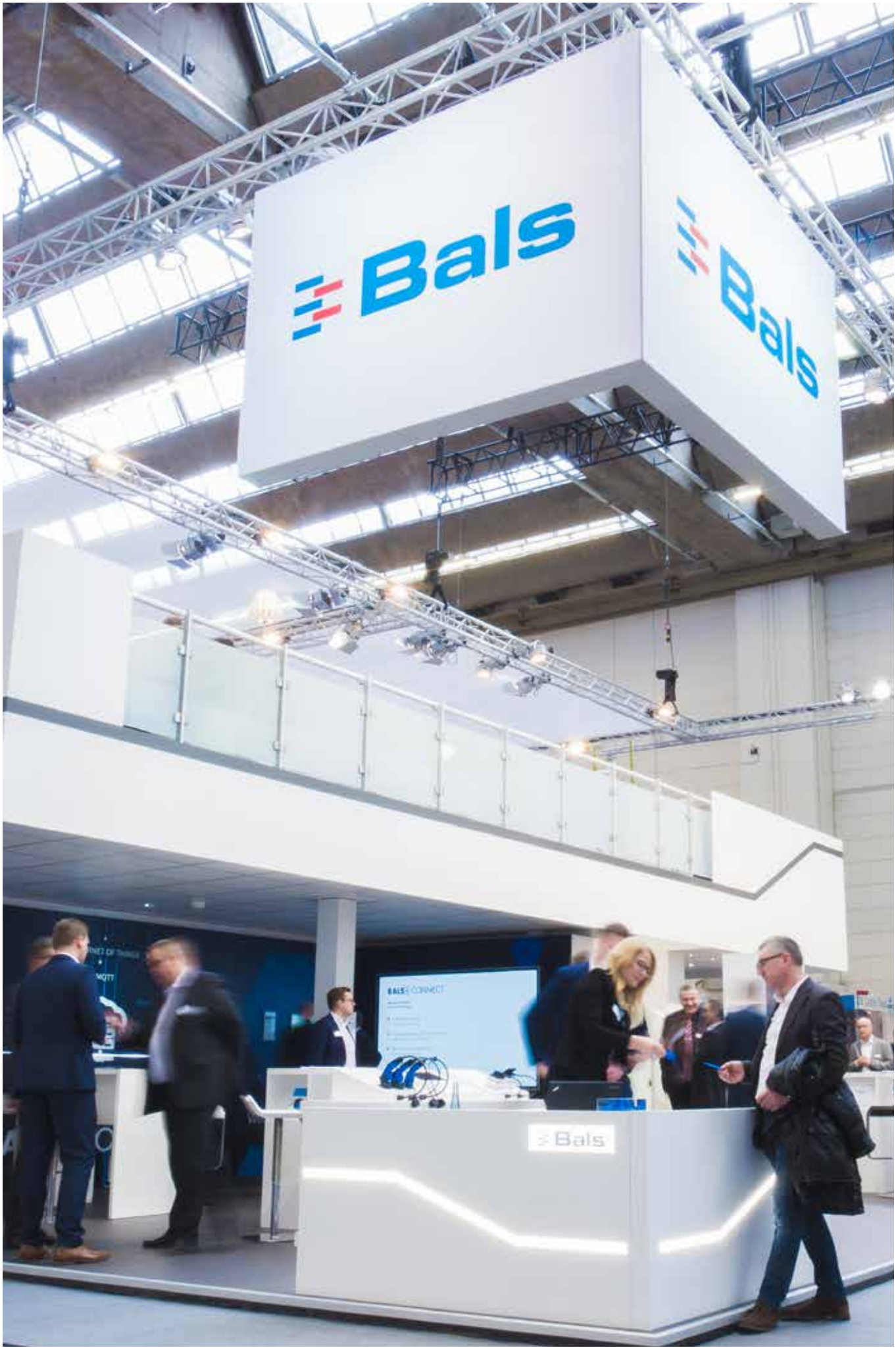
Bals
Bals
Bals

Kundennähe ist für uns mehr als nur ein Wort

Wir verstehen uns als Partner unserer Kunden und legen höchsten Wert auf Vertrauen und einen permanenten Dialog.
Ob auf weltweit führenden Fachmessen, auf Kongressen oder direkt vor Ort: Unser Antrieb ist es, den Erfolg unserer Auftraggeber durch maßgeschneiderte Lösungen zu unterstützen.
Unsere Vertriebsteams sind weltweit nah bei unseren Kunden und stehen auch bei komplexen technischen Anforderungen stets zur Verfügung. In Deutschland sorgt ein flächendeckendes Vertriebsnetz von 3 Handelsvertretungen und 9 Außendienstmitarbeitern für eine enge und kompetente Kundenbetreuung. Im Ausland sind wir mit eigenen Vertriebstöchtern in strategisch wichtigen Ländern wie Frankreich, Schweiz, England, Niederlande, Polen, Finnland, Indien und China präsent.
Darüber hinaus arbeiten wir in vielen Ländern auf exklusiver Basis mit engagierten Partnern vertrauensvoll zusammen.

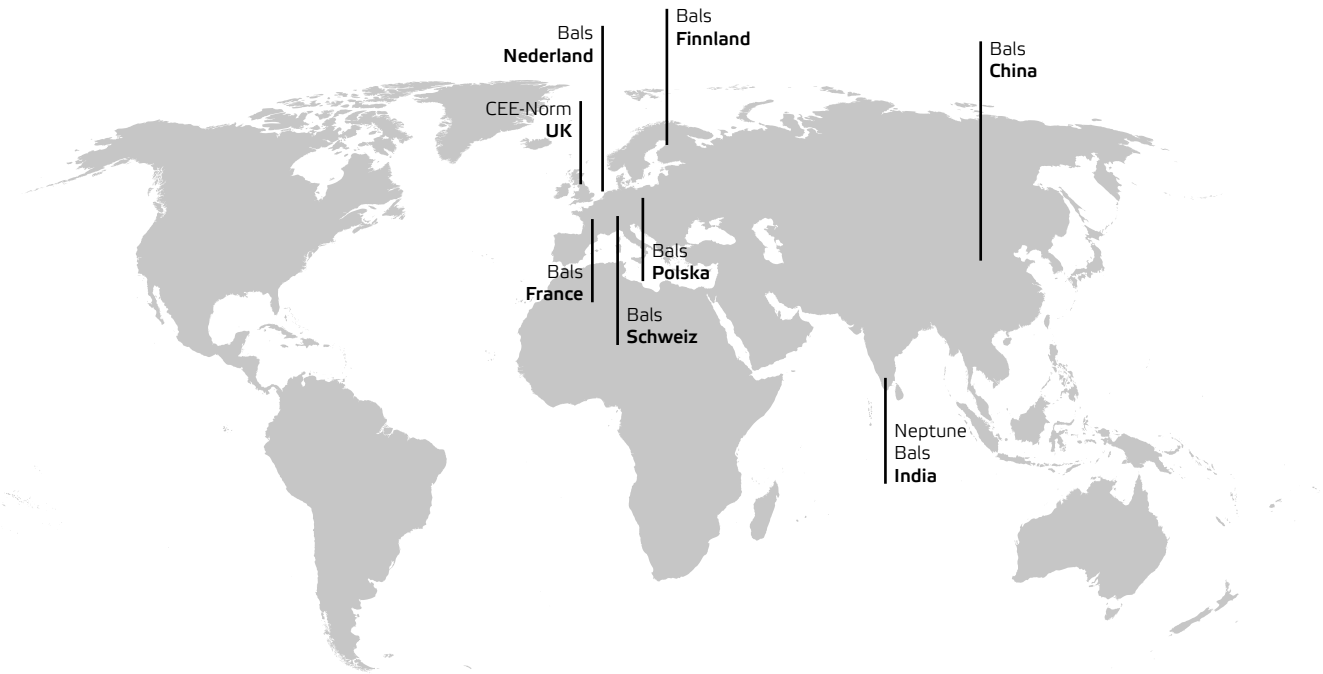

Bals-Vertriebsgesellschaften

Kaufmännische Ansprechpartner - Innendienst

Stephan Tigges
Tel.: 02723/771-127
Mail: stephan.tigges@bals.com

Susanne Jörres
Tel.: 02723/771-121
Mail: susanne.joerres@bals.com

Angelika Aßmann
Tel.: 02723/771-185
Mail: angelika.assmann@bals.com

Petra Fretter
Tel.: 02723/771-186
Mail: petra.fretter@bals.com

Marcel Köhldorfner
Tel.: 02723/771-126
Mail: marcel.koehldorfner@bals.com

Stefanie Tigges
Tel.: 02723/771-117
Mail: stefanie.tigges@bals.com

Sandra Aßmann
Tel.: 02723/771-156
Mail: sandra.assmann@bals.com

Sandra Reichling
Tel.: 02723/771-130
Mail: sandra.reichling@bals.com

Thomas Kordes
Tel.: 02723/771-187
Mail: thomas.kordes@bals.com

Mirco Pavlovic
Tel.: 02723/771-144
Mail: mirco.pavlovic@bals.com

Petra Fretter
Tel.: 02723/771-186
Mail: petra.fretter@bals.com

Technische Ansprechpartner - Fax: 02723/771-102

Heiko Germershausen
Tel.: 02723/771-181
Mail: heiko.germershausen@bals.com

Michael Jörres
Tel.: 02723/771-111
Mail: michael.joerres@bals.com

Klemens Ludwig
Tel.: 02723/771-103
Mail: klemens.ludwig@bals.com

Außendienst

Carsten Ehlers
Mobil: 0151/50406030
Mail: carsten.ehlers@bals.com

Dipl.-Ing. Thomas Brünig
Mobil: 0171/7767520
Mail: thomas.bruenig@bals.com

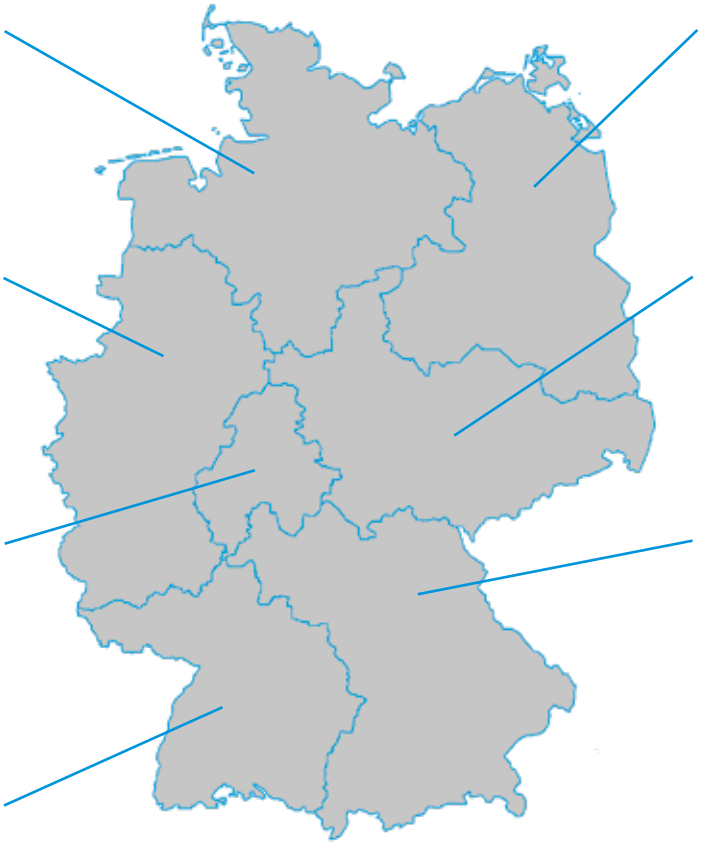

Christoph Ley
Mobil: 0151/17430091
Mail: christoph.ley@bals.com

Sven Sonntag
Mobil: 0171/1891797
Mail: sven.sonntag@bals.com

Klaus Welter
Mobil: 0171/7768486
Mail: klaus.welter@bals.com

Martin Kaczmarek
Mobil: 0151/61560865
Mail: martin.kaczmarek@bals.com

Tomas Sirovina
Mobil: 0171/8312335
Mail: tomas.sirovina@bals.com

Key-Account-Management

Dipl.-Ing. Thomas Brünig
Verkehrswirtschaft Schiene,
Energiewirtschaft, Stahl + Metall Industrie
Mobil: 0171/7767520
Mail: thomas.bruenig@bals.com

Klaus Welter
Baugewerbe, Veranstaltungstechnik, Messegesellschaften, Windkraft
Mobil: 0171/7768486
Mail: klaus.welter@bals.com

Key-Account-Management Bals Akademie

Eur.-Ing. Mario Rapp
Automotive, Chemische Industrie
Mobil: 0160/7192529
Mail: mario.rapp@bals.com

Handelsvertretungen

Hipp-Industrievertretungs GmbH
Zum Galgenacker 11 - Tor 2
79232 March-Buchheim
Tel.: 0761/402425
Mail: info@hipp-gmbh-fr.de

Guse Industrievertretungen
Inh. Sven Köhler
Bahndamm 15
33803 Steinhagen
Tel.: 05204914180
Mail: info@bernd-guse.de

Joachim Bührle Industrievertretungen
Bertha-Benz-Straße 2
72141 Walddorfhäslach
Tel.: 07127/928990
Mail:info@joachim-buehrle.de

Bals
Bals

INNOLINQ

Unsere neuen, wegweisenden Industrie-Steckvorrichtungen vereinen höchste Ansprüche an innovative Technologie mit einer ressourcenschonenden Produktion und höchsten Umweltschutzstandards – für höchste Qualität „Made in Germany". Sie spüren das in jedem Detail: am neuen Design, verbesserter Ergonomie, höchster Stabilität, größeren Kontaktflächen sowie reduzierten Steck- und Ziehkräften. INNOLINQ mit QUICK-CONNECT ist ohne Bleianteil und ausschließlich aus recyclingfähigen Materialien gefertigt und wird damit dem Prinzip nachhaltiger Produktion gerecht.

Ressourcenschonend

INNOLINQ mit QUICK-CONNECT ist ohne Bleianteil und ausschließlich aus recyclingfähigen Materialien gefertigt und wird damit dem Prinzip nachhaltiger Produktion gerecht. Sie erfüllt damit die zukünftig geplanten strengen REACH & RoHS Richtlinien der EU.

VDE-zertifiziert

Das VDE-Zeichen ist der Garant für geprüfte, sichere und normkonforme Produkte, zu denen natürlich auch INNOLINQ gehört. Den hohen Produktstandard überwachen und dokumentieren wir zusätzlich in unserem eigenen Prüflabor durch ausgewählte thermische, mechanische und elektrische Prüfungen.

Sichere Verbindung

INNOLINQ mit QUICK-CONNECT garantiert einen sicheren und absolut kontrollierten Leiteranschluss und ist dank Federanschlusstechnik unempfindlich gegen Vibrationen und Temperaturschwankungen. Per Fingerdruck verschließt die Klemme sicht- und hörbar den eingesteckten, abisolierten Leiter – absolut zuverlässig und dauerhaft.

Verbesserte Ergonomie

Die optimierten Konturen des Gehäuses und der Verschraubung erleichtern die Handhabung und bieten perfekten Halt in jeder Situation. Eine überarbeitete Ergonomie vereinfacht zudem das Öffnen des Klappdeckels. Hier zeigt sich: Modernes Design und einfache Handhabung sind keine Gegensätze.

Extrem robust

Industrie-Steckvorrichtungen müssen extremen mechanischen, thermischen und chemischen Belastungen standhalten. INNOLINQ fertigen wir deshalb aus ausgewählten, recyclingfähigen und gleichzeitig extrem widerstandsfähigen Werkstoffen – für höchste Langlebigkeit und Zuverlässigkeit.

Schraubenlose Installation

Ohne Werkzeug installieren, dank QUICK-CONNECT Anschlusstechnik. So einfach geht's: Gehäuse aufschrauben. Anschlussleitung durch offene MULTI-GRIP Verschraubung einführen. Abisolierten Leiter in offene Klemmen stecken und per Klick verschließen. Gehäuseteile und MULTI-GRIP Verschraubung fest zudrehen.

Die ergonomisch durchdachten Linien bieten perfekten Halt in jeder Situation.

Die neuen INNOLINQ-Steckvorrichtungen sind von 16A bis 32A verfügbar.

Bals
Bals

Nachhaltig. Sicher. Innovativ.

Die neue INNOLINQ-Serie ist das Ergebnis intensiver Forschung und Entwicklung. Völlig neu ist die Verbindungs-Technologie KONTEX-ULTRA – mit Kontakten, die nicht nur leichter sind als bisher, sondern auch den Ressourcenverbrauch erheblich reduzieren – bei gleichbleibender Stabilität und Leitfähigkeit. Zudem wurden zwei bewährte Bals-Technologien, die im Markt neue Standards gesetzt haben, nochmals optimiert – die patentierte Anschlusstechnik QUICK-CONNECT und das Verschraubungssystem MULTI-GRIP.

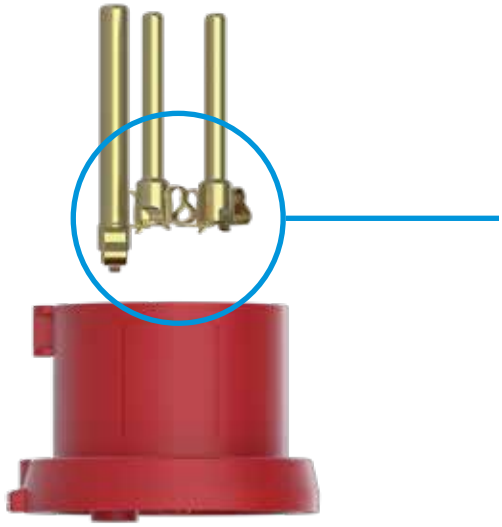

KONTEX ULTRA

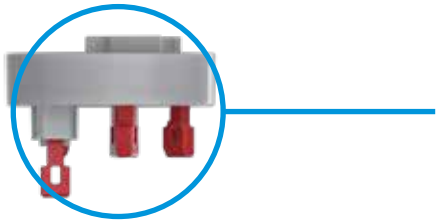

QUICK CONNECT

MULTI GRIP

Bals
Bals
Bals

QUICK CONNECT

Der Klassiker – jetzt noch besser. Dank der verbesserten QUICK-CONNECT Technologie ist die Installation jetzt noch sicherer.

Vibrationsfest

QUICK-CONNECT ist unempfindlich gegen Schocks, Vibrationen und Temperaturschwankungen. Dank Federanschlusstechnik hält die optimale Verbindung von Leiter und Klemme selbst anspruchsvollsten Langzeit- und Vibrationstests unabhängiger Prüfinstitute stand.

Größere Kontaktflächen

Die neu konzipierte Federklemme verfügt über einen speziell angeprägten Druckwinkel. Die Kontaktfläche ist so um nahezu 70 % vergrößert. Das sorgt für eine wesentlich bessere Verbindung zwischen Leiter und Kontakt.

Sichere Verbindung

INNOLINQ mit QUICK-CONNECT garantiert einen sicheren und absolut kontrollierten Leiteranschluss und ist dank Federanschlusstechnik unempfindlich gegen Vibrationen und Temperaturschwankungen. Per Fingerdruck verschließt die Klemme sicht- und hörbar - absolut zuverlässig und dauerhaft.

Wartungsfrei

QUICK-CONNECT ist vollkommen wartungsfrei. Der Kontaktdruck der Feder ist optimal voreingestellt und immer konstant. Die Leiterklemmung garantiert so über die gesamte Lebensdauer eine optimale Verbindung. Häufige Inspektionen wie bei Schraubkontakten sind nicht nötig.

Für alle Kupferleiter

Die schraubenlose QUICK-CONNECT Anschlussklemme ist im Lieferzustand geöffnet und für alle Kupferleiterarten und –qualitäten, unabhängig vom Leiterdurchmesser und der Leiterisolation, geeignet. Ob starr, flexibel, mit oder ohne Aderendhülse – die Klemme nimmt alle Kupferleiter auf.

Folgende Leiterquerschnitte können in den QUICK-CONNECT Steckvorrichtungen verwendet werden:

QUICK-CONNECT Stecker und Kupplungen 16A:	1 mm²	-	2,5 mm²	(flexible Leiter)
QUICK-CONNECT Anbaudosen und Wanddosen 16A:	1,5 mm²	-	4 mm²	(starre und mehrdrähtige Leiter)
QUICK-CONNECT Stecker und Kupplungen 32A:	2,5 mm²	-	10 mm²	(flexible Leiter)
QUICK-CONNECT Anbaudosen und Wanddosen 32A:	2,5 mm²	-	10 mm²	(starre und mehrdrähtige Leiter)
QUICK-CONNECT Stecker und Kupplungen 63A:	6 mm²	-	16 mm²	(flexible Leiter)
QUICK-CONNECT Anbaudosen und Wanddosen 63A:	6 mm²	-	25 mm²	(starre und mehrdrähtige Leiter)

Abisolierten Leiter in offene Klemmen stecken und per Klick verschließen.

Einfaches Öffnen der Klemme mit handelsüblichen Schraubendreher.

KONTEX ULTRA

Extra stabil, patentiert und REACH & RoHS konform – das ist die neue Verbindungs-Technologie KONTEX-ULTRA von Bals. KONTEX-ULTRA wurde unter dem Titel „Green-Connect" mit dem Anspruch entwickelt besonders zukunftsorientierte Produkte zu schaffen.

Reach- & RoHS-konform

INNOLINQ mit QUICK-CONNECT erfüllt jetzt schon die zukünftig geplanten strengen REACH & RoHS Richtlinien der EU.

Reduzierte Steck- und Ziehkräfte

Glatte Flächen am Stift und ein optimiertes Hülsendesign verringern die Steck- und Ziehkräfte beim Einstecken und Trennen unserer INNOLINQ-Steckvorrichtungen. Zudem erleichtert eine erhöhte Passgenauigkeit die Handhabung erheblich.

Ressourcenschonend

INNOLINQ mit QUICK-CONNET ist ohne Bleianteil und ausschließlich aus recyclingfähigen Materialien gefertigt.

Bessere Leitfähigkeit

Unsere INNOLINQ-Produkte garantieren eine optimale Kontaktierung und Leitfähigkeit. Dafür sorgt ein speziell entwickeltes Grundmaterial in Verbindung mit einer hochkomplexen Kaltverfestigungstechnik der Kontakte.

Ein spezielles Grundmaterial und hochkomplex verfestigte Kontakte verbessern die Leitfähigkeit.

KONTEX-ULTRA jetzt auch verfügbar in den Ausführungen 16A und 32A.

MULTI GRIP

Das Original. Das bewährte MULTI-GRIP Prinzip haben wir überarbeitet – die Kabeleinführungen nehmen jetzt noch größere Kabelquerschnitte auf.

Integrierte Zugentlastung

Die universelle MULTI-GRIP-Kabelverschraubung hält die unterschiedlichsten Kabeldurchmesser fest und dichtet sie ab. Einfach zudrehen, fertig. Das MULTI-GRIP-System fixiert das Kabel und sorgt gleichzeitig für eine sichere Zugentlastung – ohne die Leitung zu beschädigen.

IP67-zertifiziert

Die MULTI-GRIP-Verschraubungen erreichen mindestens Schutzart IP67. Die außenliegende Zugverschraubung sitzt vor der fest eingespritzten Dichtung und verhindert, trotz Bewegung am Kabel, dass Wasser bzw. Schmutz in den Anschlussraum der Steckvorrichtung eindringt.

Höchste Zugfestigkeit

Die Zugfestigkeit der MULTI-GRIP-Verschraubung übertrifft die in den Normen IEC 60309, EN 60309, VDE 0623 geforderten Werte um ein Vielfaches. Die Zustandskontrolle und eventuelle Wartung der Zugentlastung ist jederzeit von außen ohne Öffnen der Steckvorrichtung möglich.

Größere Kabelquerschnitte

Die Kabeleinführungen der INNOLINQ Steckvorrichtungsreihe haben wir komplett überarbeitet, um noch mehr Flexibilität in der Anwendung zu bieten. Das überzeugende Ergebnis: Es können jetzt noch größere Kabeldurchmesser verwendet werden als bisher.

Folgende Kabeldurchmesser können in MULTI-GRIP eingeführt werden:

TE- und TE-Plus Steckvorrichtungen	Kabeldurchmesser
16A 3 u. 4pol. TE u. TE-Plus	Ø8 mm - Ø18 mm
16A 5pol. TE u. TE-Plus	Ø10 mm - Ø21 mm
32A 3 u. 4pol. TE u. TE-Plus	Ø11 mm - Ø23 mm
32A 5pol. TE u. TE-Plus	Ø13 mm - Ø27 mm
63A 3 bis 5pol. TE u. TE-Plus	Ø16 mm - Ø36 mm
125A 3 bis 5pol. TE	Ø26 mm - Ø50 mm

TLS- und INNOLINQ Steckvorrichtungen	Kabeldurchmesser
TLS 16A 3 bis 5pol.	Ø8 mm - Ø18 mm
TLS 32A 3 bis 5pol.	Ø11 mm - Ø23 mm
INNOLINQ 16A 3pol.	Ø7 mm - Ø18 mm
INNOLINQ 16A 4 u. 5pol.	Ø8 mm - Ø21 mm
INNOLINQ 32A 3 bis 5pol.	Ø11 mm - Ø29 mm

Für alle 16A Steckvorrichtungen ist ein Reduzierstück Typ 29129 (siehe Seite 112) verfügbar. Somit können auch Kabeldurchmesser kleiner Ø8 mm dicht verschlossen werden.

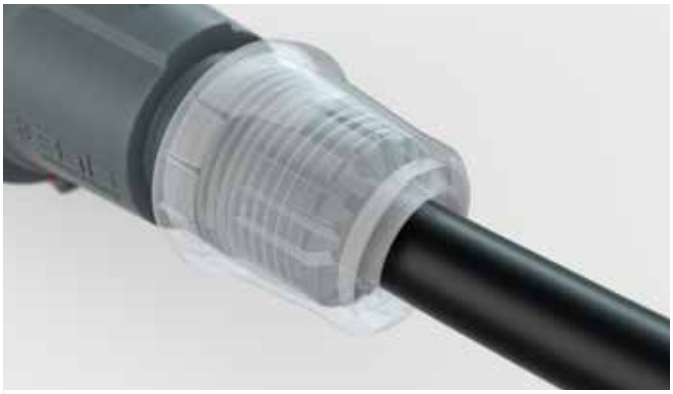

Das MULTI-GRIP-System fixiert Kabel diverser Querschnitte und sorgt für eine sichere Zugentlastung.

Die Kabeleinführungen nehmen jetzt noch größere Kabelquerschnitte auf – für noch mehr Flexibilität

VARIABOX
1
2

VARIABOX

- Absicherungselemente angeordnet unter durchsichtiger, abschließbarer Betätigungsklappe mit bedienerfreundlicher OTC-Mechanik (one touch close). Sie rastet im geöffneten Zustand ein und verriegelt nach leichter Berührung wieder automatisch
- codiertes Flanschplattensystem für größtmögliche Sicherheit bei der Erstbestückung und Wartung
- alle CEE-Steckdosen mit schraubenloser, wartungsfreier QUICK-CONNECT Anschlusstechnik und standardisierten Flanschmaßen, somit im Bedarfsfall herstellerunabhängig
- Farben: Unterteil schwarz, Oberteil elektrograu (Gehäuseoberteil optional in den Farben gelb, rot, blau oder silber)
- Ausführungen als Wand- oder Mobilverteiler in den Größen S (1-Modul), M (2-Modul), L (3-Modul), XL (4-Modul), XXL (5-Modul)
- anschlussfertig verdrahtet
- verfügbar in den Schutzarten IP44, IP54 und IP67
- Gehäuse aus hochwertigem, schlagfestem, thermoplastischem Kunststoff
- Oberteil zum Unterteil plombierbar
- mit Außen- und Innenbefestigung
- die Deckelschrauben sind unverlierbar und können mit einem Schlitz- oder Kreuzschraubendreher oder mit einem Innen- oder Außensechskantschlüssel betätigt werden
- modularer Ausbau nach allen 4 Seiten
- Oberteil gerade und seitlich anscharniert
- optional mit Netzwerksteckdosen und abschaltbar verriegelten CEE-Steckdosen verfügbar

Installation erfordert Elektrofachkraft

Elektrotechnische Produkte, die früher nur in Fachgeschäften erworben werden konnten und die für ein ausgebildetes Fachpersonal bestimmt waren, werden heute im Zuge veränderter Einkaufsgewohnheiten auch in Baumärkten und Internetshops für Jedermann angeboten.
Mit diesem Wandel stellen sich jedoch auch neue Fragen: Ist es zulässig, dass Fachhandelsprodukte, die bei der Installation Fachkenntnisse voraussetzen, von Jedermann eingekauft und installiert werden dürfen? Viele Produkte sind beispielsweise zum Einbau in elektrische Anlagen vorgesehen oder zur Reparatur von Geräten gedacht. Wohnungsrenovierungen sind oft mit dem Auswechseln oder der Neuinstallation von Schaltern, Steckdosen und Unterverteilungen verbunden. Fehlerhafte Installationen können dabei fatale Folgen haben!
Grundsätzlich gilt: Elektroinstallationen und Anlagen sollten nur von einer Elektrofachkraft ausgeführt werden.

Produktsicherheitsrecht

Das Produktsicherheitsgesetz (ProdSG) verlangt, dass nur sichere Produkte in Umlauf gebracht werden - sicher in der eigentlichen Verwendung und der Installation.

Da es rechtlich nicht möglich ist, den Käuferkreis für elektrotechnische Produkte zu definieren, sollten Hersteller deshalb klar und deutlich darauf hinweisen, wenn besondere Fachkenntnisse für den Einbau notwendig sind. Am besten gelingt dies mit Piktogrammen, die jeder versteht. Sie helfen Herstellern, das Produktsicherheitsgesetz einzuhalten, und reduzieren so deren Produkthaftungsrisiken.

Warnsymbol „Installation, electrotechnical expertise“

Um auf das eingangs erwähnte Gefahrenpotential hinzuweisen, wird auf unseren Verpackungen oder auf unseren Produkten direkt ein optischer Hinweis angebracht, der symbolisiert, dass unsere Produkte ausschließlich von Elektrofachkräften installiert werden dürfen. Diese offizielle Produktkennzeichnung „Installation, electrotechnical expertise“ ist nach IEC 60417- 6182 genormt und wird vom ZVEI, ZVEH und DKE empfohlen.

Änderung der Norm DIN EN 61439

Die Norm DIN EN 61439 (2012) beschreibt als Nachfolgenorm der DIN EN 60439 die Anforderungen und Nachweise für alle Niederspannungs-Schaltgerätekombinationen. Anzuwenden ist die Norm für Energieverteiler, alle Schalt- und Steuerungsanlagen, Zählerschränke. Sie hat damit eine erhebliche Auswirkung auf die elektrische Energieverteilung in der Industrie, bei der Hausinstallation und auf Baustellen.
Künftig gibt es nur noch die ganzheitliche Betrachtung und den Begriff der Schaltgerätekombination. Anstelle des Typprüfberichtes muss für neue Schaltanlagen und Energieverteiler ein so genannter Bauartnachweis erbracht werden. Eine Niederspannungs-Schaltgerätekombination wird durch die Definition der Schnittstellenparameter durch den Anwender oder Planer beschrieben. Der Hersteller hat aufgrund der Schnittstellenparameter den inneren Ausbau der Niederspannungs-Schaltgerätekombination zu dimensionieren und zu definieren.

Die VARIABOX erfüllt die DIN EN 61439

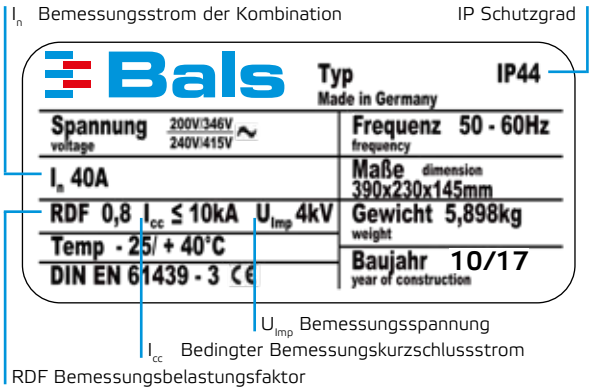

Beispiel Typenschild

Die DIN EN 61439 (2012) gliedert sich in einen Teil mit allgemeinen Anforderungen und einen weiteren Teil mit einer eigenen Produktnorm für die spezifischen Schaltgerätekombinationsarten. Die allgemeinen Grundanforderungen werden in der DIN EN 61439-1 festgelegt und durch entsprechende weitere Normteile den Besonderheiten der Anwendung angepasst. Somit können wir unsere Produkte den folgenden 3 Normen zuordnen:

1. Energieschaltgerätekombinationen nach DIN EN 61439-2
2. Installationsverteiler nach DIN EN 61439-3
3. Baustromverteiler nach DIN EN 61439-4

Weitere Inhalte der Norm werden folgendermaßen gegliedert: DIN EN 61439-5: Kabelverteilerschränke, DIN EN 61439-6: Schienenverteiler, DIN EN 61439-7: Schaltgerätekombinationen für besondere Betriebsstätten, Räume und Anlagen besonderer Art.

Welche Vorteile hat der Kunde durch die Normänderung?

Die DIN EN 61439 bildet die Grundlage für eine eindeutige Definition des Leistungsversprechens, das zwischen Anwender und Hersteller einer Schalt- oder Steuerungsanlage vereinbart wurde. Somit ist für beide Parteien die Erfüllung des Leistungsversprechens bewert- und darstellbar. Der Aufwand, der durch die Anwendung der neuen Norm entsteht, unterscheidet sich nicht wesentlich von dem vorherigen Aufwand. Die DIN EN 61439 führt den Hersteller strukturiert bis zu den erforderlichen Nachweisen. Ein Hersteller, der die neue Norm korrekt anwendet, kann definitiv nachweisen, dass seine Produkte sicher und zuverlässig betrieben werden können.

Bals Verteiler, Lösungen maßgeschneidert für die DIN EN 61439

Alle von Bals Elektrotechnik produzierten Steckvorrichtungskombinationen nach der Grundnorm DIN EN 61439-1 und den entsprechenden Normungsteilen DIN EN 61439-2, 61439-3, 61439-4 dürfen ausnahmslos von Laien bedient werden. Dies umfasst das Stecken und Ziehen von Steckvorrichtungen sowie das Bedienen durch von uns eingebaute Sicherungselemente wie Leitungsschutzschalter oder Fehlerstromschutzschalter.

Die Bedienelemente sind so installiert, dass sie der Schutzart IP 2X, die auch die Schutzart IP XXB abdeckt, entsprechen (DIN EN 61439-3 Absatz 8.2.2. und DIN EN 61439-2 Absatz 8.101 Anmerkung 1). Laien ist es natürlich nicht gestattet, Kombinationsgehäuse, die unter Spannung stehen, zu öffnen. Deshalb können unsere Gehäuse auch nur mit Hilfe eines geeigneten Werkzeuges geöffnet werden. Unsere Verteiler sind in der Regel anschlussfertig verdrahtet, somit sind wir als Hersteller dieser Produkte auch verantwortlich für die Erbringung der Nachweise. Für un- oder teilverdrahtete Geräte, die eine Weiterverarbeitung benötigen, können wir keinerlei Konformität erklären, da die Fertigstellung des Produktes nicht bei uns im Hause vollzogen wird.

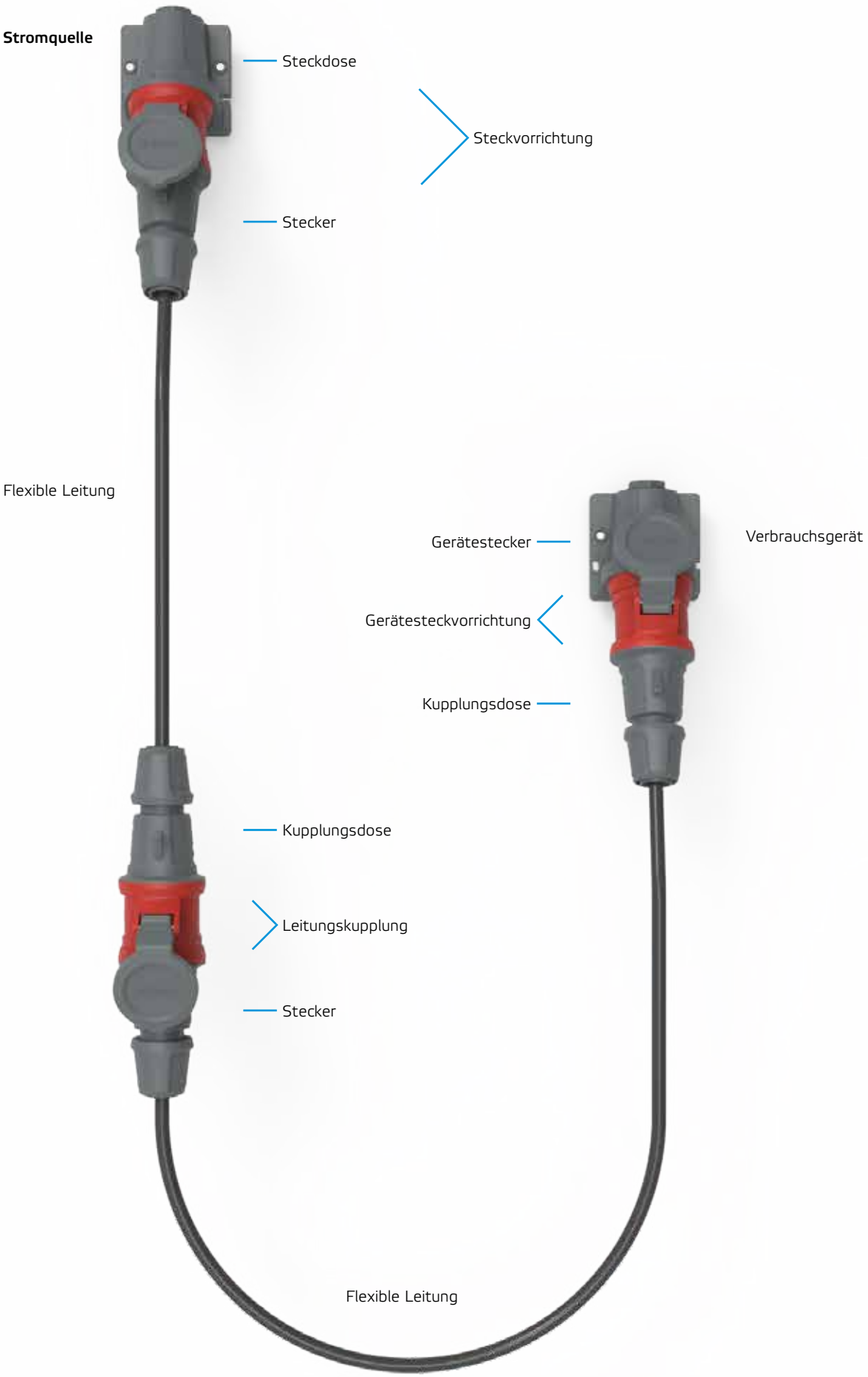
Stromquelle
Steckdose
Steckvorrichtung
Stecker
Flexible Leitung
Gerätestecker
Verbrauchsgerät
Gerätesteckvorrichtung
Kupplungsdose
Kupplungsdose
Leitungskupplung
Stecker
Flexible Leitung

Information über CEE-Steckvorrichtungen für industrielle Anwendungen
CEE-Steckvorrichtungen sind international genormt durch IEC 60309-1,-2 und die in Europa gültigen EN 60309-1,-2.

IEC (International Electrotechnical Commission)
ist die internationale elektrotechnische Kommission für weltweite Normung auf dem elektrotechnischem Gebiet.

IECEE CB (IEC System for Conformity Testing to Standards for safety of Electrical Equipment)
steht für Konformitätsprüfung elektrischer Betriebsmittel nach Sicherheitsnormen gemäß des IEC-Systems.

CENELEC (European Commitee für Electrotechnical Standardization)
ist die internationale elektrotechnische Kommission für die europäische Normung auf dem elektrotechnischem Gebiet.

EN 60309 Normserie
Diese Europäische Norm wurde von CENELEC ratifiziert. Die CENELEC-Mitglieder sind gehalten, die Forderung der CEN/CENELEC-Geschäftsordnung zu erfüllen, in der die Bedingungen festgelegt sind, unter denen dieser Europäischen Norm, ohne jede Änderung, der Status einer nationalen Norm zu geben ist.
Diese Europäische Norm besteht in zwei offiziellen Fassungen (Englisch, Französisch). Eine Fassung in einer anderen Sprache, die von einem CENELEC-Mitglied in eigener Verantwortung durch Übersetzung in die Landessprache gemacht und dem Zentralsekretariat mitgeteilt worden ist, hat den gleichen Status wie die offiziellen Fassungen.

System CEE-Norm
Damit ein Stecker nicht in eine Steckdose anderer Spannung oder Frequenz eingeführt werden kann, wurden Stellungen des Schutzkontaktes zur Unverwechselbarkeitsnut des Dosenkragens bestimmten Spannungen und Frequenzen zugeordnet.
Durch eine Nut im Kupplungskragen und eine entsprechende Nase am Stecker ist eine gefahrbringende Verwechslung der Systeme nicht mehr möglich.
Selbst bei Beschädigung dieser Sicherheitseinrichtung kann ein gefahrbringendes Stecken durch Verbindung von Schutzleiterstift und Phasenhülse nicht erfolgen, da der zum Phasenstift im Durchmesser wesentlich dickere Schutzleiterstift nicht in die Phasenhülse zu stecken ist.
Bals CEE-Steckvorrichtungen in den Stromstärken 16A, 32A, 63A und 125A haben nach DIN EN 60309 ausreichende Schaltleistung und können nach DIN VDE 0100 an Verbrauchsmittel bis 690 V Wechselspannung unter Last betätigt werden, entsprechende Prüfdokumente werden auf Anforderung zur Verfügung gestellt. CEE-Steckvorrichtungen 63A und 125A haben gemäß DIN EN 60309 einen Pilotkontakt angeordnet, der eine elektrische Verriegelung oder Überwachung ermöglicht. Dieser Kontakt schließt beim Stecken nacheilend und öffnet beim Ziehen voreilend.

System QUICK CONNECT
1998 brachte Bals als erster Hersteller unter dem Markenamen QUICK-CONNECT die schraublose Anschlusstechnik, basierend auf dem Käfigzugfedersystem, auf den Markt. Heute ist diese Technik von Bals weltweit anerkannt und patentiert, vom VDE geprüft und ohne Einschränkungen zugelassen.
Die gesamte QUICK-CONNECT-Produkt Palette ist damit universell einsetzbar, umfasst über 700 Referenzen und ist in allen Produktkategorien und den gängigen Schutzarten lieferbar. Bals vermarktet weltweit jedes Jahr über 3 Millionen Stück der einzigartigen Produkte und hat konsequent sein gesamtes Produktions- und Vertriebssystem auf diese Innovation abgestimmt. Die Produkte sind von 16A 3p bis 63A 5p in Stecker, Kupplung und Steckdosen lieferbar.

QUICK-CONNECT macht endlich Schluss mit störanfälligen Schraubverbindungen und vermeidet die systemimmanenten Probleme der Schneid-Klemm-Technik. Die zeit- und kostensenkende Innovation von Bals wird konsequent über den dreistufigen Vertriebsweg vermarktet und bietet durch ihre technischen Vorteile und patentierten Alleinstellungsmerkmale große wirtschaftliche Chancen für Absatzmittler und Anwender.
Bals setzt konsequent auf seine Erfindungen und erwähnt daher einen großen Teil der immer noch verfügbaren Schraubprodukte nur kurz am Ende dieses Kataloges.

Die bildliche Darstellung zeigt die Lage des Schutzkontaktes einer Steckdose (Frontansicht) bei Nennbetriebsspannungen über 50 V, gemäß DIN EN 60309-2. Stecker und Gerätestecker sind spiegelbildlich zu sehen.

1) Hauptsächlich für Schiffsinstallation
2) Nur für Kühlcontainer (genormt durch ISO)
3) Schutzleiter-Kontakt erforderlich

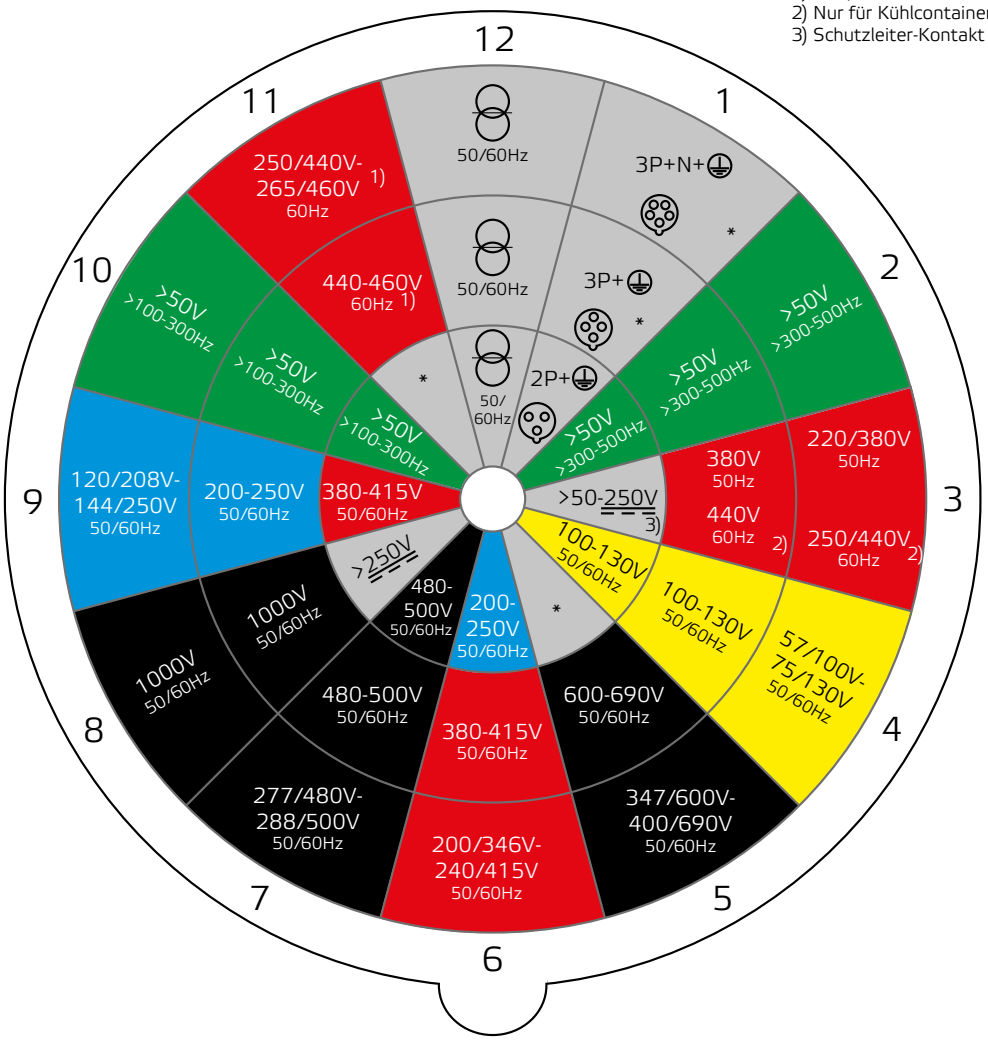

Versorgung nach einem Trenntrafo

Gleichstrom DC

* Alle nicht durch andere Anordnung abgedeckten Nennbetriebsspannungen und / oder Frequenzen. Diese Uhrzeitstellung kann zusätzlich in speziellen Anwendungen, bei denen eine Unterscheidung zu standardisierten Positionen benötigt wird, genutzt werden.

Lage der Hilfsnase zur Grundnase für verschiedene Spannungen bis 50 V und Frequenzen bis 500 Hz gemäß DIN EN 60309-2.

Polzahl	Frequenz	Nennbetriebsspannung	Lage der Hilfsnase	Kennfarbe
	50 und 60	20 - 25	ohne	violett
	50 und 60	40 - 50	12 h	weiß
	100 - 200	40 - 50	4 h	grün
2-, 3pol.	300	20 - 25 40 - 50	2 h	grün
	400	20 - 25 40 - 50	3 h	grün
	über 400 - 500	20 - 25 40 - 50	11 h	grün
	⎓	bis 50V	10 h	grau

Kennfarben

Wird die Betriebsspannung zusätzlich zu den vorgeschriebenen Aufschriften durch Kennfarben bezeichnet, dann sollte vorzugsweise der Farbcode der folgenden Tafel benutzt werden:

Nennbetriebsspannung bzw. Frequenz	Kennfarbe
20 - 25 V	violett
40 - 50 V	weiß
100 - 130 V	gelb
200 - 250 V	blau
380 - 460 V	rot
500 - 690 V	schwarz
über 60-500 Hz	grün

Kontaktanordnung für CEE-Steckvorrichtungen

Größer 50 V:

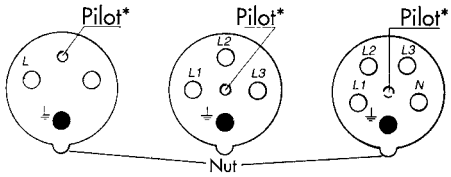

Steckdose Vorderseite

Bis 50 V:

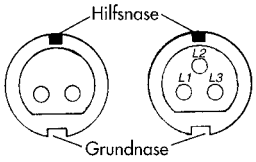

Steckdose Vorderseite

* nur bei 63 A und 125 A

Kennzeichnung der Leiter-Anschlüsse

Die Anschlüsse sind mit folgenden Symbolen zu kennzeichnen: L1, L2, L3 oder 1, 2, 3 für die Außenleiter.
Der Neutralleiter wird mit N und der Schutzkontakt mit ⏚ gekennzeichnet.

Haltevorrichtung

Eine Haltevorrichtung ist eine mechanische Einrichtung, die einen Stecker oder eine Kupplung nach ordnungsgemäßer Einführung in dieser Lage festhält und deren unbeabsichtigtes Herausziehen verhindert.
Steckvorrichtungen müssen eine Haltevorrichtung nach DIN EN 60309-2 besitzen.

Bemessungsstrom der Steckvorrichtung A	Schutzgrad	Steckdosen und Kupplungen			Stecker und Gerätestecker		
		Haltevorrichtung	Normblatt		Haltevorrichtung	Normblatt	
			Nennbetriebsspannung über 50V	Nennbetriebsspannung bis 50V		Nennbetriebsspannung über 50V	Nennbetriebsspannung bis 50V
16/20 und 32/30	IPX0 (ohne besonderen Schutz)	Haltebügel oder Klappdeckel	2-I (Fortsetzung 1)	2-VIII (Fortsetzung 1)	Haltenase oder -nut	2-II (Fortsetzung 1)	2-XI (Fortsetzung 1)
	IPX4 (spritzwasser geschützt)	Klappdeckel	2-I (Fortsetzung 1)	2-VIII (Fortsetzung 1)	Haltenase oder -nut	2-II (Fortsetzung 1)	2-XI (Fortsetzung 1)
	IPx7 (wasserdicht)	Bajonettsystem	2-I (Fortsetzung 2)	2-VIII (Fortsetzung 2)	Haltenase oder -nut und Bajonettring	2-II (Fortsetzung 2)	2-XI (Fortsetzung 2)
63/60	IPX4 (spritzwasser geschützt)	Klappdeckel und Bajonettsystem	2-III (Fortsetzung 1)	-	Haltenase oder -nut	2-IV (Fortsetzung 1)	-
	IPx7 (wasserdicht)	Bajonettsystem	2-III (Fortsetzung 2)	-	Bajonettring	2-IV (Fortsetzung 2)	-
125/100	IPX7 (wasserdicht)	Bajonettsystem	2-III (Fortsetzung 2)	-	Bajonettring	2-IV (Fortsetzung 2)	-

1) Falls Steckdosen 125/100A am Gehäuse befestigt sind oder mit diesem eine bauliche Einheit bilden, kann der gesamte Aufbau auch IPX4 sein.

IP Schutzarten für Gehäuse gemäß DIN EN 60529 (DIN VDE 0470)					IK-Code gemäß DIN EN 62262 (VDE 0470)	
1. Kennziffer	Schutz des Gehäuses gegen das Eindringen von	Schutz gegen Berührung mit	2. Kennziffer	Schutz des Gehäuses gegen schädliche Einwirkung von	Kennziffer	Schlagfestigkeit
0	ohne Schutz	ohne Schutz	0	ohne Schutz	0	nicht nach Norm geschützt
1	Festkörper größer 50mm	Handrücken	1	senkrecht fallendes Tropfwasser	01	Energie 0,140 Joule 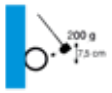
2	Festkörper größer 12,5mm	Finger	2	Tropfwasser bis 15º zur Senkrechten 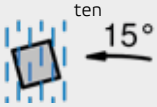	02	Energie 0,200 Joule 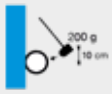
3	Festkörper größer 2,5mm	Werkzeug	3	Sprühwasser bis 60º zur Senkrechten 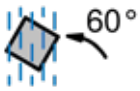	05	Energie 0,700 Joule 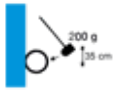
4	Festkörper größer 1mm	Draht	4	Spritzwasser aus allen Richtungen	06	Energie 1 Joule 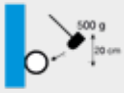
5	schädliche Staubablagerungen	Draht	5	Strahlwasser aus allen Richtungen	07	Energie 2 Joule 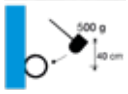
6	Staubdicht (Vollschutz)	Draht	6	starkes Strahlwasser	08	Energie 5 Joule
			7	Eintauchen unter festgelegtem Druck und Zeitbedingungen	09	Energie 10 Joule 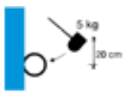
			8	Eintauchen unter festgelegtem Druck und für unbestimmte Zeit*	10	Energie 20 Joule

Beispiel IP67:
6 - Staubdicht (Vollschutz)
7 - Schutz beim Eintauchen unter festgelegten Druck- und Zeitbedingungen

* Bedingungen werden zwischen Hersteller und Anwender festgelegt. Verschärfung der Prüfbedingungen gegenüber Kennziffer 7.

Alle Bals Steckvorrichtungen sind:

Schlagfest auch in extremen Temperaturbereichen	geprüft von -25ºC bis +40ºC
Formbeständig auch bei hoher Wärmeentwicklung	Glühdrahttest mit 650ºC bzw. 850ºC
Spritzwassergeschützt, wasserdicht und staubdicht gemäß den Schutzarten IP44 und IP67	Prüfungen gemäß DIN EN 60529, u.a. in 1m Wassertiefe
Schaltleistungsfest, können daher auch unter Last gesteckt und gezogen werden	Kontakte und Einsatz werden einer mechanischen, elektrodynamischen und thermischen Dauerbelastung unterzogen
Alterungsbeständig	Langzeitprüfung bei einer Temperatur von 80ºC
Gut isolierend	die eingesetzten Kunststoffteile isolieren Spannungen von ≥2500V~
Formstabil und abriebfest	geprüft durch jahrelangen Einsatz in rauen Betriebsbereichen
Umweltfreundlich	die Steckvorrichtungen sind cadmiumfrei

Für die Steckvorrichtungskombinationssysteme trifft im Allgemeinen das Gleiche zu wie für die Steckvorrichtungen, wobei hier insbesondere die Widerstandsfähigkeit gegenüber Chemikalien zu beachten ist. Für die meisten Anwendungsfälle sind die eingesetzten, qualitativ hochwertigen Kunststoffe und Vollgummi geeignet, wenn jedoch Chemikalien eingesetzt werden z. B. für Säuberungsarbeiten in Lebensmittelbetrieben, kann es erforderlich sein, eventuell ein anderes Material zu verwenden (siehe Liste Materialbeständigkeit Seite 30) oder sprechen Sie uns an.

Glühdrahtprüfung

Produktprüfung bei -25ºC

Materialbeständigkeitsliste

In dieser Liste befinden sich die am häufigsten vorkommenden Chemikalien. Sie gibt Auskunft über die grundsätzliche Beständigkeit unserer aufgeführten Produktmaterialien in Verbindung mit den aufgelisteten Chemikalien. Im Wesentlichen muss dabei die Konzentration der Chemikalien und die Umgebungstemperatur berücksichtigt werden. Sollten andere oder gleichzeitig auftretende Chemikalien eingesetzt werden, ist eine genau Beständigkeitskontrolle durchzuführen.

■ **beständig** ⬒ **bedingt beständig** □ **unbeständig**

	Polyamid	Polycarbonat	Polyester	Gummi
Aceton	■	□	⬒	■
Alkohol (Ethylalkohol)	■	■	■	■
alkoholische Getränke	■	■	■	■
Ammoniak wässrig	■	□	■	■
Benzin	■	■	■	□
Benzol	■	□	⬒	□
Brom	□	□	□	□
Butter	■		■	□
Chlor	⬒	⬒	⬒	⬒
Dieselöl - Heizöl	■	⬒	■	⬒
Dichlormethan	⬒	□	□	□
Essigsäure 10%	□	■	⬒	□
Ethylether	■	□	■	□
Fluorkohlenwasserstoffe	■	□	■	□
Fruchtsäfte	⬒	■	■	■
Geschirrspülmittel	⬒	⬒	■	■
Glycerin	■	⬒	■	■
Glykol	⬒	⬒	■	■
Harnstoff	⬒	⬒	■	■
Jod	□	⬒	□	■
Kernseifenlösung, 2%ig	■	■	■	■
Methanol	⬒	□	■	■
Milch	■	■	■	■
Mineralöle,-fette	■	■	■	⬒
Nitrobenzol	■	□	⬒	□
Ozon	□	■	□	⬒
Perchlorethylen	⬒	□	■	□
Salzsäure bis 35%	□	⬒	□	⬒
Schwefelsäure bis 40%	□	■	□	■
Schweineschmalz	■	□	■	⬒
Seifenlösung wässrig	■	■	■	⬒
Speiseöle,-fette	■	■	■	⬒
Superbenzin, aromatenhaltig	■	□	⬒	□
Toluol	■	□	⬒	□
Trichlorethylen	⬒	□	□	□
Waschmittellaugen	■	⬒	■	⬒
Wasser, Seewasser, kalt	■	■	■	■
Wasser, heiß	⬒	⬒	⬒	⬒
Wasserstoffsuperoxid, 30%ig	⬒	■	⬒	⬒

Quelle: Werkstoff-Führer Kunststoff, Hellerich/ Harsch/ Haenle - 6. Auflage, Bayer Kunststoff

Überwiegend verwendete Materialien und Eigenschaften der Bals CEE-Steckvorrichtungen

	Anschlusstechnik	Material Kontakt-träger	Material Kontakt	Material Gehäuse	Material Deckelniet	Material Befestigungs-schraube(n)	Material Kontaktschraube(n)
Stecker TLS	Schraubklemme	PA6	Messing	PA6	-	Stahl blau verzinkt	Stahl vernickelt
Stecker Standard	QUICK CONNECT	PA6	Messing	PA6	-	-	-
Stecker TE	Schraubklemme	PA6.6	Messing vernickelt	PA6	-	Edelstahl A2	Stahl vernickelt
Stecker TE-Plus	QUICK CONNECT	PA6.6	Messing vernickelt	PA6	-	Edelstahl A2	-
Kupplung TLS	Schraubklemme	PA6	Messing	PA6	Messing	Stahl blau verzinkt	Stahl vernickelt
Kupplung Standard	QUICK CONNECT	PA6	Messing	PA6	Messing	-	-
Kupplung TE	Schraubklemme	PA6.6	Messing vernickelt	PA6	Edelstahl A2	Edelstahl A2	Stahl vernickelt
Kupplung TE-Plus	QUICK CONNECT	PA6.6	Messing vernickelt	PA6	Edelstahl A2	Edelstahl A2	-
Wandsteckdose Standard	QUICK CONNECT	1)	2)	3)	Messing	4)	-
Wandsteckdose TE	QUICK CONNECT	PA6.6	Messing vernickelt	3)	Edelstahl A2	Edelstahl A2	-
Anbausteckdose Standard	QUICK CONNECT	1)	2)	PA6	Messing	-	-
Anbausteckdose TE	QUICK CONNECT	PA6.6	Messing vernickelt	PA6	Edelstahl A2	-	-
Gerätestecker	QUICK CONNECT	1)	2)	PA6	-	-	-
Gerätestecker TE	QUICK CONNECT	PA6.6	Messing vernickelt	PA6	-	-	-

1) 16 + 32A aus PA6
63A aus PA6.6

2) 16 + 32A aus Messing
63A aus Messing vernickelt

3) 16 + 32A aus PA6
63A aus PC

4) 16 + 32A aus Stahl blau verzinkt
63A aus Edelstahl A2

PA6 (Polyamid) und PC (Polycarbonat) sind hochwertige Kunststoffe, die überwiegend im Bereich der Steckvorrichtungen und Kombinationen verwendet werden. PA6.6 (Polyamid mit Glasfaseranteil) ist ein hochwertiger Kunststoff, der sich insbesondere durch seine hohe Wärmebeständigkeit auszeichnet.

Auszugskräfte für das MULTI-GRIP Kabelverschraubungssystem

Stecker/ Kupplung	Kabel ø	Drehmoment		Zugkraft min. nach EN 60309	Gemessene Abzugskraft *
		min.	max.		
16A 3 u. 4 pol.	8 mm	4 Nm	7 Nm	80 N	85 N (300 N)
16A 3 u. 4 pol.	18 mm	4 Nm	7 Nm	80 N	200 N
16A 3 u. 4 pol.	< 7 mm	4 Nm	7 Nm	mit Reduzierstück Typ 29129	300 N
16A 5 pol. TLS u. QC	8 mm	4 Nm	7 Nm	80 N	85 N
16A 5 pol. TLS u. QC	18 mm	4 Nm	7 Nm	80 N	200 N
16A 5 pol. TE	10 mm	4 Nm	7 Nm	80 N	400 N
16A 5 pol. TE	21 mm	4 Nm	7 Nm	80 N	600 N
32A 3 u. 4 pol.	11 mm	4,5 Nm	9 Nm	100 N	400 N
32A 3 u. 4 pol.	23 mm	4,5 Nm	9 Nm	100 N	600 N
32A 5 pol. TLS u. QC	11 mm	4,5 Nm	9 Nm	100 N	400 N
32A 5 pol. TLS u. QC	23 mm	4,5 Nm	9 Nm	100 N	600 N
32A 5 pol. TE	13 mm	5 Nm	9,5 Nm	100 N	350 N
32A 5 pol. TE	27 mm	5 Nm	9,5 Nm	100 N	550 N
63A 3 - 5 pol.	24 mm	7,5 Nm	20 Nm	120 N	1900 N
63A 3 - 5 pol.	27 mm	7,5 Nm	20 Nm	120 N	2000 N
125A 3 - 5 pol.	36 mm	10 Nm	22 Nm	200 N	2700 N
125A 3 - 5 pol.	41 mm	10 Nm	22 Nm	200 N	2200 N

* Gemessene Abzugskraft:
Raumtemperatur 20ºC, Prüfmaschine Typ TIRA tes 2710/1
Gummi Kabel: H07RN-F

Unverbindliche Richtwerte.
Technische Änderungen vorbehalten.

Bals
ELEKTROTECHNIK
Mit Verriegelung
with interlock
avec verrouillage

Wandsteckdosen

Wandsteckdosen Schutzart IP44

Seite 38 - 39

Wandsteckdosen Schutzart IP67

Seite 40 - 42

Wandsteckdosen gerade Schutzart IP44

Seite 39

Wandsteckdosen gerade Schutzart IP67

Seite 40

TK-Kombi Steckdosen

Seite 43

Wandsteckdosen für raue, aggresive Bedingungen

Seite 44 - 45

Wandsteckdosen mit Pilot-Schalter-Kontakt

Seite 46

Kombinierte Wandsteckdosen

Wandsteckdosen abgesichert

Seite 48 - 54

Wandsteckdosen abschaltbar-verriegelt

Seite 55 - 57

Wandsteckdosen abschaltbar-abgesichert

Seite 58 - 59

Wandsteckdosen abschaltbar verriegelt abgesichert

Seite 60 - 61

Kombinierte Wandsteckdosen für raue und/oder aggressive Umgebungsbedingungen

Wandsteckdosen abschaltbar-verriegelt

Seite 62 - 63

Wandsteckdosen abschaltbar verriegelt abgesichert

Seite 64 - 65

Anbausteckdosen

Anbausteckdosen gerade Schutzart IP44

Seite 66 - 68

Anbausteckdosen geneigt Schutzart IP44

Seite 68 - 70

Anbausteckdosen gerade Schutzart IP67

Seite 71 - 73

Anbausteckdosen geneigt Schutzart IP67

Seite 73 - 75

Anbausteckdosen mit Hilfskontakt oder PSK

Seite 76 - 77

Anbausteckdosen für raue, aggressive Bedingungen

Seite 78 - 79

Architektur Programm

Seite 80 - 81

Zubehör Steckdosen

Seite 82 - 83

Technische Merkmale

INNOLINQ mit KONTEX ULTRA

- INNOLINQ mit KONTEX-ULTRA erfüllt jetzt schon die zukünftig geplanten strengen REACH & RoHS Richtlinien der EU
- Glatte Flächen am Stift und ein optimiertes Hülsendesign verringern die Steck- und Ziehkräfte
- Ein spezielles Grundmaterial und hochkomplex verfestigte Kontakte verbessern die Leitfähigkeit
- INNOLINQ mit KONTEX-ULTRA ist ohne Bleianteil

Schraublose QUICK CONNECT Klemmen 16A und 32A

- alle QUICK-CONNECT Steckdosen sind berührungssicher
- keine Aderendhülsen erforderlich
- durch Fingerdruck auf den Kontaktschieber wird die Klemme verschlossen
- zuverlässiger und dauerhafter Anschluss durch Zugfedertechnik
- die beschädigungsfreie Leiterklemmung garantiert über die gesamte Lebensdauer eine optimale Verbindung
- Umverdrahten ohne weitere Leiterbehandlung

Wandsteckdosen INNOLINQ

- Schraublose Anschlusstechnik
- Leitungseinführung einmal oben (offen) und einmal im Boden (verschlossen)
- Schutzart IP44
- hochwärmebeständige Kontaktträger
- Steckvorrichtung ohne Bleianteil

HKS Anbausteckdosen, elegant steuern, regeln, überwachen, kontrollieren

- zusätzlicher Hilfskontaktschalter wird durch Stecker betätigt
- erhältlich an CEE-Anbausteckdosen geneigt 16A und 32A sowie an Schutzkontaktsteckdosen
- elektrische Steckerverriegelung möglich
- potentialfreies Schalten
- Schaltelement, z.B. Schütz kann separat gesetzt werden

Technische Informationen

- mit schraubloser QUICK-CONNECT Klemmtechnik
- IEC 60309-1/2, EN 60309, VDE 0623

Wandsteckdose INNOLINQ

- Schraublose Anschlusstechnik
- Leitungseinführung einmal oben (offen) und einmal im Boden (verschlossen)
- Schutzart IP44
- hochwärmebeständige Kontaktträger
- Steckvorrichtung ohne Bleianteil

QUICK CONNECT
KONTEX ULTRA

Ampere (2P+E, 3P+E, 3+N+E)	Polzahl	110V 50-60 Hz 3pol 4h	110V 50-60 Hz 4pol 4h	110V 50-60 Hz 5pol 4h	230V 50-60 Hz 3pol 6h	230V 50-60 Hz 4pol 9h	230V 50-60 Hz 5pol 9h	400V 50-60 Hz 3pol 9h	400V 50-60 Hz 4pol 6h	400V 50-60 Hz 5pol 6h	500V 50-60 Hz 3pol 7h	500V 50-60 Hz 4pol 7h	500V 50-60 Hz 5pol 7h	>50V 100-300Hz 3pol 10h	>50V 100-300Hz 4pol 10h	>50V 100-300Hz 5pol 10h	>50V 301-500Hz 3pol 2h	>50V 301-500Hz 4pol 2h	>50V 301-500Hz 5pol 2h	Stück	g Stück
16	4	110668			110672			110670			110671			110673			110666			10	
16	5	110622			110626			110624			110625			110627			110620			10	264
32	3	110644			110646			110649			110647			110650			110642			10	
32	4	110656			110661			110658			110660			110662			110653			10	321
32	5	110633			110637			110635			110636			110638			110631			10	353

110635

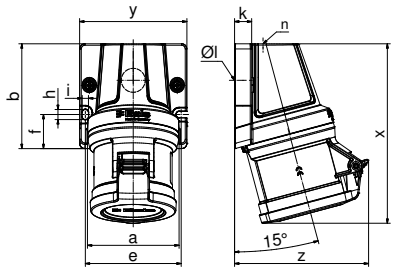

Ampere Polzahl	16 4	16 5	32 3	32 4	32 5
a	80,0	80,0	80,0	80,0	80,0
b	92,0	92,0	92,0	92,0	92,0
e	84,0	84,0	84,0	84,0	84,0
f	30,0	30,0	30,0	30,0	30,0
h	9,0	9,0	9,0	9,0	9,0
i	5,5	5,5	5,5	5,5	5,5
k	15,0	15,0	15,0	15,0	15,0
ø l	21,0	21,0	21,0	21,0	21,0
n	M32	M32	M32	M32	M32
x	144,0	145,0	157,0	157,0	158,0
y	94,0	94,0	94,0	94,0	94,0
z	110,0	114,0	112,0	112,0	118,0
Cond. mm² min	1,0	1,0	2,5	2,5	2,5
Cond. mm² max	4,0	4,0	10,0	10,0	10,0

Wandsteckdose QUICK-CONNECT

- schraublose Klemmen
- Kontex-Kontakt
- Leitungseinführung einmal oben (offen), einmal unten und einmal rückwertig (verschl.)
- Gehäuseunterteil um 180º drehbar
- Schutzart IP44

QUICK CONNECT

Ampere (2P+E, 3P+E, 3+N+E)	Polzahl	110V 50-60 Hz 3pol 4h	110V 50-60 Hz 4pol 4h	110V 50-60 Hz 5pol 4h	230V 50-60 Hz 3pol 6h	230V 50-60 Hz 4pol 9h	230V 50-60 Hz 5pol 9h	400V 50-60 Hz 3pol 9h	400V 50-60 Hz 4pol 6h	400V 50-60 Hz 5pol 6h	500V 50-60 Hz 3pol 7h	500V 50-60 Hz 4pol 7h	500V 50-60 Hz 5pol 7h	>50V 100-300Hz 3pol 10h	>50V 100-300Hz 4pol 10h	>50V 100-300Hz 5pol 10h	>50V 301-500Hz 3pol 2h	>50V 301-500Hz 4pol 2h	>50V 301-500Hz 5pol 2h	Stück	g Stück
16	3	11928			11930			11931			11932			11933			11934			10	185
16	4							11907						11936						10	240
16	5							11906												10	260

11906

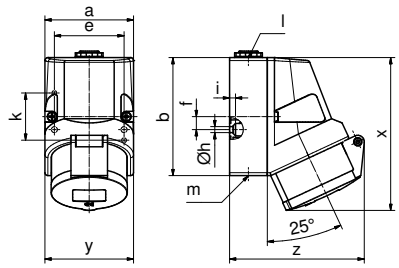

1MB7

Ampere Poles	16 3	16 4	16 5
a	64	75	75
b	87	100	100
e	51	59	59
f	-	11	11
h	4,1	5,1	5,1
i	4,5	4,5	4,5
k	40	-	-
Øl	M20	M20	M20
n	f. M20	f. M20	f. M20
x	118	129	131
y	64	75	75
z	104	108	116
Cond. mm² min.	1,5	1,5	1,5
Cond. mm² max.	4	4	4

Wandsteckdose QUICK-CONNECT

- schraublose Klemmen
- Kontex-Kontakt
- Leitungseinführung einmal oben (offen), zweimal unten (verschl.)
- Gehäuseunterteil um 180º drehbar
- geeignet f. Durchgangsverdrahtung m. Spezialklemmen
- Schutzart IP44

QUICK CONNECT — Doppelklemme

Ampere (2P+E, 3P+E, 3+N+E)	Polzahl	110V 50-60 Hz 3pol 4h	110V 50-60 Hz 4pol 4h	110V 50-60 Hz 5pol 4h	230V 50-60 Hz 3pol 6h	230V 50-60 Hz 4pol 9h	230V 50-60 Hz 5pol 9h	400V 50-60 Hz 3pol 9h	400V 50-60 Hz 4pol 6h	400V 50-60 Hz 5pol 6h	500V 50-60 Hz 3pol 7h	500V 50-60 Hz 4pol 7h	500V 50-60 Hz 5pol 7h	>50V 100-300Hz 3pol 10h	>50V 100-300Hz 4pol 10h	>50V 100-300Hz 5pol 10h	>50V 301-500Hz 3pol 2h	>50V 301-500Hz 4pol 2h	>50V 301-500Hz 5pol 2h	Stück	g Stück
16	4							11944			11945									10	305
16	5							11909			11947									10	325
32	3	11948			11949															10	350
32	4				11955			11956			11957			110073						10	365
32	5	11960			110322			11962			11963									10	405
16	5							110451												10	330

11909

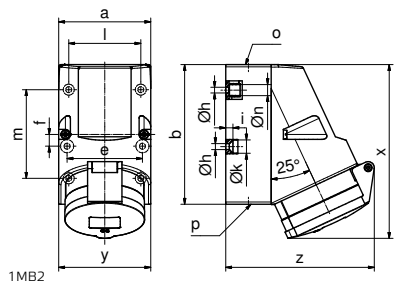

1MB2

Ampere Poles	16 3	16 4	16 5	32 3	32 4	32 5
a	83	83	83	83	83	83
b	126	126	126	126	126	126
e	68	68	68	68	68	68
f	11	11	11	11	11	11
h	5,5	5,5	5,5	5,5	5,5	5,5
i	6,5	6,5	6,5	6,5	6,5	6,5
k	12	12	12	12	12	12
l	65	65	65	65	65	65
m	80	80	80	80	80	80
n	10	10	10	10	10	10
o	M25	M25	M25	M25	M25	M25
p	2xM25	2xM25	2xM25	2xM25	2xM25	2xM25
x	166	153	154	156	156	157
y	83	83	83	83	83	83
z	120	127	130	130	130	136
Cond. mm² min.	1,5	1,5	1,5	2,5	2,5	2,5
Cond. mm² max.	4	4	4	10	10	10

Nicht aufgeführte Spannungen und Frequenzen auf Anfrage

Technische Informationen - IEC 60309-1/2, EN 60309, VDE 0623

Wandsteckdose QUICK-CONNECT gerade

- schraublose Klemmen
- Kontex-Kontakt
- Leitungseinführung 7 x M20/25
- mit großem Anschlussraum
- Schutzart IP44

QUICK CONNECT

Ampere	Polzahl	110V 50-60 Hz 2P+E 3P+E 3+N+E	230V 50-60 Hz 2P+E 3P+E 3+N+E	400V 50-60 Hz 2P+E 3P+E 3+N+E	500V 50-60 Hz 2P+E 3P+E 3+N+E	>50V 100-300Hz 2P+E 3P+E 3+N+E	>50V 301-500Hz 2P+E 3P+E 3+N+E	Stück	g Stück
		3pol 4pol 5pol	3pol 4pol 5pol	3pol 4pol 5pol	3pol 4pol 5pol	3pol 4pol 5pol	3pol 4pol 5pol		
		4h 4h 4h	6h 9h 9h	9h 6h 6h	7h 7h 7h	10h 10h 10h	2h 2h 2h		
16	3	**110542**	**110541**	**110543**				10	320
16	4	**110545**	**110544**	**110546**				10	335
16	5	**110548**	**110547**	**110549**				10	355
32	3	**110551**	**110550**	**110552**				10	380
32	4	**110554**	**110553**	**110555**				10	395
32	5	**110557**	**110556**	**110558**				10	435

110558

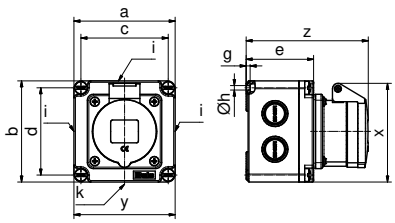

1MB120

Ampere	16	16	16	32	32	32
Poles	3	4	5	3	4	5
a	102	102	102	102	102	102
b	102	102	102	102	102	102
c	88	88	88	88	88	88
d	88	88	88	88	88	88
e	68	68	68	68	68	68
g	4	4	4	4	4	4
Øh	4,5	4,5	4,5	4,5	4,5	4,5
i	2xM20/M25	2xM20/M25	2xM20/M25	2xM20/M25	2xM20/M25	2xM20/M25
k	M20/25	M20/25	M20/25	M20/25	M20/25	M20/25
x	92	96	100	101	101	106
y	102	102	102	102	102	102
z	120	123	123	132	132	131
Cond. mm² min.	1,5	1,5	1,5	2,5	2,5	2,5
Cond. mm² max.	4	4	4	10	10	10

Wandsteckdose

- Leitungseinführung einmal oben (offen), zweimal unten (verschl.)
- Gehäuseunterteil um 180º drehbar
- vernickelte Kontakte
- Kontex-Kontakt
- Rahmenklemmen
- Schutzart IP44
- Bei Wandsteckdosen Schraubklemme mit Pilot bitte an die Bestell-Nummer ein -P anhängen

Ampere	Polzahl	110V 50-60 Hz 2P+E 3P+E 3+N+E	230V 50-60 Hz 2P+E 3P+E 3+N+E	400V 50-60 Hz 2P+E 3P+E 3+N+E	500V 50-60 Hz 2P+E 3P+E 3+N+E	>50V 100-300Hz 2P+E 3P+E 3+N+E	>50V 301-500Hz 2P+E 3P+E 3+N+E	Stück	g Stück
		3pol 4pol 5pol	3pol 4pol 5pol	3pol 4pol 5pol	3pol 4pol 5pol	3pol 4pol 5pol	3pol 4pol 5pol		
		4h 4h 4h	6h 9h 9h	9h 6h 6h	7h 7h 7h	10h 10h 10h	2h 2h 2h		
QUICK CONNECT									
63	4			**110415**	**110445**			5	900
63	5			**110383**				5	945
Schraubklemme:									
63	3	**1106**	**1104**	**1107**	**11795**	**11345**	**11640**	5	780
63	4	**1125**	**1126**	**1127**	**1128**	**11221**	**11051**	5	795
63	5	**1129**	**1130**	**1124**	**11208**	**11429**	**1108**	5	830

1124

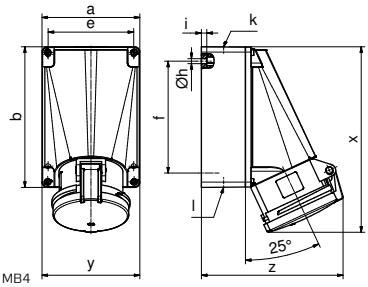

1MB4

Ampere	63	63	63
Poles	3	4	5
a	119	119	119
b	171	171	171
e	104	104	104
f	136	136	136
Øh	6,1	6,1	6,1
i	6,5	6,5	6,5
k	M40	M40	M40
l	2xM32	2xM32	2xM32
x	226	226	226
y	119	119	119
z	173	173	173
Cond. mm² min.	6	6	6
Cond. mm² max.	25	25	25

Wandsteckdose QUICK-CONNECT TE

- schraublose Klemmen
- Kontex-Kontakt
- hochwärmebeständiger Kontaktträger
- vernickelte Kontakte
- Rahmenklemmen
- mit großem Anschlussraum
- Schutzart IP44

QUICK CONNECT

Ampere	Polzahl	110V 50-60 Hz 2P+E 3P+E 3+N+E	230V 50-60 Hz 2P+E 3P+E 3+N+E	400V 50-60 Hz 2P+E 3P+E 3+N+E	500V 50-60 Hz 2P+E 3P+E 3+N+E	>50V 100-300Hz 2P+E 3P+E 3+N+E	>50V 301-500Hz 2P+E 3P+E 3+N+E	Stück	g Stück
		3pol 4pol 5pol	3pol 4pol 5pol	3pol 4pol 5pol	3pol 4pol 5pol	3pol 4pol 5pol	3pol 4pol 5pol		
		4h 4h 4h	6h 9h 9h	9h 6h 6h	7h 7h 7h	10h 10h 10h	2h 2h 2h		
63	4			**110486**				1	1580
63	5			**110487**				1	1690

110487

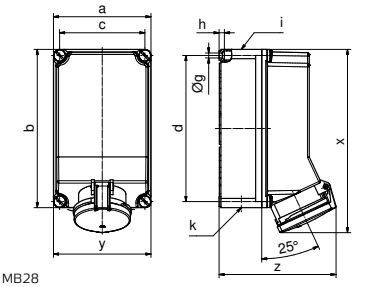

1MB28

Ampere	63	63	63
Poles	3	4	5
a	160	160	160
b	260	260	260
c	140	140	140
d	240	240	240
Øg	8,3	8,3	8,3
h	9	9	9
i	M40	M40	M40
k	M32/40	M32/40	M32/40
x	302	302	302
y	160	160	160
z	192	192	192
Cond. mm² min.	6	6	6
Cond. mm² max.	25	25	25

Technische Informationen - IEC 60309-1/2, EN 60309, VDE 0623

Wandsteckdose QUICK-CONNECT gerade

- schraublose Klemmen
- Kontex-Kontakt
- Leitungseinführung 7xM20/25
- mit großem Anschlussraum
- Schutzart IP67

QUICK CONNECT

Ampere	Polzahl	110V 50-60 Hz 3pol 4h	110V 50-60 Hz 4pol 4h	110V 50-60 Hz 5pol 4h	230V 50-60 Hz 3pol 6h	230V 50-60 Hz 4pol 9h	230V 50-60 Hz 5pol 9h	400V 50-60 Hz 3pol 9h	400V 50-60 Hz 4pol 6h	400V 50-60 Hz 5pol 6h	500V 50-60 Hz 3pol 7h	500V 50-60 Hz 4pol 7h	500V 50-60 Hz 5pol 7h	>50V 100-300Hz 3pol 10h	>50V 100-300Hz 4pol 10h	>50V 100-300Hz 5pol 10h	>50V 301-500Hz 3pol 2h	>50V 301-500Hz 4pol 2h	>50V 301-500Hz 5pol 2h	Stück	g Stück
16	3	**110560**			**110559**			**110561**												10	340
16	4	**110563**			**110564**			**110562**												10	355
16	5	**110566**			**110567**			**110565**												10	375
32	3	**110569**			**110568**			**110570**												10	415
32	4	**110572**			**110571**			**110573**												10	435
32	5	**110575**			**110574**			**110576**												10	470

110576

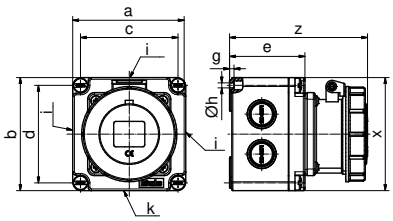

1MB121

Ampere	16	16	16	32	32	32
Poles	3	4	5	3	4	5
a	102	102	102	102	102	102
b	102	102	102	102	102	102
c	88	88	88	88	88	88
d	88	88	88	88	88	88
e	68	68	68	68	68	68
g	4	4	4	4	4	4
h	4,5	4,5	4,5	4,5	4,5	4,5
i	2xM20/M25	2xM20/M25	2xM20/M25	2xM20/M25	2xM20/M25	2xM20/M25
Øk	M20/25	M20/25	M20/25	M20/25	M20/25	M20/25
x	102	102	102	102	102	102
y	102	102	102	102	102	102
z	125	126	125	134	134	134
Cond. mm² min.	1,5	1,5	1,5	2,5	2,5	2,5
Cond. mm² max.	4	4	4	10	10	10

Wandsteckdose

- Schraubklemmen
- Leitungseinführung einmal oben (offen), bei 16A einmal, bei 32A zweimal unten (verschl.)
- Gehäuseunterteil um 180º drehbar
- Schutzart IP67

Ampere	Polzahl	110V 50-60 Hz 3pol 4h	110V 50-60 Hz 4pol 4h	110V 50-60 Hz 5pol 4h	230V 50-60 Hz 3pol 6h	230V 50-60 Hz 4pol 9h	230V 50-60 Hz 5pol 9h	400V 50-60 Hz 3pol 9h	400V 50-60 Hz 4pol 6h	400V 50-60 Hz 5pol 6h	500V 50-60 Hz 3pol 7h	500V 50-60 Hz 4pol 7h	500V 50-60 Hz 5pol 7h	>50V 100-300Hz 3pol 10h	>50V 100-300Hz 4pol 10h	>50V 100-300Hz 5pol 10h	>50V 301-500Hz 3pol 2h	>50V 301-500Hz 4pol 2h	>50V 301-500Hz 5pol 2h	Stück	g Stück
16	3	**1132**			**1133**			**1134**			**11320**			**11350**			**11027**			10	210
16	4	**1135**			**1136**			**1137**			**1138**			**1139**			**1140**			10	265
16	5	**1141**			**1142**			**1143**			**11343**			**11390**			**11342**			10	300
32	3	**1144**			**1145**			**1146**												10	395
32	4	**1147**			**1148**			**1149**			**1150**			**1151**			**1152**			10	415
32	5	**1153**			**1154**			**1155**			**11326**			**11432**			**11025**			10	450

1155

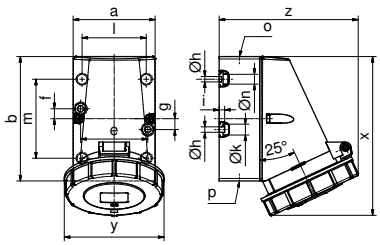

1MB13

Ampere	16	16	16	32	32	32
Poles	3	4	5	3	4	5
a	64	75	75	83	83	83
b	87	100	100	126	126	126
e	51	59	59	68	68	68
f	20	11	11	11	11	11
g	20	-	-	-	-	-
Øh	4,1	5,1	5,1	5,5	5,5	5,5
i	4,5	4,5	4,5	6,5	6,5	6,5
Øk	8	10	10	12	12	12
l	-	-	-	65	65	65
m	-	-	-	80	80	80
Øn	-	-	-	10	10	10
o	1xM20	1xM20	1xM20	1xM25	1xM25	1xM25
p	f. M20	f. M20	f. M20	2xM25	2xM25	2xM25
x	119	131	134	161	161	161
y	71	79	86	94	94	101
z	104	115	120	138	139	141
Cond. mm² min.	1,5	1,5	1,5	2,5	2,5	2,5
Cond. mm² max.	4	4	4	10	10	10

Wandsteckdose QUICK-CONNECT TE

- schraublose Klemmen
- Kontex-Kontakt
- hochwärmebeständiger Kontaktträger
- vernickelte Kontakte
- mit großem Anschlussraum
- Schutzart IP67

QUICK CONNECT

Ampere	Polzahl	110V 50-60 Hz 3pol 4h	110V 50-60 Hz 4pol 4h	110V 50-60 Hz 5pol 4h	230V 50-60 Hz 3pol 6h	230V 50-60 Hz 4pol 9h	230V 50-60 Hz 5pol 9h	400V 50-60 Hz 3pol 9h	400V 50-60 Hz 4pol 6h	400V 50-60 Hz 5pol 6h	500V 50-60 Hz 3pol 7h	500V 50-60 Hz 4pol 7h	500V 50-60 Hz 5pol 7h	>50V 100-300Hz 3pol 10h	>50V 100-300Hz 4pol 10h	>50V 100-300Hz 5pol 10h	>50V 301-500Hz 3pol 2h	>50V 301-500Hz 4pol 2h	>50V 301-500Hz 5pol 2h	Stück	g Stück
16	3	**11579**			**11492**									**110436**						1	430
16	4				**11630**			**11493**			**11155**									1	450
16	5	**11566**						**110094**						**110435**						1	480

110094

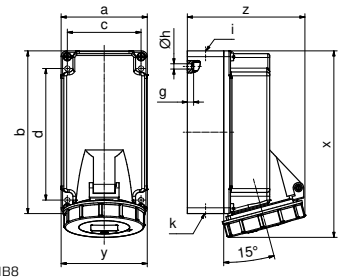

1MB8

Ampere	16	16	16
Poles	3	4	5
a	90	90	90
b	170	170	170
c	77	77	77
d	137,5	137,5	137,5
g	6,5	6,5	6,5
Øh	5,5	5,5	5,5
i	M20	M20	M20
k	M25/20	M25/20	M25/20
x	195	192	195
y	90	90	90
z	109	115	123
Cond. mm² min.	1,5	1,5	1,5
Cond. mm² max.	4	4	4

Technische Informationen - IEC 60309-1/2, EN 60309, VDE 0623

Wandsteckdose QUICK-CONNECT TE

- schraublose Klemmen
- Kontex-Kontakt
- hochwärmebeständiger Kontaktträger
- vernickelte Kontakte
- mit großem Anschlussraum
- Schutzart IP67

QUICK CONNECT

2P+E Ampere	3P+E Polzahl	110V 50-60 Hz 3pol 4h	110V 50-60 Hz 4pol 4h	110V 50-60 Hz 5pol 4h	230V 50-60 Hz 3pol 6h	230V 50-60 Hz 4pol 9h	230V 50-60 Hz 5pol 9h	400V 50-60 Hz 3pol 9h	400V 50-60 Hz 4pol 6h	400V 50-60 Hz 5pol 6h	500V 50-60 Hz 3pol 7h	500V 50-60 Hz 4pol 7h	500V 50-60 Hz 5pol 7h	>50V 100-300Hz 3pol 10h	>50V 100-300Hz 4pol 10h	>50V 100-300Hz 5pol 10h	>50V 301-500Hz 3pol 2h	>50V 301-500Hz 4pol 2h	>50V 301-500Hz 5pol 2h	Stück	g Stück
32	3	**11580**			**11496**			**11879**												1	825
32	4				**11555**			**11461**			**11156**									1	830
32	5							**110075**												1	850

110075

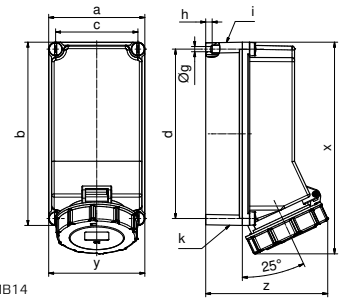

1MB14

Ampere	32	32	32
Poles	3	4	5
a	118	118	118
b	225	225	225
c	101	101	101
d	208	208	208
Øg	6,5	6,5	6,5
h	8	8	8
i	2xM25	2xM25	2xM25
k	2xM25	2xM25	2xM25
x	260	260	260
y	118	118	118
z	144	144	150
Cond. mm² min.	2,5	2,5	2,5
Cond. mm² max.	10	10	10

Wandsteckdose

- Leitungseinführung einmal oben (offen), einmal unten (verschl.)
- vernickelte Kontakte
- Gehäuseunterteil um 180º drehbar
- Kontex-Kontakt
- Rahmenklemmen
- Schutzart IP67
- Bei Wandsteckdosen Schraubklemme mit Pilot bitte an die Bestell-Nummer ein -P anhängen

2P+E Ampere	3P+E Polzahl	110V 50-60 Hz 3pol 4h	110V 50-60 Hz 4pol 4h	110V 50-60 Hz 5pol 4h	230V 50-60 Hz 3pol 6h	230V 50-60 Hz 4pol 9h	230V 50-60 Hz 5pol 9h	400V 50-60 Hz 3pol 9h	400V 50-60 Hz 4pol 6h	400V 50-60 Hz 5pol 6h	500V 50-60 Hz 3pol 7h	500V 50-60 Hz 4pol 7h	500V 50-60 Hz 5pol 7h	>50V 100-300Hz 3pol 10h	>50V 100-300Hz 4pol 10h	>50V 100-300Hz 5pol 10h	>50V 301-500Hz 3pol 2h	>50V 301-500Hz 4pol 2h	>50V 301-500Hz 5pol 2h	Stück	g Stück
QUICK CONNECT																					
63	4							**110416**			**110446**									5	960
63	5							**110413**												5	1005
Schraubklemme:																					
63	3	**1156**			**1157**			**1158**									**11748**			5	800
63	4	**1159**			**1160**			**1161**			**1162**			**11433**			**11341**			5	840
63	5	**1163**			**1164**			**1112**			**11017**			**11368**			**11126**			5	875

1112

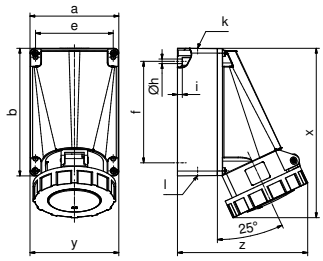

1MB3

Ampere	63	63	63
Poles	3	4	5
a	118	118	118
b	170	170	170
e	104	104	104
f	136	136	136
Øh	6,1	6,1	6,1
i	6,5	6,5	6,5
k	M40	M40	M40
l	M32/32	M32/32	M32/32
x	228	228	228
y	118	118	118
z	176	176	176
Cond. mm² min.	6	6	6
Cond. mm² max.	25	25	25

Wandsteckdose

- Schraubklemmen
- Leitungseinführung einmal M50 oben
- hochwärmebeständiger Kontaktträger
- Kontex-Kontakt
- vernickelte Kontakte
- Rahmenklemmen
- Schutzart IP67
- Bei Wandsteckdosen Schraubklemme mit Pilot bitte an die Bestell-Nummer ein -P anhängen

2P+E Ampere	3P+E Polzahl	110V 50-60 Hz 3pol 4h	110V 50-60 Hz 4pol 4h	110V 50-60 Hz 5pol 4h	230V 50-60 Hz 3pol 6h	230V 50-60 Hz 4pol 9h	230V 50-60 Hz 5pol 9h	400V 50-60 Hz 3pol 9h	400V 50-60 Hz 4pol 6h	400V 50-60 Hz 5pol 6h	500V 50-60 Hz 3pol 7h	500V 50-60 Hz 4pol 7h	500V 50-60 Hz 5pol 7h	>50V 100-300Hz 3pol 10h	>50V 100-300Hz 4pol 10h	>50V 100-300Hz 5pol 10h	>50V 301-500Hz 3pol 2h	>50V 301-500Hz 4pol 2h	>50V 301-500Hz 5pol 2h	Stück	g Stück
125	3	**11436**			**11437**			**11438**			**110452**									1	1535
125	4	**11439**			**11440**			**11441**			**11442**			**11443**			**11444**			1	1965
125	5	**11445**			**11446**			**11447**									**110468**			1	2085

11447

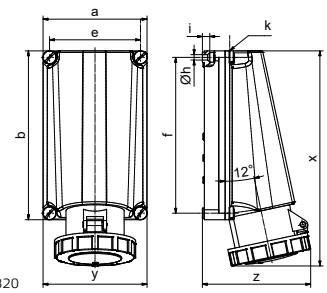

1MB20

Ampere	125	125	125
Poles	3	4	5
a	160	160	160
b	260	260	260
c	140	140	140
d	240	240	240
h	8,3	8,3	8,3
i	11,5	11,5	11,5
k	M50	M50	M50
l	332	332	332
x	160	160	160
y	168	168	168
z	25	25	25
Cond. mm² min.	70	70	70
Cond. mm² max.	25	25	25

Technische Informationen - IEC 60309-1/2, EN 60309, VDE 0623

Wandsteckdose QUICK-CONNECT

- schraublose Klemmen
- Kontex-Kontakt
- hochwärmebeständiger Kontaktträger
- vernickelte Kontakte
- Rahmenklemmen
- mit großem Anschlussraum
- Schutzart IP67

QUICK CONNECT

Ampere (2P+E)	Polzahl (3P+E / 3+N+E)	110V 50-60 Hz 3pol 4h	110V 50-60 Hz 4pol 4h	110V 50-60 Hz 5pol 4h	230V 50-60 Hz 3pol 6h	230V 50-60 Hz 4pol 9h	230V 50-60 Hz 5pol 9h	400V 50-60 Hz 3pol 9h	400V 50-60 Hz 4pol 6h	400V 50-60 Hz 5pol 6h	500V 50-60 Hz 3pol 7h	500V 50-60 Hz 4pol 7h	500V 50-60 Hz 5pol 7h	>50V 100-300Hz 3pol 10h	>50V 100-300Hz 4pol 10h	>50V 100-300Hz 5pol 10h	>50V 301-500Hz 3pol 2h	>50V 301-500Hz 4pol 2h	>50V 301-500Hz 5pol 2h	Stück	g Stück
63	4							**110488**												1	1620
63	5							**110489**												1	1730

110489

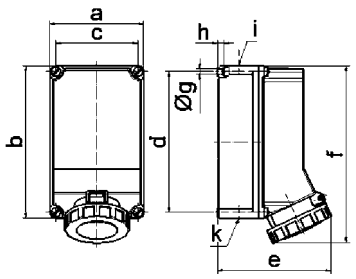

1 MB 15

Ampere	63	63
Polzahl	4	5
a	160,0	160,0
b	260,0	260,0
c	140,0	140,0
d	240,0	240,0
e	195,0	195,0
f	304,0	304,0
ø g	8,1	8,1
h	10,0	10,0
i	M40	M40
k	M32/40	M32/40
Leiter mm² min	6	6
Leiter mm² max	25	25

Wandsteckdose

- Schraubklemmen
- Kontex-Kontakt
- hochwärmebeständiger Kontaktträger
- vernickelte Kontakte
- Rahmenklemmen
- mit großem Anschlussraum
- Schutzart IP67
- Bei Wandsteckdosen mit Pilot bitte an die Bestell-Nummer ein -P anhängen.

Ampere (2P+E)	Polzahl (3P+E / 3+N+E)	110V 50-60 Hz 3pol 4h	110V 50-60 Hz 4pol 4h	110V 50-60 Hz 5pol 4h	230V 50-60 Hz 3pol 6h	230V 50-60 Hz 4pol 9h	230V 50-60 Hz 5pol 9h	400V 50-60 Hz 3pol 9h	400V 50-60 Hz 4pol 6h	400V 50-60 Hz 5pol 6h	500V 50-60 Hz 3pol 7h	500V 50-60 Hz 4pol 7h	500V 50-60 Hz 5pol 7h	>50V 100-300Hz 3pol 10h	>50V 100-300Hz 4pol 10h	>50V 100-300Hz 5pol 10h	>50V 301-500Hz 3pol 2h	>50V 301-500Hz 4pol 2h	>50V 301-500Hz 5pol 2h	Stück	g Stück
125	3				**11476**															1	2850
125	4							**11477**			**11478**									1	2900
125	5							**11479**												1	3195

11479

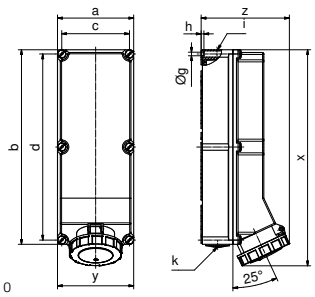

1MB10

Ampere	125	125	125
Poles	3	4	5
a	180	180	180
b	460	460	460
c	160	160	160
d	440	440	440
Øg	8,5	8,5	8,5
h	6,5	6,5	6,5
i	M40	M40	M40
k	M50/40	M50/40	M50/40
x	510	510	510
y	180	180	180
z	208	208	208
Cond. mm² min.	25	25	25
Cond. mm² max.	70	70	70

Technische Informationen - IEC 60309-1/2, EN 60309, VDE 0623

TK-Kombi-Dose QUICK-CONNECT

- schraublose Klemmen
- mit Klemmen, mit Verdrahtung (anschlussfertig vorbereitet)
- 109-QC mit Sicherungssockel 5 x 20 mm
- mit integrierter Schutzkontaktsteckdose 16A/230V ~
- Schutzart IP44

Zubehör siehe Seite 83

QUICK CONNECT

1010-QC

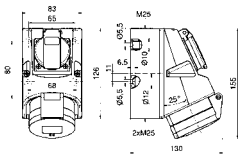

1 MB 122

2P+E Ampere	3P+E Polzahl	3+N+E	230V 50-60 Hz 3pol 6h	4pol 9h	5pol 9h	400V 50-60 Hz 3pol 9h	4pol 6h	5pol 6h	Stück	g Stück
16	5					**109-QC**			10	
16	5					**1010-QC**			10	

TK-Kombi-Dose

- mit Klemmen, ohne Verdrahtung
- mit integrierter Schutzkontaktsteckdose 16A/230V ~
- Schutzart IP44

[1] Bei Verdrahtung über nur eine Zuleitung, Sicherungssockel Type 1862 verwenden

Zubehör siehe Seite 83

108

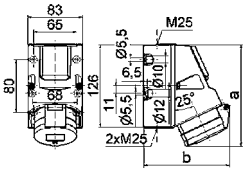

	16A 4p	16A 5p	32A 4p	32A 5p
a	154	155	156	157
b	127	130	130	136

1 MB 17

2P+E Ampere	3P+E Polzahl	3+N+E	230V 50-60 Hz 3pol 6h	4pol 9h	5pol 9h	400V 50-60 Hz 3pol 9h	4pol 6h	5pol 6h	Stück	g Stück
16	4		**1012**						10	400
16	5					**107**			10	410
32[1]	5					**108**			10	465

TK-Kombi-Dose

- mit Klemmen, mit Verdrahtung (anschlussfertig vorbereitet)
- mit integrierter Schutzkontaktsteckdose 16A/230V ~
- Schutzart IP44

Zubehör siehe Seite 83

1010

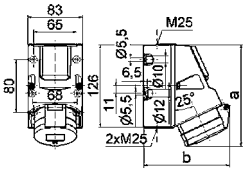

	16A 4p	16A 5p	32A 4p	32A 5p
a	154	155	156	157
b	127	130	130	136

1 MB 17

2P+E Ampere	3P+E Polzahl	3+N+E	230V 50-60 Hz 3pol 6h	4pol 9h	5pol 9h	400V 50-60 Hz 3pol 9h	4pol 6h	5pol 6h	Stück	g Stück
16	4		**1013**						10	420
16	5					**1010**			10	460

TK-Kombi-Dose

- mit Klemmen, mit Verdrahtung (anschlussfertig vorbereitet)
- mit Sicherungssockel 5 x 20 mm DIN 41671 und Schmelzeinsatz 6,3A
- mit integrierter Schutzkontaktsteckdose 16A/230V ~
- Schutzart IP44

[2] 2 x Schmelzeinsatz 6,3A

Zubehör siehe Seite 83

1011

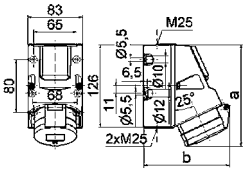

	16A 4p	16A 5p	32A 4p	32A 5p
a	154	155	156	157
b	127	130	130	136

1 MB 17

2P+E Ampere	3P+E Polzahl	3+N+E	230V 50-60 Hz 3pol 6h	4pol 9h	5pol 9h	400V 50-60 Hz 3pol 9h	4pol 6h	5pol 6h	Stück	g Stück
16	5					**109**			10	500
32[2]	4		**1020**						10	515
32	5					**1011**			10	510

TK-Kombi-Dose

- Belgisch-Französisches System
- mit Klemmen, mit Verdrahtung (anschlussfertig vorbereitet)
- mit Sicherungssockel 5 x 20 mm DIN 41671 und Schmelzeinsatz 6,3A
- mit integrierter Schutzkontaktsteckdose 16A/230V ~
- Schutzart IP44

[2] 2 x Schmelzeinsatz 6,3A

Zubehör siehe Seite 83

1018

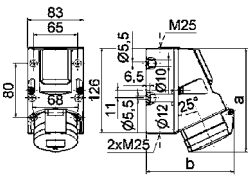

	16A 4p	16A 5p	32A 4p	32A 5p
a	154	155	156	157
b	127	130	130	136

1 MB 17

2P+E Ampere	3P+E Polzahl	3+N+E	230V 50-60 Hz 3pol 6h	4pol 9h	5pol 9h	400V 50-60 Hz 3pol 9h	4pol 6h	5pol 6h	Stück	g Stück
16[2]	4		**1017**						10	450
16	5					**1015**			10	500
32[2]	4		**1019**						10	515
32	5					**1018**			10	510

Technische Informationen

- IEC 60309-1/2, EN 60309, VDE 0623
- Besonders geeignet für raue Betriebsbedingungen, insbesondere resistent gegen aggressive Atmosphäre

Wandsteckdose QUICK-CONNECT TE

- schraublose Klemmen
- Kontex-Kontakt
- zum Durchschleifen
- hochwärmebeständiger Kontaktträger
- vernickelte Kontakte
- Schutzart IP44

Maßbild siehe Seite 38/3 (1 MB 2)

QUICK CONNECT

11990

2P+E Ampere	3P+E Polzahl	3+N+E	230V 50-60 Hz 3pol 6h	230V 50-60 Hz 4pol 9h	230V 50-60 Hz 5pol 9h	400V 50-60 Hz 3pol 9h	400V 50-60 Hz 4pol 6h	400V 50-60 Hz 5pol 6h	500V 50-60 Hz 3pol 7h	500V 50-60 Hz 4pol 7h	500V 50-60 Hz 5pol 7h	Stück	g Stück
16	4		11538			11485			11968			10	320
16	5		11972			11487			11973			10	330
32	3		11977			11978			11979			10	360
32	4		11983			11984			11985			10	380
32	5		11989			11990			11991			10	420

Wandsteckdose TE

- Schraubklemme
- hochwärmebeständiger Kontaktträger
- Kontex-Kontakt und Rahmenklemmen
- vernickelte Kontakte
- Schutzart IP44
- Bei Wandsteckdosen mit Pilot bitte an die Bestell-Nummer ein -P anhängen

Maßbild siehe Seite 39/2 (1 MB 4)

11799

2P+E Ampere	3P+E Polzahl	3+N+E	230V 50-60 Hz 3pol 6h	230V 50-60 Hz 4pol 9h	230V 50-60 Hz 5pol 9h	400V 50-60 Hz 3pol 9h	400V 50-60 Hz 4pol 6h	400V 50-60 Hz 5pol 6h	500V 50-60 Hz 3pol 7h	500V 50-60 Hz 4pol 7h	500V 50-60 Hz 5pol 7h	Stück	g Stück
63	3		11796									5	825
63	4					11797			11798			5	885
63	5					11799						5	900

Wandsteckdose QUICK-CONNECT TE

- schraublose Klemmen
- Kontex-Kontakt
- zum Durchschleifen
- hochwärmebeständiger Kontaktträger
- vernickelte Kontakte
- Schutzart IP44

QUICK CONNECT

11451

2P+E Ampere	3P+E Polzahl	3+N+E	230V 50-60 Hz 3pol 6h	230V 50-60 Hz 4pol 9h	230V 50-60 Hz 5pol 9h	400V 50-60 Hz 3pol 9h	400V 50-60 Hz 4pol 6h	400V 50-60 Hz 5pol 6h	500V 50-60 Hz 3pol 7h	500V 50-60 Hz 4pol 7h	500V 50-60 Hz 5pol 7h	Stück	g Stück
16	3		11448									1	410
16	4		11995			11449			110018			1	430
16	5					11451						1	450

Wandsteckdose QUICK-CONNECT TE

- schraublose Klemmen
- Kontex-Kontakt
- zum Durchschleifen
- hochwärmebeständiger Kontaktträger
- vernickelte Kontakte
- Schutzart IP44

QUICK CONNECT

110000

2P+E Ampere	3P+E Polzahl	3+N+E	230V 50-60 Hz 3pol 6h	230V 50-60 Hz 4pol 9h	230V 50-60 Hz 5pol 9h	400V 50-60 Hz 3pol 9h	400V 50-60 Hz 4pol 6h	400V 50-60 Hz 5pol 6h	500V 50-60 Hz 3pol 7h	500V 50-60 Hz 4pol 7h	500V 50-60 Hz 5pol 7h	Stück	g Stück
16	5					110098						1	650
32	3		11997									1	755
32	4		11998			11999			110019			1	770
32	5					110000						1	785

Wandsteckdose TE

- Schraubklemme
- zum Durchschleifen
- hochwärmebeständiger Kontaktträger
- Kontex-Kontakt und Rahmenklemmen
- vernickelte Kontakte
- Schutzart IP44
- Bei Wandsteckdosen mit Pilot bitte an die Bestell-Nummer ein -P anhängen

Maßbild siehe Seite 39/3 (1 MB 28)

11803

2P+E Ampere	3P+E Polzahl	3+N+E	230V 50-60 Hz 3pol 6h	230V 50-60 Hz 4pol 9h	230V 50-60 Hz 5pol 9h	400V 50-60 Hz 3pol 9h	400V 50-60 Hz 4pol 6h	400V 50-60 Hz 5pol 6h	500V 50-60 Hz 3pol 7h	500V 50-60 Hz 4pol 7h	500V 50-60 Hz 5pol 7h	Stück	g Stück
63	3		11800									1	1600
63	4					11801			11802			1	1610
63	5					11803						1	1720

Nicht aufgeführte Spannungen und Frequenzen auf Anfrage

Technische Informationen

- IEC 60309-1/2, EN 60309, VDE 0623
- Besonders geeignet für raue Betriebsbedingungen, insbesondere resistent gegen aggressive Atmosphäre

Wandsteckdose QUICK-CONNECT TE

- schraublose Klemmen
- Kontex-Kontakt
- zum Durchschleifen
- hochwärmebeständiger Kontaktträger
- vernickelte Kontakte
- Schutzart IP67

Maßbild siehe Seite 40/3 (1 MB 8)

QUICK CONNECT

11455

2P+E Ampere	3P+E Polzahl	3+N+E	230V 50-60 Hz 3pol 6h	230V 50-60 Hz 4pol 9h	230V 50-60 Hz 5pol 9h	400V 50-60 Hz 3pol 9h	400V 50-60 Hz 4pol 6h	400V 50-60 Hz 5pol 6h	500V 50-60 Hz 3pol 7h	500V 50-60 Hz 4pol 7h	500V 50-60 Hz 5pol 7h	Stück	g Stück
16	3		11452			110387			110388			1	430
16	4		11790			11453			110020			1	450
16	5					11455						1	480

Wandsteckdose QUICK-CONNECT TE

- schraublose Klemmen
- Kontex-Kontakt
- zum Durchschleifen
- hochwärmebeständiger Kontaktträger
- vernickelte Kontakte
- Schutzart IP67

Maßbild siehe Seite 41/1 (1 MB 14)

QUICK CONNECT

110017

2P+E Ampere	3P+E Polzahl	3+N+E	230V 50-60 Hz 3pol 6h	230V 50-60 Hz 4pol 9h	230V 50-60 Hz 5pol 9h	400V 50-60 Hz 3pol 9h	400V 50-60 Hz 4pol 6h	400V 50-60 Hz 5pol 6h	500V 50-60 Hz 3pol 7h	500V 50-60 Hz 4pol 7h	500V 50-60 Hz 5pol 7h	Stück	g Stück
32	3		110014									1	825
32	4					110015			110016			1	845
32	5					110017						1	860

Wandsteckdose TE

- Schraubklemme
- hochwärmebeständiger Kontaktträger
- Kontex-Kontakt und Rahmenklemmen
- vernickelte Kontakte
- Schutzart IP67
- Bei Wandsteckdosen mit Pilot bitte an die Bestell-Nummer ein -P anhängen

Maßbild siehe Seite 41/2 (1 MB 3)

11825

2P+E Ampere	3P+E Polzahl	3+N+E	230V 50-60 Hz 3pol 6h	230V 50-60 Hz 4pol 9h	230V 50-60 Hz 5pol 9h	400V 50-60 Hz 3pol 9h	400V 50-60 Hz 4pol 6h	400V 50-60 Hz 5pol 6h	500V 50-60 Hz 3pol 7h	500V 50-60 Hz 4pol 7h	500V 50-60 Hz 5pol 7h	Stück	g Stück
63	3		11822									5	900
63	4					11823			11824			5	920
63	5					11825						5	950

Wandsteckdose TE

- Schraubklemme
- zum Durchschleifen
- hochwärmebeständiger Kontaktträger
- Kontex-Kontakt und Rahmenklemmen
- vernickelte Kontakte
- Schutzart IP67
- Bei Wandsteckdosen mit Pilot bitte an die Bestell-Nummer ein -P anhängen

Maßbild siehe Seite 42/1 (1 MB 15)

11829

2P+E Ampere	3P+E Polzahl	3+N+E	230V 50-60 Hz 3pol 6h	230V 50-60 Hz 4pol 9h	230V 50-60 Hz 5pol 9h	400V 50-60 Hz 3pol 9h	400V 50-60 Hz 4pol 6h	400V 50-60 Hz 5pol 6h	500V 50-60 Hz 3pol 7h	500V 50-60 Hz 4pol 7h	500V 50-60 Hz 5pol 7h	Stück	g Stück
63	3		11826									1	1610
63	4					11827			11828			1	1620
63	5					11829						1	1640

Wandsteckdose TE

- Schraubklemme
- hochwärmebeständiger Kontaktträger
- Kontex-Kontakt und Rahmenklemmen
- vernickelte Kontakte
- Schutzart IP67
- Bei Wandsteckdosen mit Pilot bitte an die Bestell-Nummer ein -P anhängen

Maßbild siehe Seite 42/2 (1 MB 10)

11815

2P+E Ampere	3P+E Polzahl	3+N+E	230V 50-60 Hz 3pol 6h	230V 50-60 Hz 4pol 9h	230V 50-60 Hz 5pol 9h	400V 50-60 Hz 3pol 9h	400V 50-60 Hz 4pol 6h	400V 50-60 Hz 5pol 6h	500V 50-60 Hz 3pol 7h	500V 50-60 Hz 4pol 7h	500V 50-60 Hz 5pol 7h	Stück	g Stück
125	3		11812									1	2850
125	4					11813			11814			1	2900
125	5					11815						1	3195

Technische Informationen

- IEC 60309-1/2, EN 60309, VDE 0623
- mit elektrischer PSK-Verriegelung

Wandsteckdose
- mit elektrischer PSK-Verriegelung und zusätzlich M20 oben
- hochwärmebeständiger Kontakt-träger
- Kontex-Kontakt
- Rahmenklemmen
- Schutzart IP44

11787

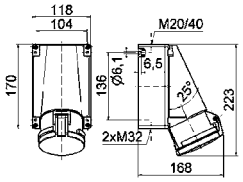

1 MB 36

2P+E 3P+E 3+N+E Ampere	Polzahl	400V 50-60 Hz 3pol 9h	4pol 6h	5pol 6h	500V 50-60 Hz 3pol 7h	4pol 7h	5pol 7h	Stück	g Stück
63	4	**11785**			**11786**			5	860
63	5	**11787**						5	900

Wandsteckdose
- mit elektrischer PSK-Verriegelung, Schütz und zusätzlich M20 oben
- hochwärmebeständiger Kontakt-träger
- vernickelte Kontakte
- Kontex-Kontakt
- Rahmenklemmen
- Schutzart IP44

Andere Schütz-Fabrikate auf Anfrage

16873

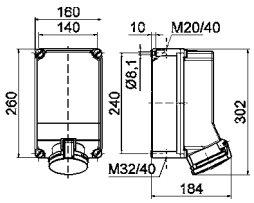

1 MB 38

2P+E 3P+E 3+N+E Ampere	Polzahl	400V 50-60 Hz 3pol 9h	4pol 6h	5pol 6h	500V 50-60 Hz 3pol 7h	4pol 7h	5pol 7h	Stück	g Stück
63	4	**16871**			**16872**			1	3140
63	5	**16873**						1	2920

Wandsteckdose
- mit elektrischer PSK-Verriegelung und zusätzlich M20 oben
- hochwärmebeständiger Kontakt-träger
- vernickelte Kontakte
- Kontex-Kontakt
- Rahmenklemmen
- Schutzart IP67

11038

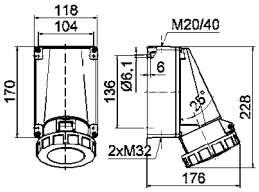

1 MB 31

2P+E 3P+E 3+N+E Ampere	Polzahl	400V 50-60 Hz 3pol 9h	4pol 6h	5pol 6h	500V 50-60 Hz 3pol 7h	4pol 7h	5pol 7h	Stück	g Stück
63	4	**11052**			**11014**			5	875
63	5	**11038**						5	955

Wandsteckdose
- mit elektrischer PSK-Verriegelung, Schütz und zusätzlich M20 oben
- hochwärmebeständiger Kontakt-träger
- vernickelte Kontakte
- Kontex-Kontakt
- Rahmenklemmen
- Schutzart IP67

Andere Schütz-Fabrikate auf Anfrage

16072

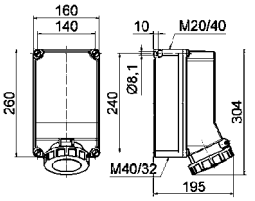

1 MB 32

2P+E 3P+E 3+N+E Ampere	Polzahl	400V 50-60 Hz 3pol 9h	4pol 6h	5pol 6h	500V 50-60 Hz 3pol 7h	4pol 7h	5pol 7h	Stück	g Stück
63	4	**16070**			**16071**			1	
63	5	**16072**						1	2915

Wandsteckdose
- mit elektrischer PSK-Verriegelung und Schütz
- hochwärmebeständiger Kontakt-träger
- vernickelte Kontakte
- Kontex-Kontakt
- Rahmenklemmen
- Schutzart IP67

Andere Schütz-Fabrikate auf Anfrage

1676

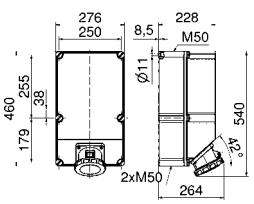

30 MB 104

2P+E 3P+E 3+N+E Ampere	Polzahl	400V 50-60 Hz 3pol 9h	4pol 6h	5pol 6h	500V 50-60 Hz 3pol 7h	4pol 7h	5pol 7h	Stück	g Stück
125	4	**1674**			**1675**			1	9100
125	5	**1676**						1	9115

Technische Informationen

- IEC 60309-1/2, EN 60309, VDE 0623
- Gehäuse, Fenster und Doseneinsatz aus hochwertigem Kunststoff

Wandsteckdose
- mit Tragschiene
- 5 Teilungseinheiten
- vernickelte Kontakte
- Schutzart IP44

15059

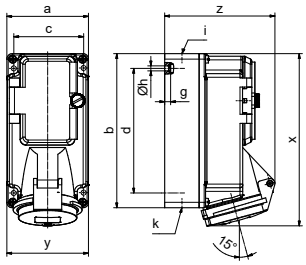

14MB3

Ampere Poles	16 3	16 4	16 5
a	90	90	90
b	170	170	170
c	77	77	77
d	137,5	137,5	137,5
g	6,5	6,5	6,5
Øh	5,5	5,5	5,5
i	M20	M20	M20
k	M25/20	M25/20	M25/20
x	188,5	188,5	190
y	90	90	90
z	108	114	122
Cond. mm² min.	1,5	1,5	1,5
Cond. mm² max.	4	4	4

Absicherung		2P+E 3P+E 3+N+E Ampere	Polzahl	110V 50-60 Hz 3pol 4pol 5pol 4h 4h 4h	230V 50-60 Hz 3pol 4pol 5pol 6h 9h 9h	400V 50-60 Hz 3pol 4pol 5pol 9h 6h 6h	500V 50-60 Hz 3pol 4pol 5pol 7h 7h 7h	>50V 100-300Hz 3pol 4pol 5pol 10h 10h 10h	>50V 301-500Hz 3pol 4pol 5pol 2h 2h 2h	Stück	g Stück
- ohne Absicherung		16	3	15239	15019					1	505
		16	4		15095	156				1	520
		16	5		15096	15059				1	545
- mit 1- bzw. 3pol. Sicherungssockel D01		16	3	15382	1500					1	
		16	4		1529	158				1	
		16	5		1530	159				1	
- mit 1- bzw. 3pol. C-Automat		16	3	15384	1504					1	
		16	4		1533	1505				1	
		16	5		1534	1506				1	890
- mit FI-Schutzschalter 25/0,03A 2pol. bei 16A 3p 40/0,03A 4pol. bei 16A 4/5p		16	3	15386	15101					1	705
		16	4		15102	15103				1	
		16	5		15104	15105				1	810

Wandsteckdose
- mit Tragschiene
- 5 Teilungseinheiten
- vernickelte Kontakte
- Schutzart IP67

15100

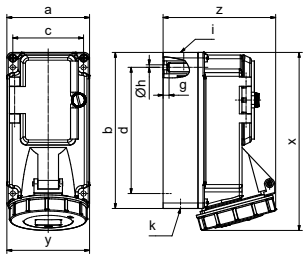

14MB6

Ampere Poles	16 3	16 4	16 5
a	90	90	90
b	170	170	170
c	77	77	77
d	137,5	137,5	137,5
g	6	6	6
Øh	5,5	5,5	5,5
i	M20	M20	M20
k	M25/20	M25/20	M25/20
x	194	193	194
y	90	90	90
z	109	115	123
Cond. mm² min.	1,5	1,5	1,5
Cond. mm² max.	4	4	4

Absicherung		2P+E 3P+E 3+N+E Ampere	Polzahl	110V 50-60 Hz 3pol 4pol 5pol 4h 4h 4h	230V 50-60 Hz 3pol 4pol 5pol 6h 9h 9h	400V 50-60 Hz 3pol 4pol 5pol 9h 6h 6h	500V 50-60 Hz 3pol 4pol 5pol 7h 7h 7h	100-300Hz <50V 3pol 4pol 5pol 10h 10h 10h	100-300Hz <50V 3pol 4pol 5pol 2h 2h 2h	Stück	Stück
- ohne Absicherung		16	3	15240	15024					1	515
		16	4		15097	15098				1	
		16	5		15099	15100				1	580
- mit 1- bzw. 3pol. Sicherungssockel D01		16	3	15383	1501					1	
		16	4		1531	1502				1	
		16	5		1532	1503				1	
- mit 1- bzw. 3pol. C-Automat		16	3	15385	1507					1	
		16	4		1535	1508				1	
		16	5		1536	1509				1	
- mit FI-Schutzschalter 25/0,03A 2pol. bei 16A 3p 40/0,03A 4pol. bei 16A 4/5p		16	3	15387	15106					1	725
		16	4		15107	15108				1	
		16	5		15109	15110				1	835

Nicht aufgeführte Spannungen und Frequenzen auf Anfrage

Technische Informationen

- IEC 60309-1/2, EN 60309, VDE 0623
- Gehäuse, Fenster und Doseneinsatz aus hochwertigem Kunststoff

Wandsteckdose

- mit Tragschiene
- 5 Teilungseinheiten
- vernickelte Kontakte
- Schutzart IP44

1585

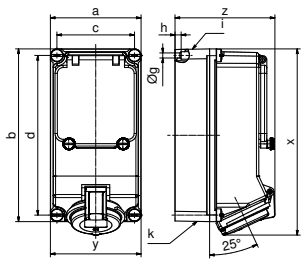

14MB13

Ampere Poles	16 4	16 5	32 3	32 4	32 5
a	118	118	118	118	118
b	225	225	225	225	225
c	101	101	101	101	101
d	208	208	208	208	208
g	6,6	6,6	6,6	6,6	6,6
Øh	8	8	8	8	8
i	2xM25	2xM25	2xM25	2xM25	2xM25
k	2xM25	2xM25	2xM25	2xM25	2xM25
x	243	243	251	251	251
y	118	118	118	118	118
z	131	130	135	135	141

Absicherung

		2P+E Ampere	3P+E Polzahl	110V 50-60 Hz 3pol 4h	110V 50-60 Hz 4pol 4h	110V 50-60 Hz 5pol 4h	230V 50-60 Hz 3pol 6h	230V 50-60 Hz 4pol 9h	230V 50-60 Hz 5pol 9h	400V 50-60 Hz 3pol 9h	400V 50-60 Hz 4pol 6h	400V 50-60 Hz 5pol 6h	500V 50-60 Hz 3pol 7h	500V 50-60 Hz 4pol 7h	500V 50-60 Hz 5pol 7h	>50V 100-300Hz 3pol 10h	>50V 100-300Hz 4pol 10h	>50V 100-300Hz 5pol 10h	>50V 301-500Hz 3pol 2h	>50V 301-500Hz 4pol 2h	>50V 301-500Hz 5pol 2h	Stück	g Stück
- ohne Absicherung		16	4								**1582**		**15044**									1	
		16	5								**1583**											1	840
		32	3	**15029**			**15030**															1	675
		32	4								**1584**		**15045**									1	
		32	5								**1585**											1	930
- mit 1- bzw. 3pol. Sicherungssockel D01		16	4								**1586**											1	
		16	5								**1587**											1	1035
		32	3				**1537**															1	
		32	4								**1588**											1	
		32	5								**1589**											1	1220
- mit 3pol. C-Automat		16	4								**1594**											1	1185
		16	5								**1595**											1	
		32	4								**1596**											1	
		32	5								**1597**											1	1310
- mit FI-Schutzschalter 40/0,03A 4pol.		16	4								**15125**											1	
		16	5								**15076**											1	1275
		32	4								**15126**											1	1440
		32	5								**15077**											1	1355

Technische Informationen

- IEC 60309-1/2, EN 60309, VDE 0623
- Gehäuse, Fenster und Doseneinsatz aus hochwertigem Kunststoff

Wandsteckdose
- mit Tragschiene
- 5 Teilungseinheiten
- vernickelte Kontakte
- Schutzart IP67

15112

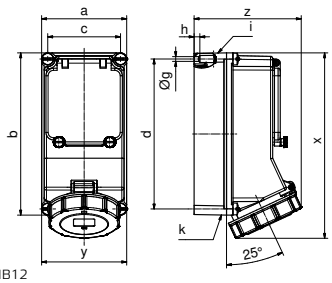

14MB12

Ampere Poles	16 4	16 5	32 3	32 4	32 5
a	118	118	118	118	118
b	225	225	225	225	225
c	101	101	101	101	101
d	208	208	208	208	208
Øg	6,5	6,5	6,5	6,5	6,5
h	8	8	8	8	8
i	2xM25	2xM25	2xM25	2xM25	2xM25
k	2xM25	2xM25	2xM25	2xM25	2xM25
x	250	250	255	255	255
y	118	118	118	118	118
z	127	134	143	143	149
Cond. mm² min.	1,5	1,5	2,5	2,5	2,5
Cond. mm² max.	4	4	10	10	10

Absicherung		2P+E Ampere	3P+E 3+N+E Polzahl	110V 50-60 Hz 3pol 4h	110V 50-60 Hz 4pol 4h	110V 50-60 Hz 5pol 4h	230V 50-60 Hz 3pol 6h	230V 50-60 Hz 4pol 9h	230V 50-60 Hz 5pol 9h	400V 50-60 Hz 3pol 9h	400V 50-60 Hz 4pol 6h	400V 50-60 Hz 5pol 6h	500V 50-60 Hz 3pol 7h	500V 50-60 Hz 4pol 7h	500V 50-60 Hz 5pol 7h	>50V 100-300Hz 3pol 10h	>50V 100-300Hz 4pol 10h	>50V 100-300Hz 5pol 10h	>50V 301-500Hz 3pol 2h	>50V 301-500Hz 4pol 2h	>50V 301-500Hz 5pol 2h	Stück	g Stück
- ohne Absicherung		16	4								**15027**			**15176**								1	950
		16	5								**15028**											1	980
		32	3		**15388**			**15352**														1	1000
		32	4								**15111**			**15177**								1	1020
		32	5								**15112**											1	1160
- mit 1- bzw. 3pol. Sicherungssockel D01		16	4								**15113**											1	1150
		16	5								**15114**											1	1180
		32	3					**1565**														1	1200
		32	4								**15115**											1	1220
		32	5								**15116**											1	1360
- mit 3pol. C-Automat		16	4								**15121**											1	1250
		16	5								**15122**											1	1280
		32	4								**15123**											1	1320
		32	5								**15124**											1	1460
- mit FI-Schutzschalter 40/0,03A 4pol.		16	4								**15127**											1	1410
		16	5								**15078**											1	1440
		32	4								**15128**											1	1480
		32	5								**15079**											1	1520

Technische Informationen

- IEC 60309-1/2, EN 60309, VDE 0623
- Gehäuse, Fenster und Doseneinsatz aus hochwertigem Kunststoff

Wandsteckdose

- mit Tragschiene
- 7 Teilungseinheiten
- 63A mit Rahmenklemmen und Kontex-Kontakt
- vernickelte Kontakte
- Schutzart IP44
- Bei 63A Wandsteckdosen mit Pilot bitte an die Bestell-Nr. ein -P anhängen

15036

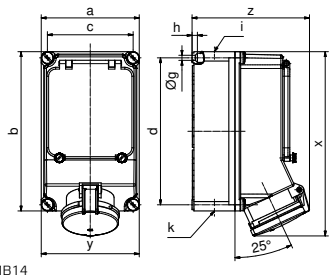

14MB14

Ampere Poles	32 3	32 4	32 5	63 3	63 4	63 5
a	160	160	160	160	160	160
b	260	260	260	260	260	260
c	140	140	140	140	140	140
d	240	240	240	240	240	240
Øg	8,1	8,1	8,1	8,1	8,1	8,1
h	10	10	10	10	10	10
i	M40	M40	M40	M40	M40	M40
k	M40/32	M40/32	M40/32	M40/32	M40/32	M40/32
x	287	287	287	303	303	303
y	160	160	160	160	160	160
z	160	160	165	185	185	185
Cond. mm² min.	2,5	2,5	2,5	6	6	6
Cond. mm² max.	10	10	10	25	25	25

Absicherung

		2P+E Ampere	3P+E Polzahl	110V 50-60 Hz 3pol 4h	110V 4pol 4h	110V 5pol 4h	230V 50-60 Hz 3pol 6h	230V 4pol 9h	230V 5pol 9h	400V 50-60 Hz 3pol 9h	400V 4pol 6h	400V 5pol 6h	500V 50-60 Hz 3pol 7h	500V 4pol 7h	500V 5pol 7h	>50V 100-300Hz 3pol 10h	>50V 4pol 10h	>50V 5pol 10h	>50V 301-500Hz 3pol 2h	>50V 4pol 2h	>50V 5pol 2h	Stück	g Stück
- ohne Absicherung		32	4								15129		15172									1	
		32	5								15130											1	
		63	3				15052															1	
		63	4								15035											1	
		63	5								15036											1	2165
- mit 1- bzw. 3pol. Sicherungssockel D01		32	4								15131											1	
		32	5								15132											1	
		63	3				15058															1	
		63	4								15081											1	
		63	5								15082											1	2165
- mit 3pol. C-Automat		32	4								15138											1	
		32	5								15139											1	
		63	4								15140											1	
		63	5								15141											1	
- mit FI-Schutzschalter 40/0,03A 4pol. bei 32A 63/0,03A 4pol. bei 63A		32	4								15146											1	
		32	5								15147											1	1915
		63	4								15148											1	
		63	5								15017											1	2251

Technische Informationen

- IEC 60309-1/2, EN 60309, VDE 0623
- Gehäuse, Fenster und Doseneinsatz aus hochwertigem Kunststoff

Wandsteckdose

- mit Tragschiene
- 7 Teilungseinheiten
- 63A mit Rahmenklemmen und Kontex-Kontakt
- vernickelte Kontakte
- Schutzart IP67
- Bei 63A Wandsteckdosen mit Pilot bitte an die Bestell-Nr. ein -P anhängen

15001

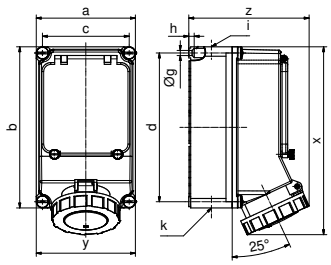

14MB11

Ampere Poles	32 3	32 4	32 5	63 3	63 4	63 5
a	160	160	160	160	160	160
b	260	260	260	260	260	260
c	140	140	140	140	140	140
d	240	240	240	240	240	240
Øg	8,3	8,3	8,3	8,3	8,3	8,3
h	10	10	10	10	10	10
i	M40	M40	M40	M40	M40	M40
k	M40/32	M40/32	M40/32	M40/32	M40/32	M40/32
x	296	296	296	304	304	304
y	160	160	160	160	160	160
z	169	169	174	195	195	195
Cond. mm² min.	2,5	2,5	2,5	6	6	6
Cond. mm² max.	10	10	10	25	25	25

Absicherung

		2P+E Ampere	3P+E Polzahl	110V 50-60 Hz 3pol 4h	110V 4pol 4h	110V 5pol 4h	230V 50-60 Hz 3pol 6h	230V 4pol 9h	230V 5pol 9h	400V 50-60 Hz 3pol 9h	400V 4pol 6h	400V 5pol 6h	500V 50-60 Hz 3pol 7h	500V 4pol 7h	500V 5pol 7h	>50V 100-300Hz 3pol 10h	>50V 4pol 10h	>50V 5pol 10h	>50V 301-500Hz 3pol 2h	>50V 4pol 2h	>50V 5pol 2h	Stück	g Stück
- ohne Absicherung		32	4								**1598**		**15174**									1	
		32	5								**1599**											1	
		63	4								**15000**		**15175**									1	1850
		63	5								**15001**											1	1950
- mit Sicherungssockel D02		32	4								**15133**											1	
		32	5								**15134**											1	
		63	4								**15083**											1	
		63	5								**15013**											1	
- mit 3pol. C-Automat		32	4								**15142**											1	
		32	5								**15143**											1	
		63	4								**15144**											1	
		63	5								**15145**											1	
- mit FI-Schutzschalter 40/0,03A 4pol. bei 32A 63/0,03A 4pol. bei 63A		32	4								**15149**											1	
		32	5								**15150**											1	1970
		63	4								**15151**											1	
		63	5								**15080**											1	2315

Technische Informationen

- IEC 60309-1/2, EN 60309, VDE 0623
- Gehäuse, Fenster und Doseneinsatz aus hochwertigem Kunststoff

Wandsteckdose

- mit Tragschiene
- 8 Teilungseinheiten
- Kontex-Kontakt
- vernickelte Kontakte
- Rahmenklemmen
- Schutzart IP44
- Bei 63A Wandsteckdosen mit Pilot bitte an die Be-stell-Nr. ein -P anhängen

15038

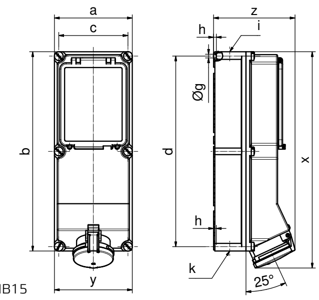

14MB15

Ampere	63	63
Poles	4	5
a	180	180
b	460	460
c	160	160
d	440	440
Øg	8,5	8,5
h	6,5	6,5
i	M40	M40
k	M32/40	M32/40
x	500	500
y	180	180
z	191	189

Absicherung

	Ampere (2P+E, 3P+E, 3+N+E)	Polzahl	110V 50-60 Hz (3pol 4pol 5pol / 4h 4h 4h)	230V 50-60 Hz (3pol 4pol 5pol / 6h 9h 9h)	400V 50-60 Hz (3pol 4pol 5pol / 9h 6h 6h)	500V 50-60 Hz (3pol 4pol 5pol / 7h 7h 7h)	>50V 100-300Hz (3pol 4pol 5pol / 10h 10h 10h)	>50V 301-500Hz (3pol 4pol 5pol / 2h 2h 2h)	Stück	g Stück
- ohne Absicherung	63	4			**15155**	**15156**			1	3800
	63	5			**15038**				1	2830
- mit Sicherungslasttrennschalter NH00	63	4			**15152**	**15153**			1	
	63	5			**15154**				1	3390
- mit FI-Schutzschalter 63/0,03A 4pol.	63	4			**15161**				1	
	63	5			**15162**				1	
- mit FI-Schutzschalter 63/0,3A 4pol.	63	4			**15163**				1	
	63	5			**15164**				1	

1
2
3
4
5
6
7

Technische Informationen

- IEC 60309-1/2, EN 60309, VDE 0623
- Gehäuse, Fenster und Doseneinsatz aus hochwertigem Kunststoff

Wandsteckdose

- mit Tragschiene
- 8 Teilungseinheiten
- Kontex-Kontakt
- Rahmenklemmen
- vernickelte Kontakte
- Schutzart IP67
- Bei 63A und 125A Wand-steckdosen mit Pilot bitte an die Bestell-Nr. ein -P anhängen

15047

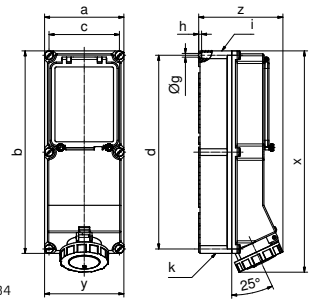

14MB4

Ampere Poles	63 3	63 4	63 5	125 3	125 4	125 5
a	180	180	180	180	180	180
b	460	460	460	460	460	460
c	160	160	160	160	160	160
d	440	440	440	440	440	440
Øg	8,5	8,5	8,5	8,5	8,5	8,5
h	6,5	6,5	6,5	6,5	6,5	6,5
i	M40	M40	M40	M40	M40	M40
k	M40/32	M40/32	M40/32	M40/32	M40/32	M40/32
x	503	503	503	512	512	512
y	180	180	180	180	180	180
z	192	192	192	210	210	210
Cond. mm² min.	6	6	6	6	6	6
Cond. mm² max.	25	25	25	25	25	25

Absicherung

	Ampere	Polzahl	110V 50-60 Hz 3pol 4h	110V 50-60 Hz 4pol 4h	110V 50-60 Hz 5pol 4h	230V 50-60 Hz 3pol 6h	230V 50-60 Hz 4pol 9h	230V 50-60 Hz 5pol 9h	400V 50-60 Hz 3pol 9h	400V 50-60 Hz 4pol 6h	400V 50-60 Hz 5pol 6h	500V 50-60 Hz 3pol 7h	500V 50-60 Hz 4pol 7h	500V 50-60 Hz 5pol 7h	>50V 100-300Hz 3pol 10h	>50V 100-300Hz 4pol 10h	>50V 100-300Hz 5pol 10h	>50V 301-500Hz 3pol 2h	>50V 301-500Hz 4pol 2h	>50V 301-500Hz 5pol 2h	Stück	g Stück
- ohne Absicherung	63	3	**15072**																		1	
	63	4							**1580**			**15157**									1	2890
	63	5							**15047**													
																					1	
	125	4							**15158**			**15159**									1	
	125	5							**15160**												1	3800
- mit FI-Schutzschalter 63/0,03A 4pol. bei 63A 125/0,3A 4pol. bei 125A	63	4							**15165**												1	
	63	5							**15166**												1	3285
	125	4							**15169**												1	
	125	5							**15170**												1	3960
- mit FI-Schutzschalter 63/0,3A 4pol. bei 63A 125/0,5A 4pol. bei 125A	63	4							**15167**												1	
	63	5							**15168**												1	
	125	4							**15171**												1	
	125	5							**15075**												1	

Wandsteckdose

- Kontex-Kontakt
- Rahmenklemmen
- vernickelte Kontakte
- Schutzart IP67
- Bei 63A und 125A Wand-steckdosen mit Pilot bitte an die Bestell-Nr. ein -P anhängen

15009

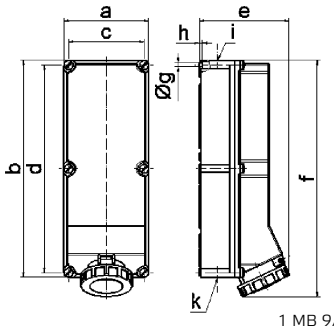

1 MB 9/10

Ampere Polzahl	63 4	63 5	125 4	125 5
a	180,0	180,0	180,0	180,0
b	460,0	460,0	460,0	460,0
c	160,0	160,0	160,0	160,0
d	440,0	440,0	440,0	440,0
e	191,0	191,0	210,0	210,0
f	500,0	500,0	512,0	512,0
ø g	8,3	8,3	8,3	8,3
h	6,5	6,5	6,5	6,5
i	M40	M40	M40	M40
k	M32/40	M32/40	M40/50	M40/50

Absicherung

	Ampere	Polzahl	110V 50-60 Hz 3pol 4h	110V 50-60 Hz 4pol 4h	110V 50-60 Hz 5pol 4h	230V 50-60 Hz 3pol 6h	230V 50-60 Hz 4pol 9h	230V 50-60 Hz 5pol 9h	400V 50-60 Hz 3pol 9h	400V 50-60 Hz 4pol 6h	400V 50-60 Hz 5pol 6h	500V 50-60 Hz 3pol 7h	500V 50-60 Hz 4pol 7h	500V 50-60 Hz 5pol 7h	>50V 100-300Hz 3pol 10h	>50V 100-300Hz 4pol 10h	>50V 100-300Hz 5pol 10h	>50V 301-500Hz 3pol 2h	>50V 301-500Hz 4pol 2h	>50V 301-500Hz 5pol 2h	Stück	g Stück
- mit Sicherungslasttrennschalter NH00	63	4							**15006**			**15042**									1	
	63	5							**15007**												1	3455
	125	4							**15008**			**15043**									1	3715
	125	5							**15009**												1	4030

Technische Informationen

- IEC 60309-1/2, EN 60309, VDE 0623
- Gehäuse, Fenster und Doseneinsatz aus hochwertigem Kunststoff

Wandsteckdose

- abschaltbar
- in 0-Stellung abschließbar
- mit mechanischer Doppelverriegelung
- vernickelte Kontakte
- Schutzart IP44
- als abschaltbare Variante auf Anfrage

Ampere	Polzahl (2P+E / 3P+E / 3+N+E)	110V 50-60 Hz 3pol 4h	110V 50-60 Hz 4pol 4h	110V 50-60 Hz 5pol 4h	230V 50-60 Hz 3pol 6h	230V 50-60 Hz 4pol 9h	230V 50-60 Hz 5pol 9h	400V 50-60 Hz 3pol 9h	400V 50-60 Hz 4pol 6h	400V 50-60 Hz 5pol 6h	500V 50-60 Hz 3pol 7h	500V 50-60 Hz 4pol 7h	500V 50-60 Hz 5pol 7h	>50V 100-300Hz 3pol 10h	>50V 100-300Hz 4pol 10h	>50V 100-300Hz 5pol 10h	>50V 301-500Hz 3pol 2h	>50V 301-500Hz 4pol 2h	>50V 301-500Hz 5pol 2h	Stück	g Stück
16	3	**16008**			**1619**															1	575
16	4				**1641**			**1610**			**1616**									1	605
16	5				**1642**			**1611**												1	615

1611

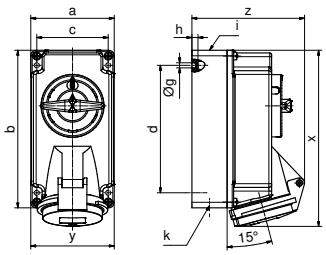

12MB3

Ampere	16	16	16
Poles	3	4	5
a	90	90	90
b	170	170	170
c	77	77	77
d	137,5	137,5	137,5
Øg	5,5	5,5	5,5
h	6,5	6,5	6,5
i	M20	M20	M20
k	M25/20	M25/20	M25/20
x	188	189	190
y	90	90	90
z	108	114	122
Cond. mm² min.	1,5	1,5	1,5
Cond. mm² max.	4	4	4

Wandsteckdose

- abschaltbar
- in 0-Stellung abschließbar
- mit mechanischer Doppelverriegelung
- vernickelte Kontakte
- Schutzart IP44
- als abschaltbare Variante auf Anfrage

Ampere	Polzahl (2P+E / 3P+E / 3+N+E)	110V 50-60 Hz 3pol 4h	110V 50-60 Hz 4pol 4h	110V 50-60 Hz 5pol 4h	230V 50-60 Hz 3pol 6h	230V 50-60 Hz 4pol 9h	230V 50-60 Hz 5pol 9h	400V 50-60 Hz 3pol 9h	400V 50-60 Hz 4pol 6h	400V 50-60 Hz 5pol 6h	500V 50-60 Hz 3pol 7h	500V 50-60 Hz 4pol 7h	500V 50-60 Hz 5pol 7h	>50V 100-300Hz 3pol 10h	>50V 100-300Hz 4pol 10h	>50V 100-300Hz 5pol 10h	>50V 301-500Hz 3pol 2h	>50V 301-500Hz 4pol 2h	>50V 301-500Hz 5pol 2h	Stück	g Stück
16	4				**16058**			**16038**			**16064**									1	980
16	5							**16039**												1	1010
32	3	**16123**			**16097**															1	1160
32	4				**16060**			**16042**			**16066**									1	1205
32	5							**16043**												1	1210

16039

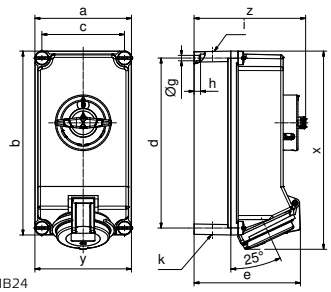

12MB24

Ampere	16	16	32	32	32
Poles	4	5	3	4	5
a	118	118	118	118	118
b	225	225	225	225	225
c	101	101	101	101	101
d	208	208	208	208	208
e	126	134	137	137	144
Øg	6,7	6,7	6,7	6,7	6,7
h	8	8	8	8	8
x	243	243	251	251	251
y	118	118	118	118	118
z	137	137	137	137	137
i	2xM25	2xM25	2xM25	2xM25	2xM25
k	2xM25	2xM25	2xM25	2xM25	2xM25

Wandsteckdose

- abschaltbar
- in 0-Stellung abschließbar
- mit mechanischer Doppelverriegelung
- vernickelte Kontakte
- Rahmenklemmen
- Schutzart IP44
- Bei 63A Wandsteckdosen mit Pilot bitte an die Bestell-Nr. ein -P anhängen
- als abschaltbare Variante auf Anfrage

Ampere	Polzahl (2P+E / 3P+E / 3+N+E)	110V 50-60 Hz 3pol 4h	110V 50-60 Hz 4pol 4h	110V 50-60 Hz 5pol 4h	230V 50-60 Hz 3pol 6h	230V 50-60 Hz 4pol 9h	230V 50-60 Hz 5pol 9h	400V 50-60 Hz 3pol 9h	400V 50-60 Hz 4pol 6h	400V 50-60 Hz 5pol 6h	500V 50-60 Hz 3pol 7h	500V 50-60 Hz 4pol 7h	500V 50-60 Hz 5pol 7h	>50V 100-300Hz 3pol 10h	>50V 100-300Hz 4pol 10h	>50V 100-300Hz 5pol 10h	>50V 301-500Hz 3pol 2h	>50V 301-500Hz 4pol 2h	>50V 301-500Hz 5pol 2h	Stück	g Stück
63	3	**16093**			**16956**															1	2025
63	4				**16933**			**16605**			**16827**									1	2150
63	5							**16603**			**16721**									1	2245

16603

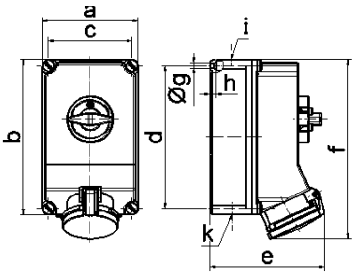

12 MB 30

Ampere	63	63	63
Polzahl	3	4	5
a	160,0	160,0	160,0
b	260,0	260,0	260,0
c	140,0	140,0	140,0
d	240,0	240,0	240,0
e	184,0	184,0	184,0
f	302,0	302,0	302,0
ø g	8,1	8,1	8,1
h	10,0	10,0	10,0
i	M40	M40	M40
k	M32/40	M32/40	M32/40

Technische Informationen

- IEC 60309-1/2, EN 60309, VDE 0623
- Gehäuse, Fenster und Doseneinsatz aus hochwertigem Kunststoff

Wandsteckdose
- abschaltbar
- in 0-Stellung abschließbar
- mit mechanischer Doppelverriegelung
- vernickelte Kontakte
- Schutzart IP67
- als abschaltbare Variante auf Anfrage

Ampere	Polzahl	110V 50-60 Hz 3pol 4h	110V 50-60 Hz 4pol 4h	110V 50-60 Hz 5pol 4h	230V 50-60 Hz 3pol 6h	230V 50-60 Hz 4pol 9h	230V 50-60 Hz 5pol 9h	400V 50-60 Hz 3pol 9h	400V 50-60 Hz 4pol 6h	400V 50-60 Hz 5pol 6h	500V 50-60 Hz 3pol 7h	500V 50-60 Hz 4pol 7h	500V 50-60 Hz 5pol 7h	>50V 100-300Hz 3pol 10h	>50V 100-300Hz 4pol 10h	>50V 100-300Hz 5pol 10h	>50V 301-500Hz 3pol 2h	>50V 301-500Hz 4pol 2h	>50V 301-500Hz 5pol 2h	Stück	g Stück
16	3	16138			160048			160056												1	600
16	4				160053			160049			160057									1	625
16	5				160055			160052			160058									1	640

160052

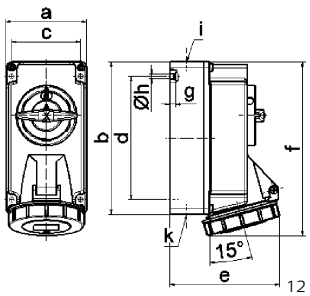

12 MB6

Ampere	16	16	16
Polzahl	3	4	5
a	90,0	90,0	90,0
b	170,0	170,0	170,0
c	77,0	77,0	77,0
d	137,5	137,5	137,5
e	108,0	115,0	121,0
f	191,5	191,5	191,5
g	6,0	6,0	6,0
ø h	5,5	5,5	5,5
i	M20	M20	M20
k	M20/25	M20/25	M20/25

Wandsteckdose
- abschaltbar
- in 0-Stellung abschließbar
- mit mechanischer Doppelverriegelung
- vernickelte Kontakte
- Schutzart IP67
- als abschaltbare Variante auf Anfrage

Ampere	Polzahl	110V 50-60 Hz 3pol 4h	110V 50-60 Hz 4pol 4h	110V 50-60 Hz 5pol 4h	230V 50-60 Hz 3pol 6h	230V 50-60 Hz 4pol 9h	230V 50-60 Hz 5pol 9h	400V 50-60 Hz 3pol 9h	400V 50-60 Hz 4pol 6h	400V 50-60 Hz 5pol 6h	500V 50-60 Hz 3pol 7h	500V 50-60 Hz 4pol 7h	500V 50-60 Hz 5pol 7h	>50V 100-300Hz 3pol 10h	>50V 100-300Hz 4pol 10h	>50V 100-300Hz 5pol 10h	>50V 301-500Hz 3pol 2h	>50V 301-500Hz 4pol 2h	>50V 301-500Hz 5pol 2h	Stück	g Stück
16	4				16059			16040			16065									1	1020
16	5							16041												1	1050
32	3	16124			16104															1	1275
32	4				16875			160178			160179									1	1255
32	5							160177												1	1325

16041

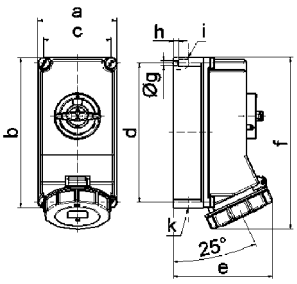

12 MB 11

Ampere	16	16	32	32	32
Polzahl	4	5	3	4	5
a	118,0	118,0	118,0	118,0	118,0
b	225,0	225,0	225,0	225,0	225,0
c	101,0	101,0	101,0	101,0	101,0
d	208,0	208,0	208,0	208,0	208,0
e	127,0	134,0	143,0	143,0	149,0
f	245,0	245,0	255,0	255,0	255,0
ø g	6,5	6,5	6,5	6,5	6,5
h	8,0	8,0	8,0	8,0	8,0
i	2xM25	2xM25	2xM25	2xM25	2xM25
k	2xM25	2xM25	2xM25	2xM25	2xM25

Wandsteckdose
- abschaltbar
- in 0-Stellung abschließbar
- mit mechanischer Doppelverriegelung
- Kontex-Kontakt
- vernickelte Kontakte
- Rahmenklemmen
- Schutzart IP67
- Bei 63A Wandsteckdosen mit Pilot bitte an die Bestell-Nr. ein -P anhängen
- als abschaltbare Variante auf Anfrage

Ampere	Polzahl	110V 50-60 Hz 3pol 4h	110V 50-60 Hz 4pol 4h	110V 50-60 Hz 5pol 4h	230V 50-60 Hz 3pol 6h	230V 50-60 Hz 4pol 9h	230V 50-60 Hz 5pol 9h	400V 50-60 Hz 3pol 9h	400V 50-60 Hz 4pol 6h	400V 50-60 Hz 5pol 6h	500V 50-60 Hz 3pol 7h	500V 50-60 Hz 4pol 7h	500V 50-60 Hz 5pol 7h	>50V 100-300Hz 3pol 10h	>50V 100-300Hz 4pol 10h	>50V 100-300Hz 5pol 10h	>50V 301-500Hz 3pol 2h	>50V 301-500Hz 4pol 2h	>50V 301-500Hz 5pol 2h	Stück	g Stück
63	3	16125			16606															1	2135
63	4				16934			16604			16828									1	2200
63	5							16602			160290									1	2300

16602

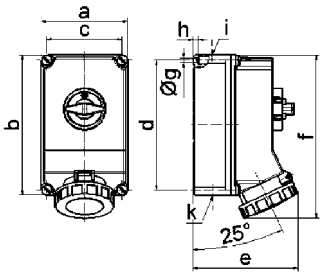

12 MB 10

Ampere	63	63	63
Polzahl	3	4	5
a	160,0	160,0	160,0
b	260,0	260,0	260,0
c	140,0	140,0	140,0
d	240,0	240,0	240,0
e	195,0	195,0	195,0
f	304,0	304,0	304,0
ø g	8,1	8,1	8,1
h	10,0	10,0	10,0
i	M40	M40	M40
k	M32/40	M32/40	M32/40

Technische Informationen

- IEC 60309-1/2, EN 60309, VDE 0623
- Gehäuse, Fenster und Doseneinsatz aus hochwertigem Kunststoff

Wandsteckdose

- abschaltbar
- mit mechanischer Doppelverriegelung
- Kontex-Kontakt
- vernickelte Kontakte
- Rahmenklemmen
- Schutzart IP67
- Bei 125A Wandsteckdosen mit Pilot bitte an die Bestell-Nr. ein -P anhängen
- als abschaltbare Variante auf Anfrage

2P+E 3P+E 3+N+E Ampere	Polzahl	110V 50-60 Hz 3pol 4h	110V 50-60 Hz 4pol 4h	110V 50-60 Hz 5pol 4h	230V 50-60 Hz 3pol 6h	230V 50-60 Hz 4pol 9h	230V 50-60 Hz 5pol 9h	400V 50-60 Hz 3pol 9h	400V 50-60 Hz 4pol 6h	400V 50-60 Hz 5pol 6h	500V 50-60 Hz 3pol 7h	500V 50-60 Hz 4pol 7h	500V 50-60 Hz 5pol 7h	>50V 100-300Hz 3pol 10h	>50V 100-300Hz 4pol 10h	>50V 100-300Hz 5pol 10h	>50V 301-500Hz 3pol 2h	>50V 301-500Hz 4pol 2h	>50V 301-500Hz 5pol 2h	Stück	g Stück
125	3				**16620**															1	3605
125	4				**16930**			**16621**			**16831**									1	3635
125	5							**16622**												1	3950

16622

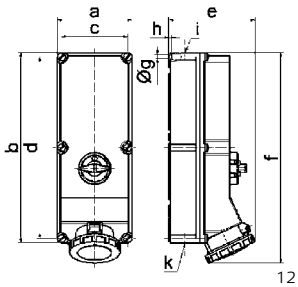

12 MB 5

Ampere Polzahl	125 3	125 4	125 5
a	180,0	180,0	180,0
b	460,0	460,0	460,0
c	160,0	160,0	160,0
d	440,0	440,0	440,0
e	208,0	208,0	208,0
f	510,0	510,0	510,0
ø g	8,3	8,3	8,3
h	6,5	6,5	6,5
i	M40	M40	M40
k	M40/50	M40/50	M40/50

Wandsteckdose

- abschaltbar
- in 0-Stellung abschließbar
- mit mechanischer Doppelverriegelung
- Kontex-Kontakt
- vernickelte Kontakte
- Rahmenklemmen
- Reihenklemmen 5 x 50mm²
- Schutzart IP67

2P+E 3P+E 3+N+E Ampere	Polzahl	110V 50-60 Hz 3pol 4h	110V 50-60 Hz 4pol 4h	110V 50-60 Hz 5pol 4h	230V 50-60 Hz 3pol 6h	230V 50-60 Hz 4pol 9h	230V 50-60 Hz 5pol 9h	400V 50-60 Hz 3pol 9h	400V 50-60 Hz 4pol 6h	400V 50-60 Hz 5pol 6h	500V 50-60 Hz 3pol 7h	500V 50-60 Hz 4pol 7h	500V 50-60 Hz 5pol 7h	>50V 100-300Hz 3pol 10h	>50V 100-300Hz 4pol 10h	>50V 100-300Hz 5pol 10h	>50V 301-500Hz 3pol 2h	>50V 301-500Hz 4pol 2h	>50V 301-500Hz 5pol 2h	Stück	g Stück
125	5							**51010578**													

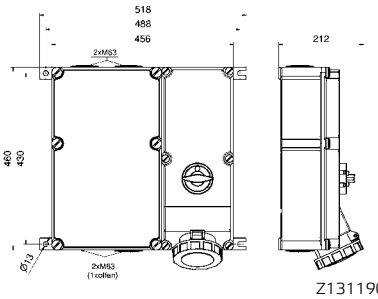

Z131190

Technische Informationen

- IEC 60309-1/2, EN 60309, VDE 0623
- Gehäuse, Fenster und Doseneinsatz aus hochwertigem Kunststoff

Wandsteckdose

- abschaltbar
- in 0-Stellung abschl.
- mit Tragschiene
- 6 Teilungseinheiten bei 16A und 32A, 8 Teilungseinh. bei 63A
- 63A mit Rahmenklemmen und Kontex-Kontakt
- vernickelte Kontakte
- Schutzart IP44
- bei 63A Wandsteckdosen mit Pilot bitte an die Bestell-Nr. ein -P anhängen

17060

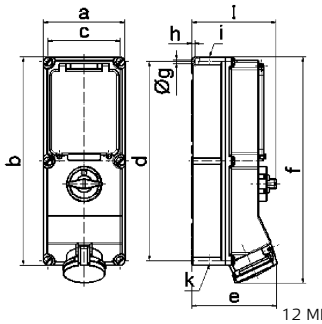

12 MB 21

Ampere Polzahl	16 4	16 5	32 4	32 5	63 4	63 5
a	134,0	134,0	134,0	134,0	180,0	180,0
b	365,0	365,0	365,0	365,0	460,0	460,0
c	117,0	117,0	117,0	117,0	160,0	160,0
d	348,0	348,0	348,0	348,0	440,0	440,0
e	135,0	141,0	146,0	152,0	184,0	184,0
f	382,0	382,0	391,0	391,0	500,0	500,0
ø g	6,5	6,5	6,5	6,5	8,3	8,3
h	8,0	8,0	8,0	8,0	6,5	6,5
i	M25/32	M25/32	M32/40	M32/40	M40	M40
k	M25/32	M25/32	M32/40	M32/40	M32/40	M32/40
l	156,0	156,0	156,0	156,0	189,0	189,0

Absicherung

		Ampere	Polzahl	110V 50-60 Hz 3pol 4h	110V 50-60 Hz 4pol 4h	110V 50-60 Hz 5pol 4h	230V 50-60 Hz 3pol 6h	230V 50-60 Hz 4pol 9h	230V 50-60 Hz 5pol 9h	400V 50-60 Hz 3pol 9h	400V 50-60 Hz 4pol 6h	400V 50-60 Hz 5pol 6h	500V 50-60 Hz 3pol 7h	500V 50-60 Hz 4pol 7h	500V 50-60 Hz 5pol 7h	>50V 100-300Hz 3pol 10h	>50V 100-300Hz 4pol 10h	>50V 100-300Hz 5pol 10h	>50V 301-500Hz 3pol 2h	>50V 301-500Hz 4pol 2h	>50V 301-500Hz 5pol 2h	Stück	g Stück
- ohne Absicherung		16	4					**17275**			**17055**		**17337**									1	
		16	5								**17056**											1	1630
		32	4					**17276**			**17057**		**17338**									1	1700
		32	5								**17058**											1	1750
		63	4					**17277**			**17059**		**17339**									1	
		63	5								**17060**		**17847**									1	
- Mit Sicherungssockel bei 16A D01 bei 32A und 63A D02		16	4					**17027**			**1775**											1	1775
		16	5								**1776**											1	1830
		32	4					**17028**			**1777**											1	
		32	5								**1778**											1	2160
		63	4					**176**			**174**											1	
		63	5					**177**			**175**											1	3495
- Mit Sicherungssockel bei 16A DII bei 32A und 63A DIII		16	4					**17032**			**1783**		**17233**									1	
		16	5								**1784**											1	
		32	4					**17033**			**1785**		**17234**									1	
		32	5								**1786**											1	2230
		63	4					**1734**			**178**		**1736**									1	
		63	5					**1735**			**179**											1	3795
- Mit 3pol. C-Automat		16	4					**17280**			**17281**											1	
		16	5								**17282**											1	1960
		32	4					**17283**			**17284**											1	
		32	5								**17285**											1	
		63	4					**17286**			**17287**											1	
		63	5								**17288**											1	
- Mit 3pol. C-Automat und FI 40/0,03A bei 16A und 32A - Mit D02 und FI 63/0,03A bei 63A	 	16	4					**17298**			**17299**											1	
		16	5								**17300**											1	2350
		32	4					**17301**			**17302**											1	
		32	5								**17303**											1	2675
		63	4					**17304**			**17305**											1	
		63	5								**17306**											1	3955
- Sicherungs-Lasttrennschalter NH00		63	4					**17037**			**1793**		**17335**									1	
		63	5								**1794**											1	

Technische Informationen

- IEC 60309-1/2, EN 60309, VDE 0623
- Gehäuse, Fenster und Doseneinsatz aus hochwertigem Kunststoff

Wandsteckdose

- abschaltbar
- in 0-Stellung abschl.
- mit Tragschiene
- 6 Teilungseinheiten bei 16A und 32A, 8 Teilungseinh. bei 63A
- 63A mit Rahmenklemmen und Kontex-Kontakt
- vernickelte Kontakte
- Schutzart IP67
- bei 63A Wandsteckdosen mit Pilot bitte an die Bestell-Nr. ein -P anhängen

17066

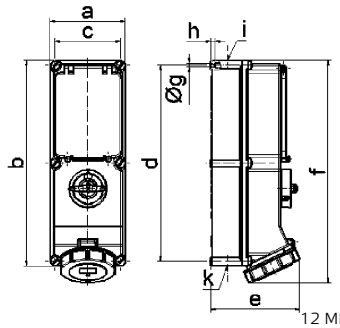

12 MB 12

Ampere Polzahl	16 4	16 5	32 4	32 5	63 4	63 5
a	134,0	134,0	134,0	134,0	180,0	180,0
b	365,0	365,0	365,0	365,0	460,0	460,0
c	117,0	117,0	117,0	117,0	160,0	160,0
d	348,0	348,0	348,0	348,0	440,0	440,0
e	136,0	143,0	152,0	158,0	191,0	191,0
f	389,0	389,0	399,0	399,0	500,0	500,0
ø g	6,5	6,5	6,5	6,5	8,3	8,3
h	8,0	8,0	8,0	8,0	6,5	6,5
i	M25/32	M25/32	M32/40	M32/40	M40	M40
k	M25/32	M25/32	M32/40	M32/40	M32/40	M32/40

Absicherung

		2P+E Ampere	3P+E Polzahl	110V 50-60 Hz 3pol 4h	110V 50-60 Hz 4pol 4h	110V 50-60 Hz 5pol 4h	230V 50-60 Hz 3pol 6h	230V 50-60 Hz 4pol 9h	230V 50-60 Hz 5pol 9h	400V 50-60 Hz 3pol 9h	400V 50-60 Hz 4pol 6h	400V 50-60 Hz 5pol 6h	500V 50-60 Hz 3pol 7h	500V 50-60 Hz 4pol 7h	500V 50-60 Hz 5pol 7h	>50V 100-300Hz 3pol 10h	>50V 100-300Hz 4pol 10h	>50V 100-300Hz 5pol 10h	>50V 301-500Hz 3pol 2h	>50V 301-500Hz 4pol 2h	>50V 301-500Hz 5pol 2h	Stück	g Stück
- ohne Absicherung		16	4				17278			17061			17340									1	
		16	5							17062												1	1675
		32	4				17162			17063			17341									1	
		32	5							17064												1	1800
		63	4				17279			17065			17342									1	
		63	5							17066												1	3280
- Mit Sicherungssockel bei 16A D01 bei 32A und 63A D02		16	4				17029			1779												1	
		16	5							1780												1	
		32	4				17030			1781												1	
		32	5							1782												1	
		63	4				17031			1791												1	
		63	5							1792												1	
- Mit Sicherungssockel bei 16A DII bei 32A und 63A DIII		16	4				17034			1787			17334									1	
		16	5							1788												1	
		32	4				17035			1789			17238									1	
		32	5							1790												1	
		63	4				17036			1771			1773									1	3720
		63	5							1770												1	
- Mit 3pol. C-Automat		16	4				17289			17290												1	
		16	5							17291												1	2000
		32	4				17292			17293												1	
		32	5							17294												1	
		63	4				17295			17296												1	
		63	5							17297												1	3715
- Mit 3pol. C-Automat und FI 40/0,03A bei 16A und 32A - Mit D02 und FI 63/0,03A bei 63A		16	4				17307			17308												1	
		16	5							17309												1	
		32	4				17310			17311												1	
		32	5							17312												1	3965
		63	4				17313			17314												1	
		63	5							17315												1	
- Sicherungs-Lasttrennschalter NH00		63	4				17038			1795			17336									1	
		63	5							1796												1	

Technische Informationen

- IEC 60309-1/2, EN 60309, VDE 0623
- Gehäuse, Fenster und Doseneinsatz aus hochwertigem Kunststoff

Wandsteckdose

- abschaltbar, verriegelt
- in 0-Stellung abschl.
- mit Tragschiene
- 6 Teilungseinh. bei 16A und 32A, 8 Teilungseinh. bei 63A
- 63A mit Rahmenklemmen
- vernickelte Kontakte
- Schutzart IP44
- Bei 63A Wandsteckdosen mit PILOT bitte an die Bestell-Nr. ein -P anhängen

17524

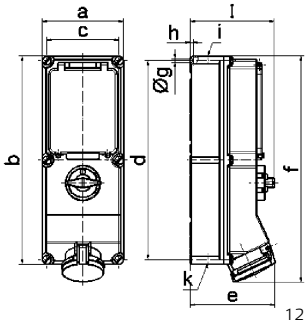

12 MB 21

Ampere Polzahl	16 4	16 5	32 4	32 5	63 4	63 5
a	134,0	134,0	134,0	134,0	180,0	180,0
b	365,0	365,0	365,0	365,0	460,0	460,0
c	117,0	117,0	117,0	117,0	160,0	160,0
d	348,0	348,0	348,0	348,0	440,0	440,0
e	135,0	141,0	146,0	152,0	184,0	184,0
f	382,0	382,0	391,0	391,0	500,0	500,0
ø g	6,5	6,5	6,5	6,5	8,3	8,3
h	8,0	8,0	8,0	8,0	6,5	6,5
i	M25/32	M25/32	M32/40	M32/40	M40	M40
k	M25/32	M25/32	M32/40	M32/40	M32/40	M32/40
l	156,0	156,0	156,0	156,0	189,0	189,0

Absicherung

		2P+E Ampere	3P+E Polzahl	110V 50-60 Hz 3pol 4h	110V 50-60 Hz 4pol 4h	110V 50-60 Hz 5pol 4h	230V 50-60 Hz 3pol 6h	230V 50-60 Hz 4pol 9h	230V 50-60 Hz 5pol 9h	400V 50-60 Hz 3pol 9h	400V 50-60 Hz 4pol 6h	400V 50-60 Hz 5pol 6h	500V 50-60 Hz 3pol 7h	500V 50-60 Hz 4pol 7h	500V 50-60 Hz 5pol 7h	>50V 100-300Hz 3pol 10h	>50V 100-300Hz 4pol 10h	>50V 100-300Hz 5pol 10h	>50V 301-500Hz 3pol 2h	>50V 301-500Hz 4pol 2h	>50V 301-500Hz 5pol 2h	Stück	g Stück
- ohne Absicherung		16	3				17087															1	
		16	4				17165			17164			17166									1	1650
		16	5							17163												1	
		32	3				17107																
		32	4				17167			17168			17169									1	1855
		32	5							17170												1	1960
		63	3				17134																
		63	4				17521			17522			17523									1	3205
		63	5							17524												1	3450
- Mit Sicherungssockel bei 16A D01 bei 32A und 63A D02		16	4				17039			1797												1	
		16	5							1798												1	
		32	4				17040			1799												1	
		32	5							17000												1	
		63	4				17525			17526												1	
		63	5							17527												1	3720
- Mit Sicherungssockel bei 16A DII bei 32A und 63A DIII		16	4				17044			17007			17019									1	2005
		16	5							17008												1	
		32	4				17045			17009			17020									1	2390
		32	5							17010												1	
		63	4				17528			17529			17530									1	3740
		63	5							17531												1	
- Mit 3pol. C-Automat		16	4				17316			17186												1	
		16	5							17187												1	
		32	4				17317			17188												1	
		32	5							17189												1	
		63	4				17532			17533												1	
		63	5							17534												1	
- Mit 3pol. C-Automat und FI 40/0,03A bei 16A und 32A - Mit D02 und FI 63/0,03A bei 63A	 	16	4				17322			17323												1	
		16	5							17343												1	2430
		32	4				17324			17325												1	
		32	5							17344												1	2650
		63	4				17535			17536												1	
		63	5							17537												1	
- Sicherungs-Lasttrennschalter NH00		63	4				17555			17556			17557									1	3705
		63	5							17558												1	

Technische Informationen

- IEC 60309-1/2, EN 60309, VDE 0623
- Gehäuse, Fenster und Doseneinsatz aus hochwertigem Kunststoff

Wandsteckdose

- abschaltbar, verriegelt
- in 0-Stellung abschl.
- mit Tragschiene
- 6 Teilungseinh. bei 16A und 32A , 8 Teilungseinh. bei 63A
- 63A mit Rahmenklemmen
- vernickelte Kontakte
- Schutzart IP67
- Bei 63A Wandsteckdosen mit PILOT bitte an die Bestell-Nr. ein -P anhängen.

17541

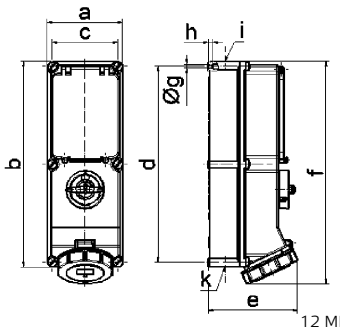

12 MB 12

Ampere Polzahl	16 4	16 5	32 4	32 5	63 4	63 5
a	134,0	134,0	134,0	134,0	180,0	180,0
b	365,0	365,0	365,0	365,0	460,0	460,0
c	117,0	117,0	117,0	117,0	160,0	160,0
d	348,0	348,0	348,0	348,0	440,0	440,0
e	136,0	143,0	152,0	158,0	191,0	191,0
f	389,0	389,0	399,0	399,0	500,0	500,0
ø g	6,5	6,5	6,5	6,5	8,3	8,3
h	8,0	8,0	8,0	8,0	6,5	6,5
i	M25/32	M25/32	M32/40	M32/40	M40	M40
k	M25/32	M25/32	M32/40	M32/40	M32/40	M32/40

Absicherung

		2P+E 3P+E 3+N+E Ampere	Polzahl	110V 50-60 Hz 3pol 4h	110V 50-60 Hz 4pol 4h	110V 50-60 Hz 5pol 4h	230V 50-60 Hz 3pol 6h	230V 50-60 Hz 4pol 9h	230V 50-60 Hz 5pol 9h	400V 50-60 Hz 3pol 9h	400V 50-60 Hz 4pol 6h	400V 50-60 Hz 5pol 6h	500V 50-60 Hz 3pol 7h	500V 50-60 Hz 4pol 7h	500V 50-60 Hz 5pol 7h	>50V 100-300Hz 3pol 10h	>50V 100-300Hz 4pol 10h	>50V 100-300Hz 5pol 10h	>50V 301-500Hz 3pol 2h	>50V 301-500Hz 4pol 2h	>50V 301-500Hz 5pol 2h	Stück	g Stück
- ohne Absicherung		16	3				17387																
		16	4				17175				17176		17177									1	1685
		16	5								17178											1	1735
		32	3				17213																
		32	4				17179				17180		17181									1	1900
		32	5								17182											1	2033
		63	3				17216																
		63	4				17538				17539		17540									1	3260
		63	5								17541											1	3415
- Mit Sicherungssockel bei 16A D01 bei 32A und 63A D02		16	4				17041				17001											1	
		16	5								17002											1	
		32	4				17042				17003											1	
		32	5								17004											1	
		63	4				17542				17543											1	
		63	5								17544											1	
- Mit Sicherungssockel bei 16A DII bei 32A und 63A DIII		16	4				17046				17011		17021									1	
		16	5								17012											1	
		32	4				17047				17013		17022									1	
		32	5								17014											1	
		63	4				17545				17546		17547									1	3790
		63	5								17548											1	
- Mit 3pol. C-Automat		16	4				17319				17192											1	
		16	5								17193											1	
		32	4				17320				17194											1	
		32	5								17195											1	2305
		63	4				17549				17550											1	
		63	5								17551											1	
- Mit 3pol. C-Automat und FI 40/0,03A bei 16A und 32A - Mit D02 und FI 63/0,03A bei 63A		16	4				17328				17329											1	
		16	5								17345											1	2450
		32	4				17330				17331											1	
		32	5								17346											1	
		63	4				17552				17553											1	
		63	5								17554											1	4240
- Sicherungs-Lasttrennschalter NH00		63	4				17559				17560		17561									1	
		63	5								17562											1	3880

Technische Informationen

- IEC 60309-1/2, EN 60309, VDE 0623
- Besonders geeignet für raue Betriebsbedingungen, insbesondere resistent gegen aggressive Atmosphären

Wandsteckdose

- abschaltbar
- mit mechanischer Doppelverriegelung
- in 0-Stellung abschließbar
- hochwärmebeständiger Kontaktträger
- vernickelte Kontakte
- Schutzart IP44

Maßbild siehe Seite 55/1 (12 MB 3)

16907

2P+E Ampere	3P+E Polzahl	3+N+E	230V 50-60 Hz 3pol 6h	230V 50-60 Hz 4pol 9h	230V 50-60 Hz 5pol 9h	400V 50-60 Hz 3pol 9h	400V 50-60 Hz 4pol 6h	400V 50-60 Hz 5pol 6h	500V 50-60 Hz 3pol 7h	500V 50-60 Hz 4pol 7h	500V 50-60 Hz 5pol 7h	Stück	g Stück
16	5		**16906**			**16907**						1	655

Wandsteckdose

- abschaltbar
- mit mechanischer Doppelverriegelung
- in 0-Stellung abschließbar
- hochwärmebeständiger Kontaktträger
- vernickelte Kontakte
- Schutzart IP44

Maßbild siehe Seite 55/2 (12 MB 24)

2P+E Ampere	3P+E Polzahl	3+N+E	230V 50-60 Hz 3pol 6h	230V 50-60 Hz 4pol 9h	230V 50-60 Hz 5pol 9h	400V 50-60 Hz 3pol 9h	400V 50-60 Hz 4pol 6h	400V 50-60 Hz 5pol 6h	500V 50-60 Hz 3pol 7h	500V 50-60 Hz 4pol 7h	500V 50-60 Hz 5pol 7h	Stück	g Stück
16	5					**160180**						1	1010

Wandsteckdose

- abschaltbar
- mit mechanischer Doppelverriegelung
- in 0-Stellung abschließbar
- hochwärmebeständiger Kontaktträger
- vernickelte Kontakte
- Schutzart IP44

Maßbild siehe Seite 55/2 (12 MB 24)

2P+E Ampere	3P+E Polzahl	3+N+E	230V 50-60 Hz 3pol 6h	230V 50-60 Hz 4pol 9h	230V 50-60 Hz 5pol 9h	400V 50-60 Hz 3pol 9h	400V 50-60 Hz 4pol 6h	400V 50-60 Hz 5pol 6h	500V 50-60 Hz 3pol 7h	500V 50-60 Hz 4pol 7h	500V 50-60 Hz 5pol 7h	Stück	g Stück
32	5					**160181**						1	1295

Wandsteckdose

- abschaltbar
- mit mechanischer Doppelverriegelung
- in 0-Stellung abschließbar
- hochwärmebeständiger Kontaktträger
- Kontex-Kontakt und Rahmenklemmen
- vernickelte Kontakte
- Schutzart IP44
- Bei 63A Wandsteckdosen mit Pilot bitte an die Bestell-Nr. ein -P anhängen

Maßbild siehe Seite 55/3 (12 MB 30)

2P+E Ampere	3P+E Polzahl	3+N+E	230V 50-60 Hz 3pol 6h	230V 50-60 Hz 4pol 9h	230V 50-60 Hz 5pol 9h	400V 50-60 Hz 3pol 9h	400V 50-60 Hz 4pol 6h	400V 50-60 Hz 5pol 6h	500V 50-60 Hz 3pol 7h	500V 50-60 Hz 4pol 7h	500V 50-60 Hz 5pol 7h	Stück	g Stück
63	5					**16901**						1	2245

Technische Informationen
- IEC 60309-1/2, EN 60309, VDE 0623
- Besonders geeignet für raue Betriebsbedingungen, insbesondere resistent gegen aggressive Atmosphären

Wandsteckdose
- abschaltbar
- mit mechanischer Doppelverriegelung
- in 0-Stellung abschließbar
- hochwärmebeständiger Kontaktträger
- vernickelte Kontakte
- Schutzart IP67

Maßbild siehe Seite 56/1 (12 MB 6)

16916

2P+E 3P+E 3+N+E Ampere	Polzahl	230V 50-60 Hz 3pol 6h	230V 50-60 Hz 4pol 9h	230V 50-60 Hz 5pol 9h	400V 50-60 Hz 3pol 9h	400V 50-60 Hz 4pol 6h	400V 50-60 Hz 5pol 6h	500V 50-60 Hz 3pol 7h	500V 50-60 Hz 4pol 7h	500V 50-60 Hz 5pol 7h	Stück	g Stück
16	5	**16915**			**16916**						1	690

Wandsteckdose
- abschaltbar
- mit mechanischer Doppelverriegelung
- in 0-Stellung abschließbar
- hochwärmebeständiger Kontaktträger
- vernickelte Kontakte
- Schutzart IP67

Maßbild siehe Seite 56/2 (12 MB 11)

2P+E 3P+E 3+N+E Ampere	Polzahl	230V 50-60 Hz 3pol 6h	230V 50-60 Hz 4pol 9h	230V 50-60 Hz 5pol 9h	400V 50-60 Hz 3pol 9h	400V 50-60 Hz 4pol 6h	400V 50-60 Hz 5pol 6h	500V 50-60 Hz 3pol 7h	500V 50-60 Hz 4pol 7h	500V 50-60 Hz 5pol 7h	Stück	g Stück
16	5				**160182**						1	1095

Wandsteckdose
- abschaltbar
- mit mechanischer Doppelverriegelung
- in 0-Stellung abschließbar
- hochwärmebeständiger Kontaktträger
- vernickelte Kontakte
- Schutzart IP67

Maßbild siehe Seite 56/2 (12 MB 11)

2P+E 3P+E 3+N+E Ampere	Polzahl	230V 50-60 Hz 3pol 6h	230V 50-60 Hz 4pol 9h	230V 50-60 Hz 5pol 9h	400V 50-60 Hz 3pol 9h	400V 50-60 Hz 4pol 6h	400V 50-60 Hz 5pol 6h	500V 50-60 Hz 3pol 7h	500V 50-60 Hz 4pol 7h	500V 50-60 Hz 5pol 7h	Stück	g Stück
32	5				**160184**						1	1400

Wandsteckdose
- abschaltbar
- mit mechanischer Doppelverriegelung
- in 0-Stellung abschließbar
- hochwärmebeständiger Kontaktträger
- Kontex-Kontakt und Rahmenklemmen
- vernickelte Kontakte
- Schutzart IP67
- Bei Wandsteckdosen mit Pilot bitte an die Bestell-Nr. ein -P anhängen

Maßbild siehe Seite 56/3 (12 MB 10)

2P+E 3P+E 3+N+E Ampere	Polzahl	230V 50-60 Hz 3pol 6h	230V 50-60 Hz 4pol 9h	230V 50-60 Hz 5pol 9h	400V 50-60 Hz 3pol 9h	400V 50-60 Hz 4pol 6h	400V 50-60 Hz 5pol 6h	500V 50-60 Hz 3pol 7h	500V 50-60 Hz 4pol 7h	500V 50-60 Hz 5pol 7h	Stück	g Stück
63	5				**16886**						1	2315

Wandsteckdose
- abschaltbar
- mit mechanischer Doppelverriegelung
- in 0-Stellung abschließbar
- hochwärmebeständiger Kontaktträger
- Kontex-Kontakt und Rahmenklemmen
- vernickelte Kontakte
- Schutzart IP67
- Bei Wandsteckdosen mit Pilot bitte an die Bestell-Nr. ein -P anhängen

Maßbild siehe Seite 57/1 (12 MB 5)

2P+E 3P+E 3+N+E Ampere	Polzahl	230V 50-60 Hz 3pol 6h	230V 50-60 Hz 4pol 9h	230V 50-60 Hz 5pol 9h	400V 50-60 Hz 3pol 9h	400V 50-60 Hz 4pol 6h	400V 50-60 Hz 5pol 6h	500V 50-60 Hz 3pol 7h	500V 50-60 Hz 4pol 7h	500V 50-60 Hz 5pol 7h	Stück	g Stück
125	5				**16890**						1	4065

Steckdosen

Kombinierte Wandsteckdosen abschaltbar-verriegelt-abgesichert

Technische Informationen

- IEC 60309-1/2, EN 60309, VDE 0623
- Besonders geeignet für raue Betriebsbedingungen, insbesondere resistent gegen aggressive Atmosphären

Wandsteckdose

- abschaltbar, verriegelt
- in 0-Stellung abschl.
- mit Tragschiene
- 6 TE bei 16A u. 32A, 8 TE bei 63A
- hochwärmebeständiger Kontaktträger
- vernickelte Kontakte
- 63A Rahmenklemmen
- Schutzart IP44
- Bei 63A Wandsteckdosen mit PILOT bitte an die Bestell-Nr. ein -P anhängen

17566

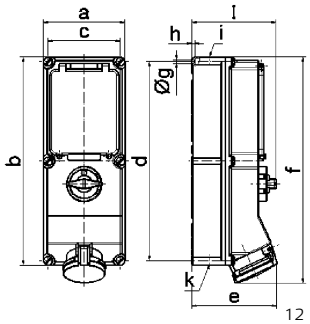

12 MB 21

Ampere Polzahl	16 5	32 5	63 5
a	134,0	134,0	180,0
b	365,0	365,0	460,0
c	117,0	117,0	160,0
d	348,0	348,0	440,0
e	141,0	152,0	184,0
f	382,0	391,0	500,0
ø g	6,5	6,5	8,3
h	8,0	8,0	6,5
i	M25/32	M32/40	M40
k	M25/32	M32/40	M32/40
l	156,0	156,0	189,0

Absicherung		2P+E 3P+E 3+N+E Ampere	Polzahl	110V 50-60 Hz 3pol 4pol 5pol 4h 4h 4h	230V 50-60 Hz 3pol 4pol 5pol 6h 9h 9h	400V 50-60 Hz 3pol 4pol 5pol 9h 6h 6h	500V 50-60 Hz 3pol 4pol 5pol 7h 7h 7h	>50V 100-300Hz 3pol 4pol 5pol 10h 10h 10h	>50V 301-500Hz 3pol 4pol 5pol 2h 2h 2h	Stück	g Stück
- ohne Absicherung		16	5			**17608**				1	
		32	5			**17612**				1	
		63	5			**17566**				1	
- Mit Sicherungssockel bei 16A D01 bei 32A und 63A D02		16	5			**17615**				1	
		32	5			**17618**				1	
		63	5			**17569**				1	3880
- Mit Sicherungssockel bei 16A DII bei 32A und 63A DIII		16	5			**17622**				1	
		32	5			**17626**				1	
		63	5			**17573**				1	
- Mit 3pol. C-Automat		16	5			**17629**				1	
		32	5			**17632**				1	
		63	5			**17576**				1	
- Mit 3pol. C-Automat und FI 40/0,03A bei 16A und 32A		16	5			**17635**				1	
		32	5			**17638**				1	
- Mit D02 und FI 63/0,03A bei 63A		63	5			**17579**				1	

Technische Informationen

- IEC 60309-1/2, EN 60309, VDE 0623
- Besonders geeignet für raue Betriebsbedingungen, insbesondere resistent gegen aggressive Atmosphären

Wandsteckdose

- abschaltbar, verriegelt
- in 0-Stellung abschl.
- mit Tragschiene
- 6 TE bei 16A u. 32A, 8 TE bei 63A
- hochwärmebeständiger
- Kontaktträger
- vernickelte Kontakte
- 63A Rahmenklemmen
- Schutzart IP67
- Bei 63A Wandsteckdosen mit PILOT bitte an die Bestell-Nr. ein -P anhängen

17583

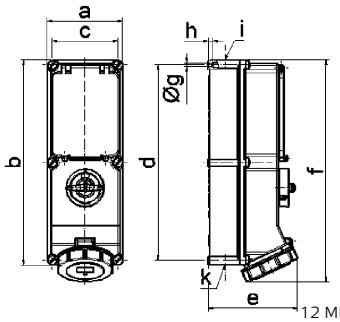

12 MB 12

Ampere Polzahl	16 5	32 5	63 5
a	134,0	134,0	180,0
b	365,0	365,0	460,0
c	117,0	117,0	160,0
d	348,0	348,0	440,0
e	143,0	158,0	191,0
f	389,0	399,0	500,0
ø g	6,5	6,5	8,3
h	8,0	8,0	6,5
i	M25/32	M32/40	M40
k	M25/32	M32/40	M32/40

Absicherung

		2P+E 3P+E 3+N+E Ampere	Polzahl	110V 50-60 Hz 3pol 4h	4pol 4h	5pol 4h	230V 50-60 Hz 3pol 6h	4pol 9h	5pol 9h	400V 50-60 Hz 3pol 9h	4pol 6h	5pol 6h	500V 50-60 Hz 3pol 7h	4pol 7h	5pol 7h	>50V 100-300Hz 3pol 10h	4pol 10h	5pol 10h	>50V 301-500Hz 3pol 2h	4pol 2h	5pol 2h	Stück	g Stück
- ohne Absicherung		16	5							**17642**												1	
		32	5							**17646**												1	2060
		63	5							**17583**												1	3535
- Mit Sicherungssockel bei 16A D01 bei 32A und 63A D02		16	5							**17649**												1	
		32	5							**17652**												1	
		63	5							**17586**												1	
- Mit Sicherungssockel bei 16A DII bei 32A und 63A DIII		16	5							**17656**												1	
		32	5							**17660**												1	
		63	5							**17590**												1	3985
- Mit 3pol. C-Automat		16	5							**17663**												1	
		32	5							**17666**												1	
		63	5							**17593**												1	
- Mit 3pol. C-Automat und FI 40/0,03A bei 16A und 32A - Mit D02 und FI 63/0,03A bei 63A		16	5							**17669**												1	
		32	5							**17672**												1	
		63	5							**17596**												1	
- Sicherungs-Lasttrennschalter NH00		63	5							**17604**												1	4025

Technische Informationen - IEC 60309-1/2, EN 60309, VDE 0623

Anbausteckdose QUICK-CONNECT
- schraublose Klemmen
- Kontex-Kontakt
- Flansch 75 x 75 mm
- Schutzart IP44

QUICK CONNECT

2P+E 3P+E 3+N+E Ampere	Polzahl	110V 50-60 Hz 3pol 4h	110V 50-60 Hz 4pol 4h	110V 50-60 Hz 5pol 4h	230V 50-60 Hz 3pol 6h	230V 50-60 Hz 4pol 9h	230V 50-60 Hz 5pol 9h	400V 50-60 Hz 3pol 9h	400V 50-60 Hz 4pol 6h	400V 50-60 Hz 5pol 6h	500V 50-60 Hz 3pol 7h	500V 50-60 Hz 4pol 7h	500V 50-60 Hz 5pol 7h	>50V 100-300Hz 3pol 10h	>50V 100-300Hz 4pol 10h	>50V 100-300Hz 5pol 10h	>50V 301-500Hz 3pol 2h	>50V 301-500Hz 4pol 2h	>50V 301-500Hz 5pol 2h	Stück	g Stück
16	3			13685			13686			13687			13688			13689			13690	10	105
16	4			13691			13692			13693			13694			13695			13696	10	120
16	5			13697			13698			132001			13699			13700			13701	10	135
32	3			13702			13703			13704			13705			13706			13707	10	165
32	4			13708			13709			13710			13711			13712			13713	10	185
32	5			13714			13715			132002			13716			13717			13718	10	220

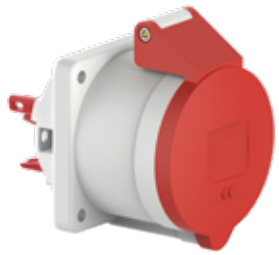

132002

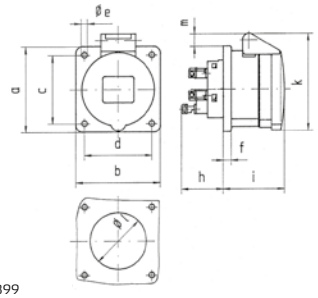

4MB99

Ampere Poles	16 3	16 4	16 5	32 3	32 4	32 5
a	75,0	75,0	75,0	75,0	75,0	75,0
b	75,0	75,0	75,0	75,0	75,0	75,0
c	60,0	60,0	60,0	60,0	60,0	60,0
d	60,0	60,0	60,0	60,0	60,0	60,0
ø e	5,5	5,5	5,5	5,5	5,5	5,5
f	7,0	7,0	7,0	8,0	8,0	8,0
h	35,5	35,5	35,5	50,0	50,0	50,0
i	50,0	50,0	51,0	60,0	60,0	60,0
k	74,0	84,0	91,0	94,0	94,0	102,0
ø l	45,0	45,0	55,0	60,0	60,0	60,0
m	3,5	7,0	11,5	12,0	12,0	17,0
Cond. mm² min	1,5	1,5	1,5	2,5	2,5	2,5
Cond. mm² max	4	4	4	10	10	10

Anbausteckdose QUICK-CONNECT
- schraublose Klemmen
- Kontex-Kontakt
- Flansch 75 x 75 mm
- Schutzart IP44

QUICK CONNECT

2P+E 3P+E 3+N+E Ampere	Polzahl	110V 50-60 Hz 3pol 4h	110V 50-60 Hz 4pol 4h	110V 50-60 Hz 5pol 4h	230V 50-60 Hz 3pol 6h	230V 50-60 Hz 4pol 9h	230V 50-60 Hz 5pol 9h	400V 50-60 Hz 3pol 9h	400V 50-60 Hz 4pol 6h	400V 50-60 Hz 5pol 6h	500V 50-60 Hz 3pol 7h	500V 50-60 Hz 4pol 7h	500V 50-60 Hz 5pol 7h	>50V 100-300Hz 3pol 10h	>50V 100-300Hz 4pol 10h	>50V 100-300Hz 5pol 10h	>50V 301-500Hz 3pol 2h	>50V 301-500Hz 4pol 2h	>50V 301-500Hz 5pol 2h	Stück	g Stück
16	3						13851													10	105
16	4																				
16	5									13835										10	135
32	3																				
32	4																				
32	5									13850										10	220

13850

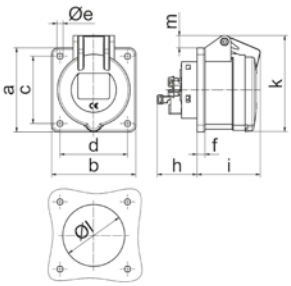

4MB103

Ampere Polzahl	16 3	16 4	16 5	32 3	32 4	32 5
a	75,0	75,0	75,0	75,0	75,0	75,0
b	75,0	75,0	75,0	75,0	75,0	75,0
c	60,0	60,0	60,0	60,0	60,0	60,0
d	60,0	60,0	60,0	60,0	60,0	60,0
ø e	5,5	5,5	5,5	5,5	5,5	5,5
f	7,0	7,0	7,0	8,0	8,0	8,0
h	35,5	35,5	35,5	50,0	50,0	50,0
i	52,0	53,0	57,0	65,0	65,0	66,0
ø l	45,0	45,0	55,0	60,0	60,0	60,0
m	3,5	7,0	11,5	12,0	12,0	17,0
x	71,5	80,0	86,0	91,0	91,0	99,0
y	75,0	75,0	75,0	75,0	75,0	75,0
z	88,0	89,0	93,0	115,0	115,0	116,0
Cond. mm² min	1,5	1,5	1,5	2,5	2,5	2,5
Cond. mm² max	4,0	4,0	4,0	10,0	10,0	10,0

Anbausteckdose QUICK-CONNECT
- schraublose Klemmen
- Kontex-Kontakt
- Flansch 56 x 56 mm bei 16A 3p, 60 x 60 mm bei 16A 4p
- Schutzart IP44

QUICK CONNECT

2P+E 3P+E 3+N+E Ampere	Polzahl	110V 50-60 Hz 3pol 4h	110V 50-60 Hz 4pol 4h	110V 50-60 Hz 5pol 4h	230V 50-60 Hz 3pol 6h	230V 50-60 Hz 4pol 9h	230V 50-60 Hz 5pol 9h	400V 50-60 Hz 3pol 9h	400V 50-60 Hz 4pol 6h	400V 50-60 Hz 5pol 6h	500V 50-60 Hz 3pol 7h	500V 50-60 Hz 4pol 7h	500V 50-60 Hz 5pol 7h	>50V 100-300Hz 3pol 10h	>50V 100-300Hz 4pol 10h	>50V 100-300Hz 5pol 10h	>50V 301-500Hz 3pol 2h	>50V 301-500Hz 4pol 2h	>50V 301-500Hz 5pol 2h	Stück	g Stück
16	3			13656			13646			13657			13658			13659			13660	10	90
16	4			13661			13662			13663			13664			13665			13666	10	110

13663

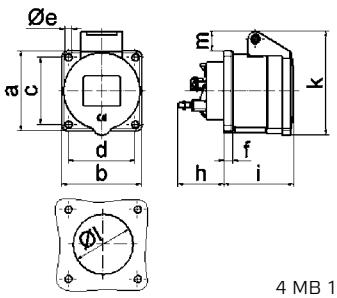

4 MB 101

Ampere Polzahl	16 3	16 4
a	56,0	60,0
b	56,0	60,0
c	44,0	50-52
d	44,0	50-52
ø e	5,5	5,5
f	7,0	7,0
h	35,5	35,5
i	51,0	53,0
k	70,0	80,0
ø l	45,0	45,0
m	13,0	9,0
Leiter mm² min	1,5	1,5
Leiter mm² max	4	4

Technische Informationen - IEC 60309-1/2, EN 60309, VDE 0623

Anbausteckdose QUICK-CONNECT

- schraublose Klemmen
- Kontex-Kontakt
- Flansch 62 x 62 mm bei 16A 3p, 72 x 65 mm bei 16A 4p u. 5p
- Schutzart IP44

QUICK CONNECT

Ampere	Polzahl (2P+E, 3P+E, 3+N+E)	110V 50-60 Hz 3pol 4h	110V 50-60 Hz 4pol 4h	110V 50-60 Hz 5pol 4h	230V 50-60 Hz 3pol 6h	230V 50-60 Hz 4pol 9h	230V 50-60 Hz 5pol 9h	400V 50-60 Hz 3pol 9h	400V 50-60 Hz 4pol 6h	400V 50-60 Hz 5pol 6h	500V 50-60 Hz 3pol 7h	500V 50-60 Hz 4pol 7h	500V 50-60 Hz 5pol 7h	>50V 100-300Hz 3pol 10h	>50V 100-300Hz 4pol 10h	>50V 100-300Hz 5pol 10h	>50V 301-500Hz 3pol 2h	>50V 301-500Hz 4pol 2h	>50V 301-500Hz 5pol 2h	Stück	g Stück
16	3	**13667**			**13668**			**13669**			**13670**			**13671**			**13672**			10	95
16	4	**13673**			**13674**			**13675**			**13676**			**13677**			**13678**			10	120
16	5	**13679**			**13680**			**13681**			**13682**			**13683**			**13684**			10	130

13681

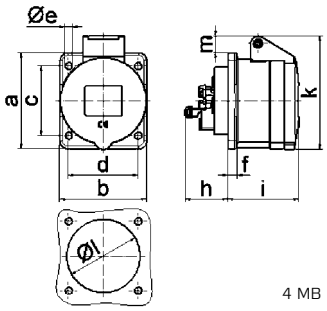

4 MB 100

Ampere	16	16	16
Polzahl	3	4	5
a	62,0	72,0	72,0
b	62,0	65,0	65,0
c	47,0	52,0	52,0
d	47,0	52,0	52,0
ø e	5,5	5,5	5,5
f	7,0	7,0	7,0
h	35,5	35,5	35,5
i	51,0	53,0	53,0
k	70,0	80,0	85,0
ø l	45,0	45,0	55,0
m	13,0	9,0	13,0
Leiter mm² min	1,5	1,5	1,5
Leiter mm² max	4	4	4

Anbausteckdose QUICK-CONNECT

- schraublose Klemmen
- Kontex-Kontakt
- Flansch 70 x 70 mm
- Schutzart IP44

QUICK CONNECT

Ampere	Polzahl (2P+E, 3P+E, 3+N+E)	110V 50-60 Hz 3pol 4h	110V 50-60 Hz 4pol 4h	110V 50-60 Hz 5pol 4h	230V 50-60 Hz 3pol 6h	230V 50-60 Hz 4pol 9h	230V 50-60 Hz 5pol 9h	400V 50-60 Hz 3pol 9h	400V 50-60 Hz 4pol 6h	400V 50-60 Hz 5pol 6h	500V 50-60 Hz 3pol 7h	500V 50-60 Hz 4pol 7h	500V 50-60 Hz 5pol 7h	>50V 100-300Hz 3pol 10h	>50V 100-300Hz 4pol 10h	>50V 100-300Hz 5pol 10h	>50V 301-500Hz 3pol 2h	>50V 301-500Hz 4pol 2h	>50V 301-500Hz 5pol 2h	Stück	g Stück
16	5							**13895**												10	120
32	5							**13896**												10	220

13895

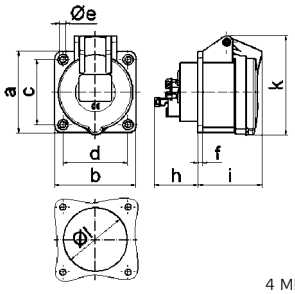

4 MB 166

Ampere	16	32
Polzahl	5	5
a	70,0	70,0
b	70,0	70,0
c	56,0	56,0
d	56,0	56,0
ø e	5,5	5,5
f	4,0	4,0
h	35,5	46,0
i	57,0	66,0
k	86,0	99,0
ø l	55,0	60,0
Leiter mm² min	1,5	2,5
Leiter mm² max	4	10

Anbausteckdose

- Schraubklemmen
- Flansch 107 x 100 mm
- Kontex-Kontakt
- vernickelte Kontakte
- Rahmenklemmen
- Schutzart IP44
- Bei Wandsteckdosen mit Pilot bitte an die Bestell-Nr. ein -P anhängen

Ampere	Polzahl (2P+E, 3P+E, 3+N+E)	110V 50-60 Hz 3pol 4h	110V 50-60 Hz 4pol 4h	110V 50-60 Hz 5pol 4h	230V 50-60 Hz 3pol 6h	230V 50-60 Hz 4pol 9h	230V 50-60 Hz 5pol 9h	400V 50-60 Hz 3pol 9h	400V 50-60 Hz 4pol 6h	400V 50-60 Hz 5pol 6h	500V 50-60 Hz 3pol 7h	500V 50-60 Hz 4pol 7h	500V 50-60 Hz 5pol 7h	>50V 100-300Hz 3pol 10h	>50V 100-300Hz 4pol 10h	>50V 100-300Hz 5pol 10h	>50V 301-500Hz 3pol 2h	>50V 301-500Hz 4pol 2h	>50V 301-500Hz 5pol 2h	Stück	g Stück
63	3	**1306**			**1307**			**1308**			**13592**			**13254**						5	415
63	4	**1309**			**1304**			**134**			**1301**			**13320**			**13077**			5	445
63	5	**13140**			**1305**			**136**			**13168**			**13321**			**13051**			5	490

136

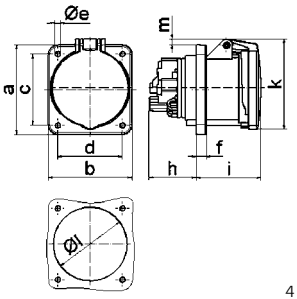

4 MB 8

Ampere	63	63	63
Polzahl	3	4	5
a	107,0	107,0	107,0
b	100,0	100,0	100,0
c	85,0	85,0	85,0
d	77,0	77,0	77,0
ø e	6,5	6,5	6,5
f	12,0	12,0	12,0
h	56,5	56,5	56,5
i	77,0	77,0	77,0
k	110,0	110,0	110,0
ø l	88,0	88,0	88,0
m	7,0	7,0	7,0
Leiter mm² min	6	6	6
Leiter mm² max	25	25	25

Technische Informationen - IEC 60309-1/2, EN 60309, VDE 0623

Anbausteckdose QUICK-CONNECT

- schraublose Klemmen
- Flansch 107 x 100 mm
- hochwärmebeständiger Kontaktträger
- Kontex-Kontakt
- vernickelte Kontakte
- Rahmenklemmen
- Schutzart IP44

QUICK CONNECT

Ampere (2P+E / 3P+E / 3+N+E)	Polzahl	110V 50-60 Hz 3pol 4h	110V 50-60 Hz 4pol 4h	110V 50-60 Hz 5pol 4h	230V 50-60 Hz 3pol 6h	230V 50-60 Hz 4pol 9h	230V 50-60 Hz 5pol 9h	400V 50-60 Hz 3pol 9h	400V 50-60 Hz 4pol 6h	400V 50-60 Hz 5pol 6h	500V 50-60 Hz 3pol 7h	500V 50-60 Hz 4pol 7h	500V 50-60 Hz 5pol 7h	>50V 100-300Hz 3pol 10h	>50V 100-300Hz 4pol 10h	>50V 100-300Hz 5pol 10h	>50V 301-500Hz 3pol 2h	>50V 301-500Hz 4pol 2h	>50V 301-500Hz 5pol 2h	Stück	g Stück
63	4							**130130**			**130153**									5	550
63	5							**130114**												5	600

130114

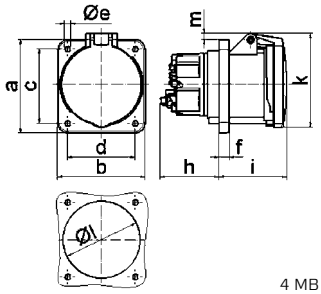

4 MB 265

Ampere	63	63	63
Polzahl	3	4	5
a	107,0	107,0	107,0
b	100,0	100,0	100,0
c	85,0	85,0	85,0
d	77,0	77,0	77,0
ø e	6,5	6,5	6,5
f	12,0	12,0	12,0
h	67,0	67,0	67,0
i	77,0	77,0	77,0
k	110,0	110,0	110,0
ø l	88,0	88,0	88,0
m	7,0	7,0	7,0
Leiter mm² min	6	6	6
Leiter mm² max	25	25	25

Anbausteckdose QUICK-CONNECT

- schraublose Klemmen
- Neigung 20º
- Kontex-Kontakt
- Flansch 68 x 62 mm bei 16A 3p, 87 x 71 mm bei 16A 4p u. 5p
- Schutzart IP44

QUICK CONNECT

Ampere (2P+E / 3P+E / 3+N+E)	Polzahl	110V 50-60 Hz 3pol 4h	110V 50-60 Hz 4pol 4h	110V 50-60 Hz 5pol 4h	230V 50-60 Hz 3pol 6h	230V 50-60 Hz 4pol 9h	230V 50-60 Hz 5pol 9h	400V 50-60 Hz 3pol 9h	400V 50-60 Hz 4pol 6h	400V 50-60 Hz 5pol 6h	500V 50-60 Hz 3pol 7h	500V 50-60 Hz 4pol 7h	500V 50-60 Hz 5pol 7h	>50V 100-300Hz 3pol 10h	>50V 100-300Hz 4pol 10h	>50V 100-300Hz 5pol 10h	>50V 301-500Hz 3pol 2h	>50V 301-500Hz 4pol 2h	>50V 301-500Hz 5pol 2h	Stück	g Stück
16	3	**12731**			**12732**															10	95
16	4	**12733**			**12734**			**12735**			**12736**									10	120
16	5	**12739**			**12740**			**12741**			**12742**									10	140

12741

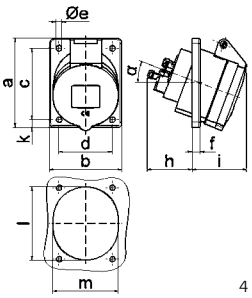

4 MB 111

Ampere	16	16	16
Polzahl	3	4	5
a	68,0	87,0	87,0
b	62,0	71,0	71,0
c	47,0	70,0	70,0
d	47,0	52,0	52,0
ø e	5,5	5,5	5,5
f	8,0	5,5	5,5
h	46,0	46,0	46,0
i	50,0	54,0	54,0
k	-	9,5	9,5
l	56,0	65,0	72,0
m	51,0	58,0	64,0
α	20º	20º	20º
Leiter mm² min	1,5	1,5	1,5
Leiter mm² max	4	4	4

Anbausteckdose QUICK-CONNECT

- schraublose Klemmen
- Neigung 20º
- Kontex-Kontakt
- Flansch 75 x 75 mm
- Schutzart IP44

QUICK CONNECT

Ampere (2P+E / 3P+E / 3+N+E)	Polzahl	110V 50-60 Hz 3pol 4h	110V 50-60 Hz 4pol 4h	110V 50-60 Hz 5pol 4h	230V 50-60 Hz 3pol 6h	230V 50-60 Hz 4pol 9h	230V 50-60 Hz 5pol 9h	400V 50-60 Hz 3pol 9h	400V 50-60 Hz 4pol 6h	400V 50-60 Hz 5pol 6h	500V 50-60 Hz 3pol 7h	500V 50-60 Hz 4pol 7h	500V 50-60 Hz 5pol 7h	>50V 100-300Hz 3pol 10h	>50V 100-300Hz 4pol 10h	>50V 100-300Hz 5pol 10h	>50V 301-500Hz 3pol 2h	>50V 301-500Hz 4pol 2h	>50V 301-500Hz 5pol 2h	Stück	g Stück
16	5	**12743**			**12744**			**122001**			**12745**			**12746**			**12747**			10	135

122001

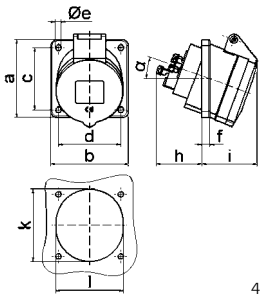

4 MB 110

Ampere	16
Polzahl	5
a	75,0
b	75,0
c	60,0
d	60,0
ø e	5,5
f	8,0
h	46,0
i	54,0
k	70,0
l	65,0
α	20º
Leiter mm² min	1,5
Leiter mm² max	4

Technische Informationen - IEC 60309-1/2, EN 60309, VDE 0623

Anbausteckdose QUICK-CONNECT
- schraublose Klemmen
- Neigung 20º
- Kontex-Kontakt
- Flansch 85 x 85 mm
- Schutzart IP44

QUICK CONNECT

2P+E 3P+E 3+N+E Ampere	Polzahl	110V 50-60 Hz 3pol 4h	110V 50-60 Hz 4pol 4h	110V 50-60 Hz 5pol 4h	230V 50-60 Hz 3pol 6h	230V 50-60 Hz 4pol 9h	230V 50-60 Hz 5pol 9h	400V 50-60 Hz 3pol 9h	400V 50-60 Hz 4pol 6h	400V 50-60 Hz 5pol 6h	500V 50-60 Hz 3pol 7h	500V 50-60 Hz 4pol 7h	500V 50-60 Hz 5pol 7h	>50V 100-300Hz 3pol 10h	>50V 100-300Hz 4pol 10h	>50V 100-300Hz 5pol 10h	>50V 301-500Hz 3pol 2h	>50V 301-500Hz 4pol 2h	>50V 301-500Hz 5pol 2h	Stück	g Stück
16	3	12748			12749			12750			12751			12861			12752			10	120
16	4	12862			12863			12753			12864			12754			12865			10	135
16	5	12755			12756			12757			12758			12866			12759			10	145
32	3	12760			12761			12867			12762			12868			12869			10	180
32	4	12870			12763			12764			12765			12871			12872			10	200
32	5	12766			12767			12768			12769			12770			12873			10	235

12757

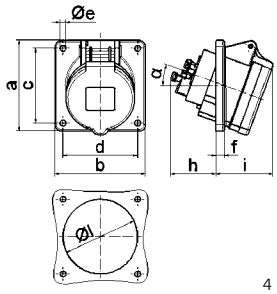

4 MB 264

Ampere	16	16	16	32	32	32
Polzahl	3	4	5	3	4	5
a	85,0	85,0	85,0	85,0	85,0	85,0
b	85,0	85,0	85,0	85,0	85,0	85,0
c	70,0	70,0	70,0	70,0	70,0	70,0
d	70,0	70,0	70,0	70,0	70,0	70,0
ø e	5,5	5,5	5,5	5,5	5,5	5,5
f	8,0	8,0	8,0	8,0	8,0	8,0
h	46,0	46,0	46,0	55,0	55,0	55,0
i	50,0	51,0	54,0	60,0	60,0	60,0
ø l	57,0	65,0	70,0	78,0	78,0	78,0
α	20º	20º	20º	20º	20º	20º
Leiter mm² min	1,5	1,5	1,5	2,5	2,5	2,5
Leiter mm² max	4	4	4	10	10	10

Anbausteckdose QUICK-CONNECT
- schraublose Klemmen
- Neigung 20º
- Kontex-Kontakt
- Flansch 74 x 62 mm bei 16A 3p, 100 x 92 mm bei den anderen Ausführungen
- Schutzart IP44

QUICK CONNECT

2P+E 3P+E 3+N+E Ampere	Polzahl	110V 50-60 Hz 3pol 4h	110V 50-60 Hz 4pol 4h	110V 50-60 Hz 5pol 4h	230V 50-60 Hz 3pol 6h	230V 50-60 Hz 4pol 9h	230V 50-60 Hz 5pol 9h	400V 50-60 Hz 3pol 9h	400V 50-60 Hz 4pol 6h	400V 50-60 Hz 5pol 6h	500V 50-60 Hz 3pol 7h	500V 50-60 Hz 4pol 7h	500V 50-60 Hz 5pol 7h	>50V 100-300Hz 3pol 10h	>50V 100-300Hz 4pol 10h	>50V 100-300Hz 5pol 10h	>50V 301-500Hz 3pol 2h	>50V 301-500Hz 4pol 2h	>50V 301-500Hz 5pol 2h	Stück	g Stück
16	3	12771			12772			12773			12774			12775			12776			10	100
16	4	12777			12778			12779			12780			12781			12782			10	140
16	5	12783			12784			12730			12785			12786			12787			10	160
32	3	12788			12789			12790			12874			12791			12792			10	200
32	4	12793			12794			12795			12796			12797			12798			10	210
32	5	12799			12800			12801			12802			12803			12804			10	240

12730

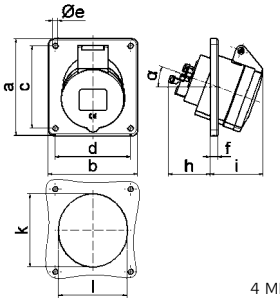

4 MB 112

Ampere	16	16	16	32	32	32
Polzahl	3	4	5	3	4	5
a	74,0	100,0	100,0	100,0	100,0	100,0
b	62,0	92,0	92,0	92,0	92,0	92,0
c	60,0	85,0	85,0	85,0	85,0	85,0
d	52,0	77,0	77,0	77,0	77,0	77,0
ø e	5,5	5,5	5,5	5,5	5,5	5,5
f	8,0	8,0	8,0	8,0	8,0	8,0
h	46,0	46,0	46,0	55,0	55,0	55,0
i	48,0	50,0	55,0	68,0	68,0	60,0
k	57,0	65,0	70,0	75,0	75,0	78,0
l	52,0	65,0	70,0	75,0	75,0	78,0
α	20º	20º	20º	20º	20º	20º
Leiter mm² min	1,5	1,5	1,5	2,5	2,5	2,5
Leiter mm² max	4	4	4	10	10	10

Anbausteckdose QUICK-CONNECT
- schraublose Klemmen
- Neigung 20º
- Kontex-Kontakt
- Flansch 110 x 110 mm
- Schutzart IP44

QUICK CONNECT

2P+E 3P+E 3+N+E Ampere	Polzahl	110V 50-60 Hz 3pol 4h	110V 50-60 Hz 4pol 4h	110V 50-60 Hz 5pol 4h	230V 50-60 Hz 3pol 6h	230V 50-60 Hz 4pol 9h	230V 50-60 Hz 5pol 9h	400V 50-60 Hz 3pol 9h	400V 50-60 Hz 4pol 6h	400V 50-60 Hz 5pol 6h	500V 50-60 Hz 3pol 7h	500V 50-60 Hz 4pol 7h	500V 50-60 Hz 5pol 7h	>50V 100-300Hz 3pol 10h	>50V 100-300Hz 4pol 10h	>50V 100-300Hz 5pol 10h	>50V 301-500Hz 3pol 2h	>50V 301-500Hz 4pol 2h	>50V 301-500Hz 5pol 2h	Stück	g Stück
16	5							12805												10	185
32	5							12806												10	260

12805

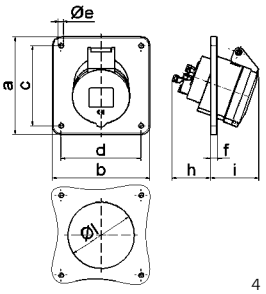

4 MB 269

Ampere	16	32
Polzahl	5	5
a	110,0	110,0
b	110,0	110,0
c	90,0	90,0
d	90,0	90,0
ø e	5,5	5,5
f	8,0	8,0
h	46,0	55,0
i	56,0	60,0
ø l	75,0	78,0
Leiter mm² min	1,5	2,5
Leiter mm² max	4	10

Technische Informationen - IEC 60309-1/2, EN 60309, VDE 0623

Anbausteckdose
- Schraubklemmen
- Neigung 15º
- Flansch 100 x 92 mm
- Kontex-Kontakt
- Rahmenklemmen
- vernickelte Kontakte
- Schutzart IP44
- Bei Anbausteckdosen mit PILOT bitte an die Bestell-Nummer ein -P anhängen.

Ampere (2P+E 3P+E 3+N+E)	Polzahl	110V 50-60 Hz 3pol 4h	110V 50-60 Hz 4pol 4h	110V 50-60 Hz 5pol 4h	230V 50-60 Hz 3pol 6h	230V 50-60 Hz 4pol 9h	230V 50-60 Hz 5pol 9h	400V 50-60 Hz 3pol 9h	400V 50-60 Hz 4pol 6h	400V 50-60 Hz 5pol 6h	500V 50-60 Hz 3pol 7h	500V 50-60 Hz 4pol 7h	500V 50-60 Hz 5pol 7h	>50V 100-300Hz 3pol 10h	>50V 100-300Hz 4pol 10h	>50V 100-300Hz 5pol 10h	>50V 301-500Hz 3pol 2h	>50V 301-500Hz 4pol 2h	>50V 301-500Hz 5pol 2h	Stück	g Stück
63	3				12563															10	415
63	4							12074			12565									10	430
63	5	12566			12568			12567												10	475

12567

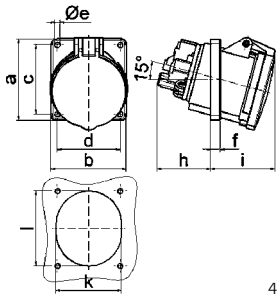

4 MB 64

Ampere	63	63	63
Polzahl	3	4	5
a	100,0	100,0	100,0
b	92,0	92,0	92,0
c	85,0	85,0	85,0
d	77,0	77,0	77,0
ø e	6,5	6,5	6,5
f	12,0	12,0	12,0
h	65,0	65,0	65,0
i	81,0	81,0	81,0
k	80,0	80,0	80,0
l	92,0	92,0	92,0
Leiter mm² min	6	6	6
Leiter mm² max	25	25	25

Anbausteckdose
- Schraubklemmen
- Neigung 15º
- Flansch 114 x 114 mm
- Kontex-Kontakt
- Rahmenklemmen
- vernickelte Kontakte
- Schutzart IP44
- Bei Anbausteckdosen mit PILOT bitte an die Bestell-Nummer ein -P anhängen.

Ampere (2P+E 3P+E 3+N+E)	Polzahl	110V 50-60 Hz 3pol 4h	110V 50-60 Hz 4pol 4h	110V 50-60 Hz 5pol 4h	230V 50-60 Hz 3pol 6h	230V 50-60 Hz 4pol 9h	230V 50-60 Hz 5pol 9h	400V 50-60 Hz 3pol 9h	400V 50-60 Hz 4pol 6h	400V 50-60 Hz 5pol 6h	500V 50-60 Hz 3pol 7h	500V 50-60 Hz 4pol 7h	500V 50-60 Hz 5pol 7h	>50V 100-300Hz 3pol 10h	>50V 100-300Hz 4pol 10h	>50V 100-300Hz 5pol 10h	>50V 301-500Hz 3pol 2h	>50V 301-500Hz 4pol 2h	>50V 301-500Hz 5pol 2h	Stück	g Stück
63	3	12134			12135			12136						12381			12230			5	420
63	4	12137			1207			1201			1204			12382			12153			5	460
63	5	12138			1208			1202			12195			12383						5	500

1202

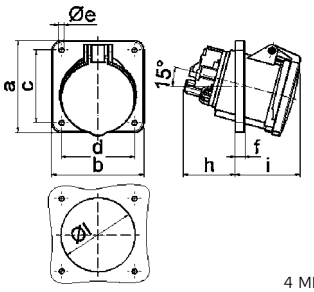

4 MB 10

Ampere	63	63	63
Polzahl	3	4	5
a	114,0	114,0	114,0
b	114,0	114,0	114,0
c	90,0	90,0	90,0
d	90,0	90,0	90,0
ø e	6,5	6,5	6,5
f	12,0	12,0	12,0
h	65,0	65,0	65,0
i	81,0	81,0	81,0
ø l	92,0	92,0	92,0
Leiter mm² min	6	6	6
Leiter mm² max	25	25	25

Anbausteckdose QUICK-CONNECT
- schraublose Klemmen
- Neigung 15º
- Flansch 114 x 114 mm
- hochwärmebeständiger Kontaktträger
- Kontex-Kontakt
- vernickelte Kontakte
- Rahmenklemmen
- Schutzart IP44

QUICK CONNECT

Ampere (2P+E 3P+E 3+N+E)	Polzahl	110V 50-60 Hz 3pol 4h	110V 50-60 Hz 4pol 4h	110V 50-60 Hz 5pol 4h	230V 50-60 Hz 3pol 6h	230V 50-60 Hz 4pol 9h	230V 50-60 Hz 5pol 9h	400V 50-60 Hz 3pol 9h	400V 50-60 Hz 4pol 6h	400V 50-60 Hz 5pol 6h	500V 50-60 Hz 3pol 7h	500V 50-60 Hz 4pol 7h	500V 50-60 Hz 5pol 7h	>50V 100-300Hz 3pol 10h	>50V 100-300Hz 4pol 10h	>50V 100-300Hz 5pol 10h	>50V 301-500Hz 3pol 2h	>50V 301-500Hz 4pol 2h	>50V 301-500Hz 5pol 2h	Stück	g Stück
63	4							120321			120431									5	570
63	5							120306												5	620

120306

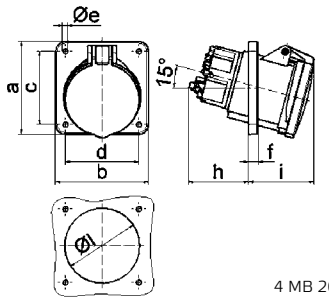

4 MB 266

Ampere	63	63
Polzahl	4	5
a	114,0	114,0
b	114,0	114,0
c	90,0	90,0
d	90,0	90,0
ø e	6,5	6,5
f	12,0	12,0
h	74,0	74,0
i	81,0	81,0
ø l	92,0	92,0
Leiter mm² min	6	6
Leiter mm² max	25	25

Technische Informationen - IEC 60309-1/2, EN 60309, VDE 0623

Anbausteckdose QUICK-CONNECT
- schraublose Klemmen
- Kontex-Kontakt
- Flansch 62 x 62 mm bei 16A 3p, 72 x 65 mm bei 16A 4p u. 5p
- Schutzart IP67

QUICK CONNECT

Ampere	Polzahl	110V 50-60 Hz 3pol 4h	110V 50-60 Hz 4pol 4h	110V 50-60 Hz 5pol 4h	230V 50-60 Hz 3pol 6h	230V 50-60 Hz 4pol 9h	230V 50-60 Hz 5pol 9h	400V 50-60 Hz 3pol 9h	400V 50-60 Hz 4pol 6h	400V 50-60 Hz 5pol 6h	500V 50-60 Hz 3pol 7h	500V 50-60 Hz 4pol 7h	500V 50-60 Hz 5pol 7h	>50V 100-300Hz 3pol 10h	>50V 100-300Hz 4pol 10h	>50V 100-300Hz 5pol 10h	>50V 301-500Hz 3pol 2h	>50V 301-500Hz 4pol 2h	>50V 301-500Hz 5pol 2h	Stück	g Stück
16	3	**13719**			**13720**			**13721**												10	120
16	4	**13724**			**13725**			**13726**			**13727**									10	150
16	5	**13730**			**13731**			**13732**												10	170

13732

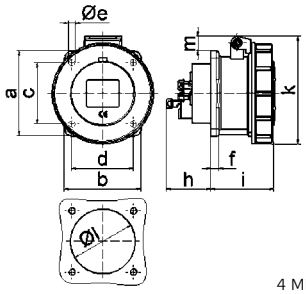

4 MB 104

Ampere	16	16	16
Polzahl	3	4	5
a	62,0	72,0	72,0
b	62,0	65,0	65,0
c	47,0	52,0	52,0
d	47,0	52,0	52,0
ø e	5,5	5,5	5,5
f	7,0	7,0	7,0
h	35,5	35,5	35,5
i	57,0	58,0	57,0
k	76,0	83,0	93,0
ø l	45,0	45,0	55,0
m	10,0	9,0	13,0
Leiter mm² min	1,5	1,5	1,5
Leiter mm² max	4	4	4

Anbausteckdose QUICK-CONNECT
- schraublose Klemmen
- Kontex-Kontakt
- Flansch 75 x 75 mm
- Schutzart IP67

QUICK CONNECT

Ampere	Polzahl	110V 50-60 Hz 3pol 4h	110V 50-60 Hz 4pol 4h	110V 50-60 Hz 5pol 4h	230V 50-60 Hz 3pol 6h	230V 50-60 Hz 4pol 9h	230V 50-60 Hz 5pol 9h	400V 50-60 Hz 3pol 9h	400V 50-60 Hz 4pol 6h	400V 50-60 Hz 5pol 6h	500V 50-60 Hz 3pol 7h	500V 50-60 Hz 4pol 7h	500V 50-60 Hz 5pol 7h	>50V 100-300Hz 3pol 10h	>50V 100-300Hz 4pol 10h	>50V 100-300Hz 5pol 10h	>50V 301-500Hz 3pol 2h	>50V 301-500Hz 4pol 2h	>50V 301-500Hz 5pol 2h	Stück	g Stück
16	3	**13733**			**13734**			**13735**						**13736**						10	130
16	4	**13737**			**13738**			**13739**			**13740**			**13741**			**13742**			10	145
16	5	**13743**			**13744**			**13745**			**13746**			**13747**			**13748**			10	160
32	3	**13749**			**13750**			**13751**						**13752**			**13753**			10	210
32	4	**13754**			**13755**			**13756**			**13757**			**13758**			**13759**			10	225
32	5	**13760**			**13761**			**13762**			**13763**			**13764**			**13765**			10	265

13745

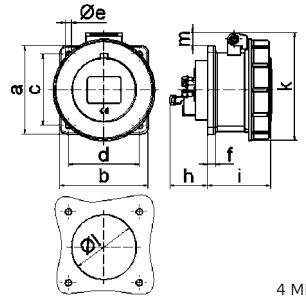

4 MB 105

Ampere	16	16	16	32	32	32
Polzahl	3	4	5	3	4	5
a	75,0	75,0	75,0	75,0	75,0	75,0
b	75,0	75,0	75,0	75,0	75,0	75,0
c	60,0	60,0	60,0	60,0	60,0	60,0
d	60,0	60,0	60,0	60,0	60,0	60,0
ø e	5,5	5,5	5,5	5,5	5,5	5,5
f	7,0	7,0	7,0	8,0	8,0	8,0
h	35,5	35,5	35,5	46,0	46,0	46,0
i	57,0	58,0	57,0	65,0	65,0	65,0
k	76,0	83,0	93,0	100,0	100,0	106,0
ø l	45,0	45,0	55,0	60,0	60,0	60,0
m	3,5	7,0	11,5	12,0	12,0	17,0
Leiter mm² min	1,5	1,5	1,5	2,5	2,5	2,5
Leiter mm² max	4	4	4	10	10	10

Anbausteckdose QUICK-CONNECT
- schraublose Doppel-Klemmen
- Kontex-Kontakt
- Flansch 75 x 75 mm
- Schutzart IP67

QUICK CONNECT

Ampere	Polzahl	110V 50-60 Hz 3pol 4h	110V 50-60 Hz 4pol 4h	110V 50-60 Hz 5pol 4h	230V 50-60 Hz 3pol 6h	230V 50-60 Hz 4pol 9h	230V 50-60 Hz 5pol 9h	400V 50-60 Hz 3pol 9h	400V 50-60 Hz 4pol 6h	400V 50-60 Hz 5pol 6h	500V 50-60 Hz 3pol 7h	500V 50-60 Hz 4pol 7h	500V 50-60 Hz 5pol 7h	>50V 100-300Hz 3pol 10h	>50V 100-300Hz 4pol 10h	>50V 100-300Hz 5pol 10h	>50V 301-500Hz 3pol 2h	>50V 301-500Hz 4pol 2h	>50V 301-500Hz 5pol 2h	Stück	g Stück
16	5							**130158**												10	205

130158

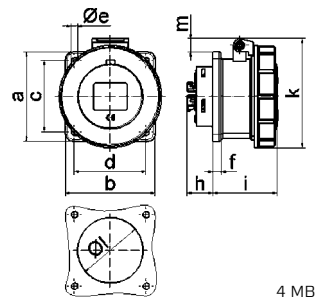

4 MB 262

Ampere	16
Polzahl	5
a	75,0
b	75,0
c	60,0
d	60,0
ø e	5,5
f	7,0
h	23,0
i	57,0
k	93,0
ø l	55,0
m	11,5
Leiter mm² min	1,5
Leiter mm² max	4

Technische Informationen - IEC 60309-1/2, EN 60309, VDE 0623

Anbausteckdose

- Schraubklemmen
- Flansch 107 x 100 mm
- Kontex-Kontakt
- vernickelte Kontakte
- Rahmenklemmen
- Schutzart IP67
- Bei Anbausteckdosen mit PILOT bitte an die Bestell-Nummer ein -P anhängen

2P+E 3P+E 3+N+E Ampere	Polzahl	110V 50-60 Hz 3pol 4pol 5pol 4h 4h 4h	230V 50-60 Hz 3pol 4pol 5pol 6h 9h 9h	400V 50-60 Hz 3pol 4pol 5pol 9h 6h 6h	500V 50-60 Hz 3pol 4pol 5pol 7h 7h 7h	>50V 100-300Hz 3pol 4pol 5pol 10h 10h 10h	>50V 301-500Hz 3pol 4pol 5pol 2h 2h 2h	Stück	g Stück
63	3	**1395**	**1396**	**1397**				5	460
63	4	**1398**	**1399**	**13100**	**13101**			5	490
63	5	**13102**	**13103**	**13104**				5	535

13104

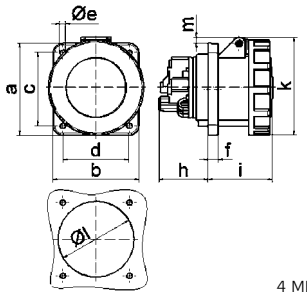

4 MB 50

Ampere	63	63	63
Polzahl	3	4	5
a	107,0	107,0	107,0
b	100,0	100,0	100,0
c	85,0	85,0	85,0
d	77,0	77,0	77,0
ø e	6,5	6,5	6,5
f	12,0	12,0	12,0
h	56,5	56,5	56,5
i	76,0	76,0	76,0
k	113,0	113,0	113,0
ø l	88,0	88,0	88,0
m	7,0	7,0	7,0
Leiter mm² min	6	6	6
Leiter mm² max	25	25	25

Anbausteckdose QUICK-CONNECT

- schraublose Klemmen
- Flansch 107 x 100 mm
- hochwärmebeständiger Kontaktträger
- Kontex-Kontakt
- vernickelte Kontakte
- Rahmenklemmen
- Schutzart IP67

QUICK CONNECT

2P+E 3P+E 3+N+E Ampere	Polzahl	110V 50-60 Hz 3pol 4pol 5pol 4h 4h 4h	230V 50-60 Hz 3pol 4pol 5pol 6h 9h 9h	400V 50-60 Hz 3pol 4pol 5pol 9h 6h 6h	500V 50-60 Hz 3pol 4pol 5pol 7h 7h 7h	>50V 100-300Hz 3pol 4pol 5pol 10h 10h 10h	>50V 301-500Hz 3pol 4pol 5pol 2h 2h 2h	Stück	g Stück
63	4			**130131**	**130154**			5	565
63	5			**130119**				5	665

130119

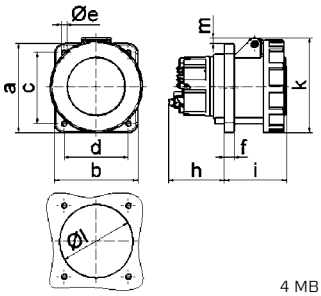

4 MB 267

Ampere	63	63
Polzahl	4	5
a	107,0	107,0
b	100,0	100,0
c	85,0	85,0
d	77,0	77,0
ø e	6,5	6,5
f	12,0	12,0
h	67,0	67,0
i	76,0	76,0
k	113,0	113,0
ø l	88,0	88,0
m	7,0	7,0
Leiter mm² min	6	6
Leiter mm² max	25	25

Anbausteckdose

- Schraubklemmen
- Flansch 120 x 120 mm
- hochwärmebeständiger Kontaktträger
- Kontex-Kontakt
- vernickelte Kontakte
- Rahmenklemmen
- Schutzart IP67
- Bei Anbausteckdosen mit PILOT bitte an die Bestell-Nummer ein -P anhängen

2P+E 3P+E 3+N+E Ampere	Polzahl	110V 50-60 Hz 3pol 4pol 5pol 4h 4h 4h	230V 50-60 Hz 3pol 4pol 5pol 6h 9h 9h	400V 50-60 Hz 3pol 4pol 5pol 9h 6h 6h	500V 50-60 Hz 3pol 4pol 5pol 7h 7h 7h	>50V 100-300Hz 3pol 4pol 5pol 10h 10h 10h	>50V 301-500Hz 3pol 4pol 5pol 2h 2h 2h	Stück	g Stück
125	3	**13445**	**13452**					5	930
125	4		**13449**	**13447**	**13448**			5	1005
125	5			**13451**				5	1125

13451

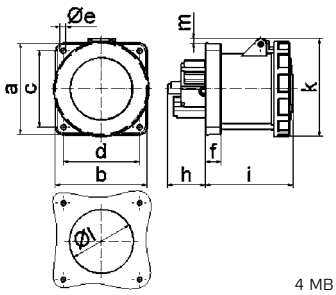

4 MB 55

Ampere	125	125	125
Polzahl	3	4	5
a	120,0	120,0	120,0
b	120,0	120,0	120,0
c	100,0	100,0	100,0
d	100,0	100,0	100,0
ø e	6,5	6,5	6,5
f	21,0	21,0	21,0
h	50,0	50,0	50,0
i	117,0	117,0	117,0
k	129,0	129,0	129,0
ø l	104,0	104,0	104,0
m	6,0	6,0	6,0
Leiter mm² min	25	25	25
Leiter mm² max	70	70	70

Technische Informationen - IEC 60309-1/2, EN 60309, VDE 0623

Anbausteckdose

- Schraubklemmen
- Flansch 130 x 130 mm
- hochwärmebeständiger Kontakträger
- Kontex-Kontakt
- vernickelte Kontakte
- Rahmenklemmen
- Schutzart IP67
- Bei Anbausteckdosen mit PILOT bitte an die Bestell-Nummer ein -P anhängen

Ampere	Polzahl	110V 50-60 Hz 3pol 4h	110V 50-60 Hz 4pol 4h	110V 50-60 Hz 5pol 4h	230V 50-60 Hz 3pol 6h	230V 50-60 Hz 4pol 9h	230V 50-60 Hz 5pol 9h	400V 50-60 Hz 3pol 9h	400V 50-60 Hz 4pol 6h	400V 50-60 Hz 5pol 6h	500V 50-60 Hz 3pol 7h	500V 50-60 Hz 4pol 7h	500V 50-60 Hz 5pol 7h	>50V 100-300Hz 3pol 10h	>50V 100-300Hz 4pol 10h	>50V 100-300Hz 5pol 10h	>50V 301-500Hz 3pol 2h	>50V 301-500Hz 4pol 2h	>50V 301-500Hz 5pol 2h	Stück	g Stück
125	3				**13434**															5	965
125	4				**13442**			**13435**			**13515**									5	1040
125	5							**13436**												5	1140

13436

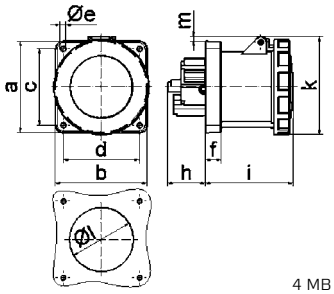

4 MB 55

Ampere	125	125	125
Polzahl	3	4	5
a	130,0	130,0	130,0
b	130,0	130,0	130,0
c	104,0	104,0	104,0
d	104,0	104,0	104,0
ø e	6,5	6,5	6,5
f	21,0	21,0	21,0
h	50,0	50,0	50,0
i	117,0	117,0	117,0
k	129,0	129,0	129,0
ø l	104,0	104,0	104,0
m	1,0	1,0	1,0
Leiter mm² min	25	25	25
Leiter mm² max	70	70	70

Anbausteckdose QUICK-CONNECT

- schraublose Klemmen
- Neigung 20º
- Kontex-Kontakt
- Flansch 68 x 62 mm bei 16A 3p, 75 x 75 mm bei 16A 5p
- Schutzart IP67

QUICK CONNECT

Ampere	Polzahl	110V 50-60 Hz 3pol 4h	110V 50-60 Hz 4pol 4h	110V 50-60 Hz 5pol 4h	230V 50-60 Hz 3pol 6h	230V 50-60 Hz 4pol 9h	230V 50-60 Hz 5pol 9h	400V 50-60 Hz 3pol 9h	400V 50-60 Hz 4pol 6h	400V 50-60 Hz 5pol 6h	500V 50-60 Hz 3pol 7h	500V 50-60 Hz 4pol 7h	500V 50-60 Hz 5pol 7h	>50V 100-300Hz 3pol 10h	>50V 100-300Hz 4pol 10h	>50V 100-300Hz 5pol 10h	>50V 301-500Hz 3pol 2h	>50V 301-500Hz 4pol 2h	>50V 301-500Hz 5pol 2h	Stück	g Stück
16	3	**12808**			**12809**															10	125
16	5	**12810**			**12811**			**12812**												10	

12812

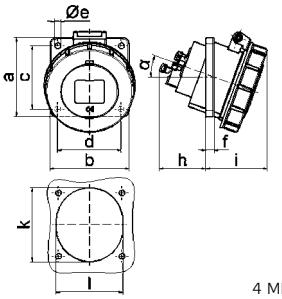

4 MB 113

Ampere	16	16
Polzahl	3	5
a	68,0	75,0
b	62,0	75,0
c	47,0	60,0
d	47,0	60,0
ø e	5,5	5,5
f	8,0	5,5
h	46,0	46,0
i	57,0	60,0
k	56,0	70,0
l	51,0	63,0
α	20º	20º
Leiter mm² min	1,5	1,5
Leiter mm² max	4	4

Anbausteckdose QUICK-CONNECT

- schraublose Klemmen
- Neigung 20º
- Kontex-Kontakt
- Flansch 85 x 85 mm
- Schutzart IP67

QUICK CONNECT

Ampere	Polzahl	110V 50-60 Hz 3pol 4h	110V 50-60 Hz 4pol 4h	110V 50-60 Hz 5pol 4h	230V 50-60 Hz 3pol 6h	230V 50-60 Hz 4pol 9h	230V 50-60 Hz 5pol 9h	400V 50-60 Hz 3pol 9h	400V 50-60 Hz 4pol 6h	400V 50-60 Hz 5pol 6h	500V 50-60 Hz 3pol 7h	500V 50-60 Hz 4pol 7h	500V 50-60 Hz 5pol 7h	>50V 100-300Hz 3pol 10h	>50V 100-300Hz 4pol 10h	>50V 100-300Hz 5pol 10h	>50V 301-500Hz 3pol 2h	>50V 301-500Hz 4pol 2h	>50V 301-500Hz 5pol 2h	Stück	g Stück
16	3	**12917**			**12813**															10	150
16	4				**12929**			**12814**			**12930**									10	170
16	5	**12815**			**12816**			**12817**												10	200
32	3	**12818**			**12819**															10	230
32	4				**12820**			**12821**			**12931**									10	255
32	5	**12822**			**12823**			**12824**												10	310

12817

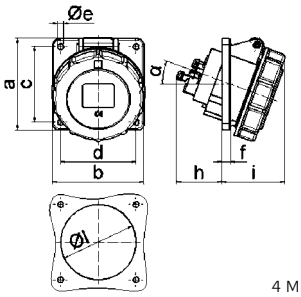

4 MB 114

Ampere	16	16	16	32	32	32
Polzahl	3	4	5	3	4	5
a	85,0	85,0	85,0	85,0	85,0	85,0
b	85,0	85,0	85,0	85,0	85,0	85,0
c	70,0	70,0	70,0	70,0	70,0	70,0
d	70,0	70,0	70,0	70,0	70,0	70,0
ø e	5,5	5,5	5,5	5,5	5,5	5,5
f	8,0	8,0	8,0	8,0	8,0	8,0
h	46,0	46,0	46,0	55,0	55,0	55,0
i	57,0	57,0	60,0	65,0	65,0	69,0
ø l	57,0	65,0	70,0	78,0	78,0	78,0
α	20º	20º	20º	20º	20º	20º
Leiter mm² min	1,5	1,5	1,5	2,5	2,5	2,5
Leiter mm² max	4	4	4	10	10	10

Technische Informationen - IEC 60309-1/2, EN 60309, VDE 0623

Anbausteckdose QUICK-CONNECT
- schraublose Klemmen
- Neigung 20º
- Kontex-Kontakt
- Flansch 74 x 62 mm bei 16A 3p, 100 x 92 mm bei den anderen Ausführungen
- Schutzart IP67

QUICK CONNECT

2P+E 3P+E 3+N+E Ampere	Polzahl	110V 50-60 Hz 3pol 4h	110V 50-60 Hz 4pol 4h	110V 50-60 Hz 5pol 4h	230V 50-60 Hz 3pol 6h	230V 50-60 Hz 4pol 9h	230V 50-60 Hz 5pol 9h	400V 50-60 Hz 3pol 9h	400V 50-60 Hz 4pol 6h	400V 50-60 Hz 5pol 6h	500V 50-60 Hz 3pol 7h	500V 50-60 Hz 4pol 7h	500V 50-60 Hz 5pol 7h	>50V 100-300Hz 3pol 10h	>50V 100-300Hz 4pol 10h	>50V 100-300Hz 5pol 10h	>50V 301-500Hz 3pol 2h	>50V 301-500Hz 4pol 2h	>50V 301-500Hz 5pol 2h	Stück	g Stück
16	3	12825			12826															10	125
16	4	12831			12832			12833			12834			12835			12836			10	175
16	5	12837			12838			12839			12840			12841			12842			10	195
32	3	12843			12844															10	215
32	4	12846			12847			12848			12849			12850			12851			10	240
32	5	12852			12853			12854			12855			12856			12857			10	285

12839

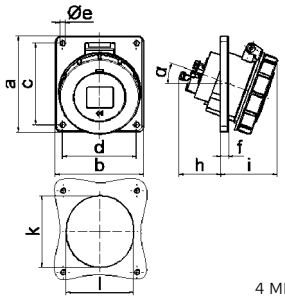

4 MB 115

Ampere / Polzahl	16 / 3	16 / 4	16 / 5	32 / 3	32 / 4	32 / 5
a	74,0	100,0	100,0	100,0	100,0	100,0
b	62,0	92,0	92,0	92,0	92,0	92,0
c	60,0	85,0	85,0	85,0	85,0	85,0
d	52,0	77,0	77,0	77,0	77,0	77,0
ø e	5,5	5,5	5,5	5,5	5,5	5,5
f	8,0	8,0	8,0	8,0	8,0	8,0
h	46,0	46,0	46,0	55,0	55,0	55,0
i	57,0	57,0	60,0	65,0	65,0	69,0
k	57,0	65,0	70,0	75,0	75,0	78,0
l	52,0	65,0	70,0	75,0	75,0	78,0
α	20º	20º	20º	20º	20º	20º
Leiter mm² min	1,5	1,5	1,5	2,5	2,5	2,5
Leiter mm² max	4	4	4	10	10	10

Anbausteckdose
- Schraubklemmen
- Neigung 15º
- Flansch 100 x 92 mm
- Kontex-Kontakt
- vernickelte Kontakte
- Rahmenklemmen
- Schutzart IP67
- Bei Anbausteckdosen mit PILOT bitte an die Bestell-Nummer ein -P anhängen

2P+E 3P+E 3+N+E Ampere	Polzahl	110V 50-60 Hz 3pol 4h	110V 50-60 Hz 4pol 4h	110V 50-60 Hz 5pol 4h	230V 50-60 Hz 3pol 6h	230V 50-60 Hz 4pol 9h	230V 50-60 Hz 5pol 9h	400V 50-60 Hz 3pol 9h	400V 50-60 Hz 4pol 6h	400V 50-60 Hz 5pol 6h	500V 50-60 Hz 3pol 7h	500V 50-60 Hz 4pol 7h	500V 50-60 Hz 5pol 7h	>50V 100-300Hz 3pol 10h	>50V 100-300Hz 4pol 10h	>50V 100-300Hz 5pol 10h	>50V 301-500Hz 3pol 2h	>50V 301-500Hz 4pol 2h	>50V 301-500Hz 5pol 2h	Stück	g Stück
63	3				12569															10	445
63	4				12032			12570			12571									10	480
63	5	12572			12573			12574												10	525

12574

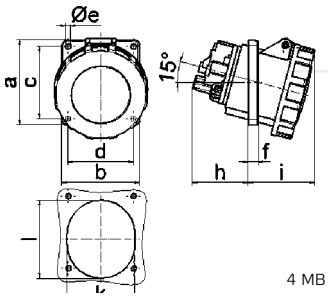

4 MB 65

Ampere / Polzahl	63 / 3	63 / 4	63 / 5
a	100,0	100,0	100,0
b	92,0	92,0	92,0
c	85,0	85,0	85,0
d	77,0	77,0	77,0
ø e	6,5	6,5	6,5
f	12,0	12,0	12,0
h	65,0	65,0	65,0
i	80,0	80,0	80,0
k	80,0	80,0	80,0
l	92,0	92,0	92,0
Leiter mm² min	6	6	6
Leiter mm² max	25	25	25

Anbausteckdose QUICK-CONNECT TE
- schraublose Klemmen
- Neigung 15º
- Flansch 100 x 92 mm
- hochwärmebeständiger Kontaktträger
- Kontex-Kontakt
- vernickelte Kontakte
- Rahmenklemmen
- Schutzart IP67

QUICK CONNECT

2P+E 3P+E 3+N+E Ampere	Polzahl	110V 50-60 Hz 3pol 4h	110V 50-60 Hz 4pol 4h	110V 50-60 Hz 5pol 4h	230V 50-60 Hz 3pol 6h	230V 50-60 Hz 4pol 9h	230V 50-60 Hz 5pol 9h	400V 50-60 Hz 3pol 9h	400V 50-60 Hz 4pol 6h	400V 50-60 Hz 5pol 6h	500V 50-60 Hz 3pol 7h	500V 50-60 Hz 4pol 7h	500V 50-60 Hz 5pol 7h	>50V 100-300Hz 3pol 10h	>50V 100-300Hz 4pol 10h	>50V 100-300Hz 5pol 10h	>50V 301-500Hz 3pol 2h	>50V 301-500Hz 4pol 2h	>50V 301-500Hz 5pol 2h	Stück	g Stück
63	4							120320			120342									10	630
63	5							120274												10	645

120274

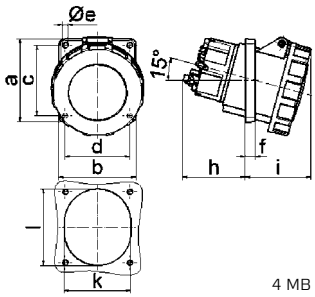

4 MB 268

Ampere / Polzahl	63 / 4	63 / 5
a	100,0	100,0
b	92,0	92,0
c	85,0	85,0
d	77,0	77,0
ø e	6,5	6,5
f	12,0	12,0
h	74,0	74,0
i	80,0	80,0
k	80,0	80,0
l	92,0	92,0
Leiter mm² min	6	6
Leiter mm² max	25	25

Technische Informationen - IEC 60309-1/2, EN 60309, VDE 0623

Anbausteckdose
- Schraubklemmen
- Neigung 15º
- Flansch 114 x 114 mm
- Kontex-Kontakt
- vernickelte Kontakte
- Rahmenklemmen
- Schutzart IP67
- Bei Anbausteckdosen mit PILOT bitte an die Bestell-Nummer ein -P anhängen

Ampere	Polzahl	110V 50-60 Hz 3pol 4h	110V 50-60 Hz 4pol 4h	110V 50-60 Hz 5pol 4h	230V 50-60 Hz 3pol 6h	230V 50-60 Hz 4pol 9h	230V 50-60 Hz 5pol 9h	400V 50-60 Hz 3pol 9h	400V 50-60 Hz 4pol 6h	400V 50-60 Hz 5pol 6h	500V 50-60 Hz 3pol 7h	500V 50-60 Hz 4pol 7h	500V 50-60 Hz 5pol 7h	>50V 100-300Hz 3pol 10h	>50V 100-300Hz 4pol 10h	>50V 100-300Hz 5pol 10h	>50V 301-500Hz 3pol 2h	>50V 301-500Hz 4pol 2h	>50V 301-500Hz 5pol 2h	Stück	g Stück
63	3	**12000**			**12001**			**12002**												5	475
63	4	**12003**			**1205**			**1200**			**1203**			**12035**			**12233**			5	510
63	5	**12004**			**1206**			**129**			**12039**			**12389**			**12171**			5	550

129

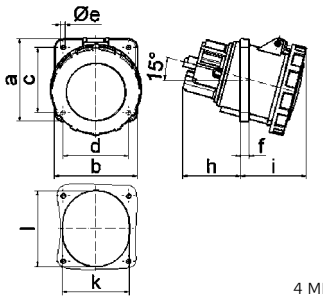

4 MB 9

Ampere	63	63	63
Polzahl	3	4	5
a	114,0	114,0	114,0
b	114,0	114,0	114,0
c	90,0	90,0	90,0
d	90,0	90,0	90,0
ø e	6,5	6,5	6,5
f	12,0	12,0	12,0
h	65,0	65,0	65,0
i	80,0	80,0	80,0
k	92,0	92,0	92,0
l	92,0	92,0	92,0
Leiter mm² min	6	6	6
Leiter mm² max	25	25	25

Anbausteckdose QUICK-CONNECT TE
- schraublose Klemmen
- Neigung 15º
- Flansch 114 x 114 mm
- hochwärmebeständiger Kontaktträger
- Kontex-Kontakt
- vernickelte Kontakte
- Rahmenklemmen
- Schutzart IP67

QUICK CONNECT

Ampere	Polzahl	110V 50-60 Hz 3pol 4h	110V 50-60 Hz 4pol 4h	110V 50-60 Hz 5pol 4h	230V 50-60 Hz 3pol 6h	230V 50-60 Hz 4pol 9h	230V 50-60 Hz 5pol 9h	400V 50-60 Hz 3pol 9h	400V 50-60 Hz 4pol 6h	400V 50-60 Hz 5pol 6h	500V 50-60 Hz 3pol 7h	500V 50-60 Hz 4pol 7h	500V 50-60 Hz 5pol 7h	>50V 100-300Hz 3pol 10h	>50V 100-300Hz 4pol 10h	>50V 100-300Hz 5pol 10h	>50V 301-500Hz 3pol 2h	>50V 301-500Hz 4pol 2h	>50V 301-500Hz 5pol 2h	Stück	g Stück
63	4							**120322**			**120387**									5	625
63	5							**120307**												5	670

120307

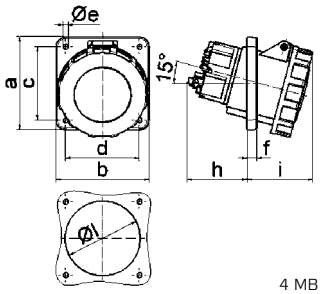

4 MB 270

Ampere	63	63
Polzahl	4	5
a	114,0	114,0
b	114,0	114,0
c	90,0	90,0
d	90,0	90,0
ø e	6,5	6,5
f	12,0	12,0
h	74,0	74,0
i	80,0	80,0
ø l	92,0	92,0
Leiter mm² min	6	6
Leiter mm² max	25	25

Anbausteckdose
- Schraubklemmen
- Neigung 15º
- Flansch 114 x 114 mm
- hochwärmebeständiger Kontaktträger
- vernickelte Kontakte
- Kontex-Kontakt
- Rahmenklemmen
- Schutzart IP67
- Bei Anbausteckdosen mit PILOT bitte an die Bestell-Nummer ein -P anhängen

Ampere	Polzahl	110V 50-60 Hz 3pol 4h	110V 50-60 Hz 4pol 4h	110V 50-60 Hz 5pol 4h	230V 50-60 Hz 3pol 6h	230V 50-60 Hz 4pol 9h	230V 50-60 Hz 5pol 9h	400V 50-60 Hz 3pol 9h	400V 50-60 Hz 4pol 6h	400V 50-60 Hz 5pol 6h	500V 50-60 Hz 3pol 7h	500V 50-60 Hz 4pol 7h	500V 50-60 Hz 5pol 7h	>50V 100-300Hz 3pol 10h	>50V 100-300Hz 4pol 10h	>50V 100-300Hz 5pol 10h	>50V 301-500Hz 3pol 2h	>50V 301-500Hz 4pol 2h	>50V 301-500Hz 5pol 2h	Stück	g Stück
125	3	**1299**			**12100**			**12101**												5	805
125	4	**12102**			**12103**			**12104**			**12105**			**12320**			**12278**			5	885
125	5	**12106**			**12107**			**12108**			**12133**			**12334**			**12055**			5	980

12108

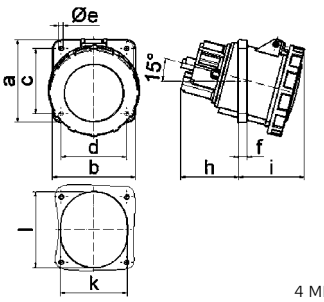

4 MB 9

Ampere	125	125	125
Polzahl	3	4	5
a	114,0	114,0	114,0
b	114,0	114,0	114,0
c	90,0	90,0	90,0
d	90,0	90,0	90,0
ø e	6,5	6,5	6,5
f	12,0	12,0	12,0
h	82,0	82,0	82,0
i	90,0	90,0	90,0
k	92,0	92,0	92,0
l	105,0	105,0	105,0
Leiter mm² min	25	25	25
Leiter mm² max	70	70	70

Technische Informationen - IEC 60309-1/2, EN 60309, VDE 0623

Anbausteckdose QUICK-CONNECT TE

- schraublose Klemmen
- Neigung 20º
- mit Schließer- und Öffnerkontakt
- Flansch 85 x 85 mm
- hochwärmebeständiger Kontaktträger
- vernickelte Kontakte
- Schutzart IP44

QUICK CONNECT

Ampere (2P+E)	Polzahl (3P+E, 3+N+E)	110V 50-60 Hz 3pol 4h	110V 50-60 Hz 4pol 4h	110V 50-60 Hz 5pol 4h	230V 50-60 Hz 3pol 6h	230V 50-60 Hz 4pol 9h	230V 50-60 Hz 5pol 9h	400V 50-60 Hz 3pol 9h	400V 50-60 Hz 4pol 6h	400V 50-60 Hz 5pol 6h	500V 50-60 Hz 3pol 7h	500V 50-60 Hz 4pol 7h	500V 50-60 Hz 5pol 7h	>50V 100-300Hz 3pol 10h	>50V 100-300Hz 4pol 10h	>50V 100-300Hz 5pol 10h	>50V 301-500Hz 3pol 2h	>50V 301-500Hz 4pol 2h	>50V 301-500Hz 5pol 2h	Stück	g Stück
16	3	**120583**			**120584**															10	140
16	4							**120585**			**120586**									10	155
16	5							**120587**												10	195
32	3	**120588**			**120589**															10	265
32	4							**120590**			**120591**									10	225
32	5							**120592**												10	265

120587

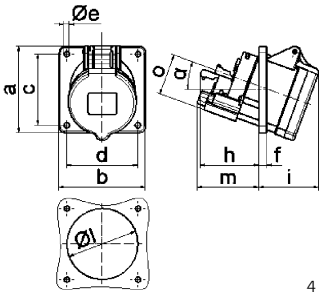

4 MB 76

Ampere / Polzahl	16 / 3	16 / 4	16 / 5	32 / 3	32 / 4	32 / 5
a	85,0	85,0	85,0	85,0	85,0	85,0
b	85,0	85,0	85,0	85,0	85,0	85,0
c	70,0	70,0	70,0	70,0	70,0	70,0
d	70,0	70,0	70,0	70,0	70,0	70,0
e	5,5	5,5	5,5	5,5	5,5	5,5
f	8,0	8,0	8,0	8,0	8,0	8,0
h	46,0	46,0	46,0	61,0	61,0	61,0
i	50,0	51,0	54,0	60,0	60,0	60,0
l	57,0	65,0	70,0	78,0	78,0	78,0
m	57,0	57,0	58,0	62,0	62,0	63,0
o	34,0	37,0	41,0	42,0	42,0	44,0
α	20º	20º	20º	20º	20º	20º

Anbausteckdose QUICK-CONNECT TE

- schraublose Klemmen
- Neigung 20º
- mit Schließer- und Öffnerkontakt
- Flansch 85 x 85 mm
- hochwärmebeständiger Kontaktträger
- vernickelte Kontakte
- Schutzart IP67

QUICK CONNECT

Ampere (2P+E)	Polzahl (3P+E, 3+N+E)	110V 50-60 Hz 3pol 4h	110V 50-60 Hz 4pol 4h	110V 50-60 Hz 5pol 4h	230V 50-60 Hz 3pol 6h	230V 50-60 Hz 4pol 9h	230V 50-60 Hz 5pol 9h	400V 50-60 Hz 3pol 9h	400V 50-60 Hz 4pol 6h	400V 50-60 Hz 5pol 6h	500V 50-60 Hz 3pol 7h	500V 50-60 Hz 4pol 7h	500V 50-60 Hz 5pol 7h	>50V 100-300Hz 3pol 10h	>50V 100-300Hz 4pol 10h	>50V 100-300Hz 5pol 10h	>50V 301-500Hz 3pol 2h	>50V 301-500Hz 4pol 2h	>50V 301-500Hz 5pol 2h	Stück	g Stück
16	3	**12648**			**121317**															10	170
16	4							**12649**			**12653**									10	
16	5							**12650**												10	
32	3	**12651**			**12646**															10	270
32	4							**12555**			**12652**									10	
32	5							**12596**												10	355

12650

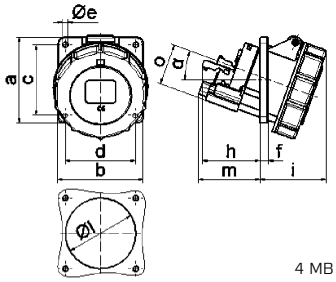

4 MB 78

Ampere / Polzahl	16 / 3	16 / 4	16 / 5	32 / 3	32 / 4	32 / 5
a	85,0	85,0	85,0	85,0	85,0	85,0
b	85,0	85,0	85,0	85,0	85,0	85,0
c	70,0	70,0	70,0	70,0	70,0	70,0
d	70,0	70,0	70,0	70,0	70,0	70,0
e	5,5	5,5	5,5	5,5	5,5	5,5
f	8,0	8,0	8,0	8,0	8,0	8,0
h	46,0	46,0	46,0	55,0	55,0	55,0
i	57,0	57,0	60,0	65,0	65,0	69,0
l	57,0	65,0	70,0	75,0	75,0	78,0
m	57,0	57,0	58,0	62,0	62,0	63,0
o	34,0	37,0	41,0	42,0	42,0	44,0
α	20º	20º	20º	20º	20º	20º

Anbausteckdose

- Schraubklemmen
- Neigung 15º
- Flansch 114 x 114 mm
- Bohrlochabstand: 90 x 90 mm
- mit PSK-Verriegelung
- Kontex-Plus
- Rahmenklemmen
- Schutzart IP44

Ampere (2P+E)	Polzahl (3P+E, 3+N+E)	110V 50-60 Hz 3pol 4h	110V 50-60 Hz 4pol 4h	110V 50-60 Hz 5pol 4h	230V 50-60 Hz 3pol 6h	230V 50-60 Hz 4pol 9h	230V 50-60 Hz 5pol 9h	400V 50-60 Hz 3pol 9h	400V 50-60 Hz 4pol 6h	400V 50-60 Hz 5pol 6h	500V 50-60 Hz 3pol 7h	500V 50-60 Hz 4pol 7h	500V 50-60 Hz 5pol 7h	>50V 100-300Hz 3pol 10h	>50V 100-300Hz 4pol 10h	>50V 100-300Hz 5pol 10h	>50V 301-500Hz 3pol 2h	>50V 301-500Hz 4pol 2h	>50V 301-500Hz 5pol 2h	Stück	g Stück
63	4							**12360**			**12511**									5	700
63	5							**12616**												5	750

12616

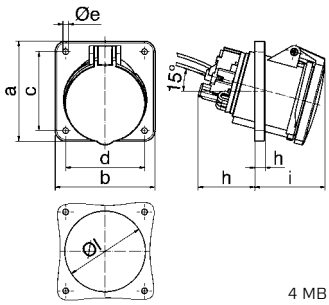

4 MB 388

Ampere / Polzahl	63 / 4	63 / 5
a	114,0	114,0
b	114,0	114,0
c	90,0	90,0
d	90,0	90,0
ø e	6,5	6,5
f	12,0	12,0
h	65,0	65,0
i	81,0	81,0
ø l	92,0	92,0
Leiter mm² min	6	6
Leiter mm² max	25	25

Technische Informationen - IEC 60309-1/2, EN 60309, VDE 0623

Anbausteckdose

- Schraubklemmen
- Neigung 15º
- Flansch 114 x 114 mm
- Bohrlochabstand: 90 x 90 mm
- mit PSK-Verriegelung
- Kontex-Plus
- Rahmenklemmen
- Schutzart IP67

Ampere	Polzahl (2P+E / 3P+E / 3+N+E)	110V 50-60 Hz 3pol 4h	110V 50-60 Hz 4pol 4h	110V 50-60 Hz 5pol 4h	230V 50-60 Hz 3pol 6h	230V 50-60 Hz 4pol 9h	230V 50-60 Hz 5pol 9h	400V 50-60 Hz 3pol 9h	400V 50-60 Hz 4pol 6h	400V 50-60 Hz 5pol 6h	500V 50-60 Hz 3pol 7h	500V 50-60 Hz 4pol 7h	500V 50-60 Hz 5pol 7h	>50V 100-300Hz 3pol 10h	>50V 100-300Hz 4pol 10h	>50V 100-300Hz 5pol 10h	>50V 301-500Hz 3pol 2h	>50V 301-500Hz 4pol 2h	>50V 301-500Hz 5pol 2h	Stück	g Stück
63	4								**12052**			**12053**								5	760
63	5								**12020**											5	820
125	4								**12139**			**12054**								5	1230
125	5								**12025**											5	1350

1202

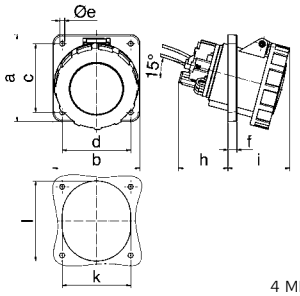

4 MB 192

Ampere	63	63	125	125
Polzahl	4	5	4	5
a	114,0	114,0	114,0	114,0
b	114,0	114,0	114,0	114,0
c	90,0	90,0	90,0	90,0
d	90,0	90,0	90,0	90,0
ø e	6,5	6,5	6,5	6,5
f	12,0	12,0	12,0	12,0
h	65,0	65,0	82,0	82,0
i	81,0	81,0	90,0	90,0
k	92,0	92,0	92,0	92,0
l	92,0	92,0	105,0	105,0
Leiter mm² min	6	6	25	25
Leiter mm² max	25	25	70	70

Technische Informationen

- IEC 60309-1/2, EN 60309, VDE 0623
- Besonders geeignet für raue Betriebsbedingungen, insbesondere resistent gegen aggressive Atmosphären

Anbausteckdose QUICK-CONNECT TE

- schraublose Klemmen
- Kontex-Kontakt
- Flansch 75 x 75 mm
- gerade
- hochwärmebeständiger Kontakt-träger
- vernickelte Kontakte
- Schutzart IP44

QUICK CONNECT

13336

2P+E Ampere	3P+E Polzahl	3+N+E	230V 50-60 Hz 3pol 6h	230V 50-60 Hz 4pol 9h	230V 50-60 Hz 5pol 9h	400V 50-60 Hz 3pol 9h	400V 50-60 Hz 4pol 6h	400V 50-60 Hz 5pol 6h	500V 50-60 Hz 3pol 7h	500V 50-60 Hz 4pol 7h	500V 50-60 Hz 5pol 7h	Stück	g Stück
16	3		**13144**									10	110
16	4		**13476**			**13334**			**13771**			10	150
16	5					**13336**			**130111**			10	170
32	3		**13773**									10	215
32	4		**13774**			**13775**			**13776**			10	230
32	5					**13777**						10	250

Anbausteckdose TE

- Schraubklemmen
- Flansch 107 x 100 mm
- gerade
- hochwärmebeständiger Kontakt-träger
- Kontex-Kontakt und Rahmenklem-men
- vernickelte Kontakte
- Schutzart IP44
- Bei Anbausteckdosen mit PILOT bitte an die Bestell-Nummer ein -P anhängen

13343

2P+E Ampere	3P+E Polzahl	3+N+E	230V 50-60 Hz 3pol 6h	230V 50-60 Hz 4pol 9h	230V 50-60 Hz 5pol 9h	400V 50-60 Hz 3pol 9h	400V 50-60 Hz 4pol 6h	400V 50-60 Hz 5pol 6h	500V 50-60 Hz 3pol 7h	500V 50-60 Hz 4pol 7h	500V 50-60 Hz 5pol 7h	Stück	g Stück
63	3		**13341**									5	420
63	4					**13342**			**13344**			5	450
63	5					**13343**						5	495

Anbausteckdose QUICK-CONNECT TE

- schraublose Klemmen
- Kontex-Kontakt
- Flansch 74 x 62 mm bei 16A 3p, 100 x 92 mm bei den Anderen
- Neigung 20º
- hochwärmebeständiger Kontakt-träger
- vernickelte Kontakte
- Schutzart IP44

QUICK CONNECT

12884

2P+E Ampere	3P+E Polzahl	3+N+E	230V 50-60 Hz 3pol 6h	230V 50-60 Hz 4pol 9h	230V 50-60 Hz 5pol 9h	400V 50-60 Hz 3pol 9h	400V 50-60 Hz 4pol 6h	400V 50-60 Hz 5pol 6h	500V 50-60 Hz 3pol 7h	500V 50-60 Hz 4pol 7h	500V 50-60 Hz 5pol 7h	Stück	g Stück
16	3		**12398**									10	100
16	4		**12876**			**12877**			**12878**			10	150
16	5					**12401**						10	165
32	3		**12880**									10	205
32	4					**12882**			**12883**			10	215
32	5					**12884**						10	255

Anbausteckdose TE

- Schraubklemmen
- Flansch 114 x 114 mm
- Neigung 15º
- hochwärmebeständiger Kontakt-träger
- Kontex-Kontakt und Rahmenklem-men
- vernickelte Kontakte
- Schutzart IP44
- Bei Anbausteckdosen mit PILOT bitte an die Bestell-Nummer ein -P anhängen

12408

2P+E Ampere	3P+E Polzahl	3+N+E	230V 50-60 Hz 3pol 6h	230V 50-60 Hz 4pol 9h	230V 50-60 Hz 5pol 9h	400V 50-60 Hz 3pol 9h	400V 50-60 Hz 4pol 6h	400V 50-60 Hz 5pol 6h	500V 50-60 Hz 3pol 7h	500V 50-60 Hz 4pol 7h	500V 50-60 Hz 5pol 7h	Stück	g Stück
63	3		**12405**									5	420
63	4					**12406**			**12407**			5	470
63	5					**12408**						5	510

Technische Informationen

- IEC 60309-1/2, EN 60309, VDE 0623
- Besonders geeignet für raue Betriebsbedingungen, insbesondere resistent gegen aggressive Atmosphären

Anbausteckdose QUICK-CONNECT TE

- schraublose Klemmen
- Kontex-Kontakt
- Flansch 75 x 75 mm
- gerade
- hochwärmebeständiger Kontakt-träger
- vernickelte Kontakte
- Schutzart IP67

QUICK CONNECT

13816

2P+E Ampere	3P+E 3+N+E Polzahl	230V 50-60 Hz 3pol 6h	230V 50-60 Hz 4pol 9h	230V 50-60 Hz 5pol 9h	400V 50-60 Hz 3pol 9h	400V 50-60 Hz 4pol 6h	400V 50-60 Hz 5pol 6h	500V 50-60 Hz 3pol 7h	500V 50-60 Hz 4pol 7h	500V 50-60 Hz 5pol 7h	Stück	g Stück
16	3	13156									10	145
16	4	13083			13157			13810			10	170
16	5				13159						10	200
32	3	13812									10	220
32	4	13813			13814			13815			10	230
32	5				13816						10	270

Anbausteckdose TE

- Schraubklemmen
- Flansch 107 x 100 mm
- gerade
- hochwärmebeständiger Kontakt-träger
- Kontex-Kontakt und Rahmenklem-men
- vernickelte Kontakte
- Schutzart IP67
- Bei Anbausteckdosen mit PILOT bitte an die Bestell-Nummer ein -P anhängen

13385

2P+E Ampere	3P+E 3+N+E Polzahl	230V 50-60 Hz 3pol 6h	230V 50-60 Hz 4pol 9h	230V 50-60 Hz 5pol 9h	400V 50-60 Hz 3pol 9h	400V 50-60 Hz 4pol 6h	400V 50-60 Hz 5pol 6h	500V 50-60 Hz 3pol 7h	500V 50-60 Hz 4pol 7h	500V 50-60 Hz 5pol 7h	Stück	g Stück
63	3	13382									5	480
63	4				13383			13384			5	510
63	5				13385						5	550

Anbausteckdose QUICK-CONNECT TE

- schraublose Klemmen
- Kontex-Kontakt
- Flansch 74 x 62 mm bei 16A 3p, 100 x 92 mm bei den Anderen
- Neigung 20º
- hochwärmebeständiger Kontakt-träger
- vernickelte Kontakte
- Schutzart IP67

QUICK CONNECT

12928

2P+E Ampere	3P+E 3+N+E Polzahl	230V 50-60 Hz 3pol 6h	230V 50-60 Hz 4pol 9h	230V 50-60 Hz 5pol 9h	400V 50-60 Hz 3pol 9h	400V 50-60 Hz 4pol 6h	400V 50-60 Hz 5pol 6h	500V 50-60 Hz 3pol 7h	500V 50-60 Hz 4pol 7h	500V 50-60 Hz 5pol 7h	Stück	g Stück
16	3	12205									10	145
16	4	12919			12920			12921			10	165
16	5	120161			12922			120159			10	205
32	3	12924									10	225
32	4	12925			12926			12927			10	250
32	5	120162			12928			120158			10	300

Anbausteckdose TE

- Schraubklemmen
- Flansch 114 x 114 mm
- Neigung 15º
- hochwärmebeständiger Kontakt-träger
- Kontex-Kontakt und Rahmenklem-men
- vernickelte Kontakte
- Schutzart IP67
- Bei Anbausteckdosen mit PILOT bitte an die Bestell-Nummer ein -P anhängen

12160

2P+E Ampere	3P+E 3+N+E Polzahl	230V 50-60 Hz 3pol 6h	230V 50-60 Hz 4pol 9h	230V 50-60 Hz 5pol 9h	400V 50-60 Hz 3pol 9h	400V 50-60 Hz 4pol 6h	400V 50-60 Hz 5pol 6h	500V 50-60 Hz 3pol 7h	500V 50-60 Hz 4pol 7h	500V 50-60 Hz 5pol 7h	Stück	g Stück
63	3	12409									5	500
63	4				12410			12156			5	535
63	5				12160						5	575

Anbausteckdose TE

- Schraubklemmen
- Flansch 114 x 114 mm
- Neigung 15º
- hochwärmebeständiger Kontakt-träger
- Kontex-Kontakt und Rahmenklem-men
- vernickelte Kontakte
- Schutzart IP67
- Bei Anbausteckdosen mit PILOT bitte an die Bestell-Nummer ein -P anhängen

12108

2P+E Ampere	3P+E 3+N+E Polzahl	230V 50-60 Hz 3pol 6h	230V 50-60 Hz 4pol 9h	230V 50-60 Hz 5pol 9h	400V 50-60 Hz 3pol 9h	400V 50-60 Hz 4pol 6h	400V 50-60 Hz 5pol 6h	500V 50-60 Hz 3pol 7h	500V 50-60 Hz 4pol 7h	500V 50-60 Hz 5pol 7h	Stück	g Stück
125	3	12100			12101						5	905
125	4	12103			12104			12105			5	965
125	5	12107			12108			12133			5	1070

Anbausteckdose

- Schutzart IP44
- mit durchschleifbaren Schraubklemmen
- Ballwurfsicher nach DIN 18032
- vernickelte Kontakte
- Flansch ist um 180º drehbar, dadurch gerade und schräge Ausführung
- für Einbau in Kabelkanäle geeignet
- bei 16A Geräten Einbau auch in handelsübliche Hohlwand- und Betondosen mit Lochabstand 67mm möglich
- mit Beschriftungsfeld
- Bei Schutzkontaktsteckdosen schraubenloser Steckkontakt
- Gehäusematerial PC/ABS

Ausführung	P	V	Best.-Nr.	VPE
16A	3	230	**130010**	6
16A	5	400	**130011**	6
32A	5	400	**130012**	6
Schutzkontaktsteckd. Typ E	2 + E	250	**71010**	6
Schutzkontaktsteckd. Typ F	2 + E	250	**71011**	6

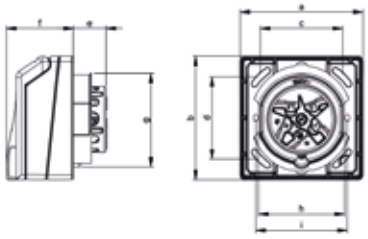

4MB465

Ampere Poles	16 3	16 4	16 5	32 5	Schutzk. Domestic
a	90,0	90,0	90,0	90,0	90,0
b	90,0	90,0	90,0	90,0	90,0
c	60,0	60,0	60,0	60,0	60,0
d	60,0	60,0	60,0	60,0	60,0
e	23,0	24,0	24,0	36,0	16,0
f	48,0	48,0	48,0	48,0	48,0
g	66,0	66,0	69,0	78,0	66,0
h	63,0	63,0	63,0	74,0	63,0
i	67,0	67,0	67,0	-	67,0
Cond. mm² min.	1,0	1,0	1,0	2,5	1,0
Cond. mm² max.	4,0	4,0	4,0	10	2,5

Wandsteckdose

- Schutzart IP44
- mit durchschleifbaren Schraubklemmen
- Ballwurfsicher nach DIN 18032
- vernickelte Kontakte
- Flansch ist um 180º drehbar, dadurch gerade und schräge Ausführung
- Leitungseinführung von einer Seite mit Stufennippel, alle übrigen Seiten mittels Ausbruch möglich
- mit Beschriftungsfeld
- Bei Schutzkontaktsteckdosen schraubenloser Steckkontakt
- Gehäusematerial PC/ABSS

Ausführung	P	V	Best.-Nr.	VPE
16A	3	230	**110710**	6
16A	5	400	**110711**	6
32A	5	400	**110712**	6
Schutzkontaktsteckd. Typ E	2 + E	250	**72010**	6
Schutzkontaktsteckd. Typ F	2 + E	250	**72011**	6

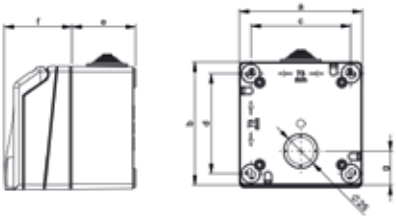

4MB463

Ampere Poles	16 3	16 4	16 5	32 5	Schutzk. Domestic
a	90,0	90,0	90,0	90,0	90,0
b	90,0	90,0	90,0	90,0	90,0
c	73,0	73,0	73,0	73,0	73,0
d	73,0	73,0	73,0	73,0	73,0
e	47,0	47,0	47,0	47,0	47,0
f	48,0	48,0	48,0	48,0	48,0
g	25,0	25,0	25,0	25,0	25,0
Cond. mm² min.	1,0	1,0	1,0	2,5	1,0
Cond. mm² max.	4,0	4,0	4,0	10	2,5

Flansch ist um 180º drehbar – dadurch gerade und schräge (12º) Ausführung

Unterputzsteckdose

- Schutzart IP44
- mit durchschleifbaren Schraubklemmen
- Ballwurfsicher nach DIN 18032
- vernickelte Kontakte
- Leitungseinführung von oben, unten, seitlich oder hinten mittels Ausbruch
- in Reihe horizontal und vertikal steckbar
- mit integriertem Abdeckrahmen und fixer Neigung 6º geringe Ausladung (35mm)
- mit Beschriftungsfeld
- Bei Schutzkontaktsteckdosen schraubenloser Steckkontakt
- Gehäusematerial PC/ABS

Ausführung	P	V	Best.-Nr.	VPE
16A	3	230	**1410**	6
16A	5	400	**1411**	6
32A	5	400	**1412**	6
Schutzkontaktsteckd. Typ E	2 + E	250	**71012**	6
Schutzkontaktsteckd. Typ F	2 + E	250	**71013**	6

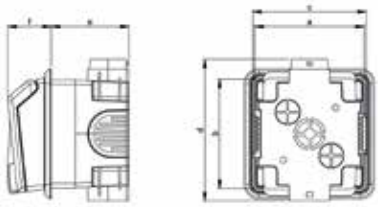

4MB464

Ampere Poles	16 3	16 4	16 5	32 5	Schutzk. Domestic
a	90,0	90,0	90,0	90,0	90,0
b	90,0	90,0	90,0	90,0	90,0
c	92,0	92,0	92,0	92,0	92,0
d	115,0	115,0	115,0	115,0	115,0
e	64,0	64,0	64,0	64,0	64,0
f	35,0	35,0	35,0	35,0	35,0
Cond. mm² min.	1,0	1,0	1,0	2,5	1,0
Cond. mm² max.	4,0	4,0	4,0	10	2,5

Zylinderschloss

- für alle Steckdosen des Architekturprogramms
- inklusive 2 Schlüssel
- Einfache und schnelle Selbstmontage des Absperrschlosses durch herausnehmbaren Schlossausbruch im Klappdeckel

Best.-Nr.	VPE
18010	6

Montagerahmen
- zur Befestigung von Anbausteckdosen

1843

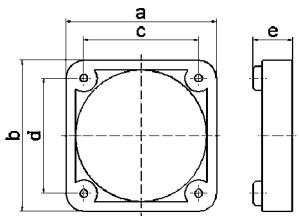

30 MB 182

a	b	c	d	e	Bestell-Nr.
50	50	38	38	13	**1843**
54	54	44	44	10	**1847**
57	66	47	47	10	**1848**
60	60	50	50	10	**1849**
62	62	52	52	10	**1850**
62	70	52	60	10	**1851**

Montagerahmen
- zur Befestigung von Anbausteckdosen

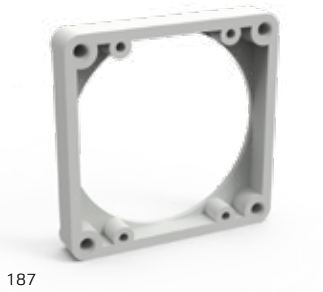

187

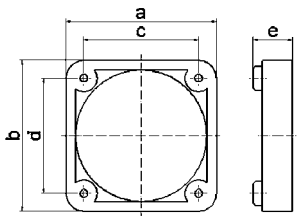

30 MB 182

a	b	c	d	e	Bestell-Nr.
70	70	60	60	12	**187**
71	80	52	70	10	**1852**
80	80	70	70	13	**189**
87	95	77	85	12	**188**
100	110	90	90	10	**1854**

Zwischenflansch
- für Anbausteckdosen 16A und 32A (gerade) mit Schraubklemme
- für Anbausteckdosen Quick-Connect 16A
- mit Flansch 75 x 75 mm
- Bohrlochabstand 60 x 60 mm

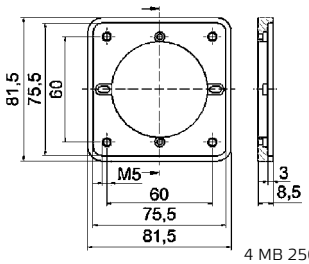

4 MB 256

Bestell-Nr.
182

Unterputz-Dose
- inkl. 4 Schrauben
- Farbe hellgrau
- horizontal aneinander reihbar, vertikal steckbar

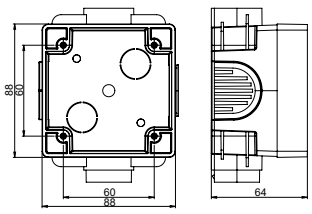

Bestell-Nr.
1801

Leergehäuse
- Gehäusegröße 102 x 102 mm
- für Anbausteckdosen mit Flansch 75 x 75 mm
- Bohrlochabstand 60 x 60 mm

	Bestell-Nr.
für Steckdose IP44	**18048**
für Steckdose IP67	**18049**

Zubehör TK-Kombi-Dose

	Bestell-Nr.
Leitungssatz 16A	**1863**
Leitungssatz 32A	**1896**
G-Sicherungssockel 5x20mm DIN41671	**1862**
G-Schmelzeinsatz 6,3A	**1864**
Ersatzdeckel Schutzkontaktsteckdose	**33010594**

Bals
Bals

Bals
Bals

Stecker

Schutzart IP44 / IP55

Seite 88

Schutzart IP67

Seite 89 - 90

Stecker mit Schließöse

Seite 90

Winkelstecker

Seite 90

Gerätestecker

Wandgerätestecker

Seite 91 - 96

Aufbau und Anbaugerätestecker

Seite 97 - 102

Flanschgerätestecker

Seite 103 - 104

Anbaugerätestecker für raue Bedingungen

Seite 105

Phasenwender

Stecker

Seite 106

Wandgerätestecker

Seite 106

Auf- und Anbaugerätestecker

Seite 106 - 107

Flanschgerätestecker

Seite 107

Drehfeldrichtungsanzeiger und Adapter

Drehfeldrichtungs-anzeiger

Seite 108

Adapter

Seite 108

Kupplungen

Schutzart IP44 / IP54

Seite 108

Schutzart IP67

Seite 110 - 111

Hängekupplung

Seite 111

Kupplung mit Schließöse

Seite 111

Zubehöhr Stecker und Kupplungen

Seite 112 - 113

Technische Merkmale

Stecker und Kupplungen mit MULTI GRIP

- Kabelverschraubungssystem mit integrierter Zugentlastung
- die Gummidichtung ist unverlierbar
- MULTI-GRIP Verschraubungen erreichen mindestens Schutzart IP67
- Anpassung an alle Kabelquerschnitte
- eine Zustandskontrolle ist jederzeit von außen möglich

Stecker und Kupplungen mit QUICK CONNECT 16A und 32A

- patentierte, schraublose Schnellanschlusstechnik, basierend auf dem bekannten Käfigzugfeder-Prinzip, mit vollständig geöffnetem Anschlussraum
- Zeitersparnis bis zu 75%
- schneller, sicherer und kontrollierter Leiteranschluss
- die Klemme akzeptiert alle Kupferleiterarten
- QUICK-CONNECT ist wartungsfrei, unempfindlich gegen Schocks, Vibrationen und Temperaturschwankungen

Stecker und Kupplungen mit QUICK CONNECT 63A

- das weltweit einzigartige schraubenlose System für 63A CEE-Geräte
- alle Vorteile wie bei den 16A und 32A Systemen
- schraublose Rahmenklemmen
- Kabelquerschnitte für flexible Leiter von 6mm² - 16mm²
- Kabelquerschnitte für starre und mehrdrähtige Leiter von 6mm² - 25mm²

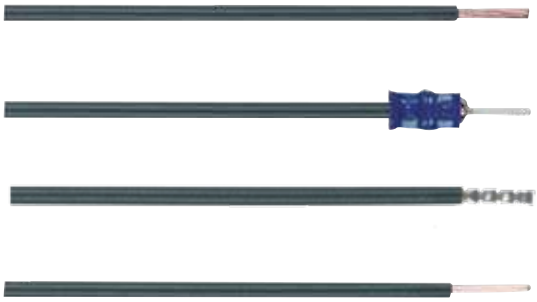

Verwendbare Leiterkonfigurationen

- feindrähtig
- eindrähtig
- feindrähtig mit Aderendhülse
- gasdicht aufgecrimpt
- ultraschallverschweißt

Technische Informationen - IEC 60309-1/2, EN 60309, VDE 0623

Stecker INNOLINQ
- Schraublose Anschlusstechnik
- Gehäuseverbindung mit Gewinde und Rastverschluss
- spezielle Zugentlastungsverschraubung
- Schutzart IP54
- hochwärmebeständige Kontaktträger
- Steckvorrichtung ohne Bleianteil

QUICK CONNECT
KONTEX ULTRA
MULTI GRIP

Ampere	Polzahl	110V 50-60 Hz 3pol 4h	110V 50-60 Hz 4pol 4h	110V 50-60 Hz 5pol 4h	230V 50-60 Hz 3pol 6h	230V 50-60 Hz 4pol 9h	230V 50-60 Hz 5pol 9h	400V 50-60 Hz 3pol 9h	400V 50-60 Hz 4pol 6h	400V 50-60 Hz 5pol 6h	500V 50-60 Hz 3pol 7h	500V 50-60 Hz 4pol 7h	500V 50-60 Hz 5pol 7h	>50V 100-300Hz 3pol 10h	>50V 100-300Hz 4pol 10h	>50V 100-300Hz 5pol 10h	>50V 301-500Hz 3pol 2h	>50V 301-500Hz 4pol 2h	>50V 301-500Hz 5pol 2h	Stück	g Stück
16	3	210			211			212			21189			21658			21062			10	105
16	4	213			214			215			216			217			218			10	130
16	5	2110			211			200			21168			21150			21198			10	158
32	3	2113			2114			2115			210120			21301			210122			10	268
32	4	2116			2117			2118			2119			2120			2121			10	286
32	5	2122			2123			201			21174			210133			21052			10	312

201

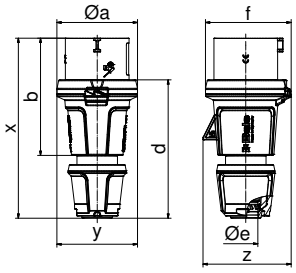

Ampere	16	16	16	32	32	32
Polzahl	3	4	5	3	4	5
ø a	59,0	71,0	71,0	80,0	80,0	80,0
b	94,0	103,0	103,0	124,0	124,0	124,0
d	109,0	123,0	123,0	145,0	145,0	145,0
ø e	18,0	21,0	21,0	29,0	29,0	29,0
f	63,0	76,0	76,0	85,0	85,0	85,0
x	145,0	160,0	160,0	191,0	191,0	191,0
y	59,0	71,0	71,0	80,0	80,0	80,0
z	64,0	76,0	78,0	85,0	85,0	89,0
Cond. mm² min	1	1	1	2,5	2,5	2,5
Cond. mm² max	2,5	2,5	2,5	6,0	6,0	6,0

Stecker TE-Plus mit MULTI-GRIP
- schraublose Klemmen
- hochwärmebeständiger Kontaktträger
- vernickelte Kontakte
- spezielle Zugentlastungsverschraubung
- Schutzart IP44

QUICK CONNECT
MULTI GRIP

Ampere	Polzahl	110V 50-60 Hz 3pol 4h	110V 50-60 Hz 4pol 4h	110V 50-60 Hz 5pol 4h	230V 50-60 Hz 3pol 6h	230V 50-60 Hz 4pol 9h	230V 50-60 Hz 5pol 9h	400V 50-60 Hz 3pol 9h	400V 50-60 Hz 4pol 6h	400V 50-60 Hz 5pol 6h	500V 50-60 Hz 3pol 7h	500V 50-60 Hz 4pol 7h	500V 50-60 Hz 5pol 7h	>50V 100-300Hz 3pol 10h	>50V 100-300Hz 4pol 10h	>50V 100-300Hz 5pol 10h	>50V 301-500Hz 3pol 2h	>50V 301-500Hz 4pol 2h	>50V 301-500Hz 5pol 2h	Stück	g Stück
16	3	21837			21686			21843			210169			210170			210171			10	125
16	4	21872			21839			21687			21688			21847			21849			10	145
16	5	210176			21840			21689			210178			210179			21879			10	180
32	3	21838			21690			21844			210184			210185			210186			10	240
32	4	21873			21841			21691			21692			21848			21850			10	260
32	5	210193			21842			21693			21623			210197			21885			10	310

21689

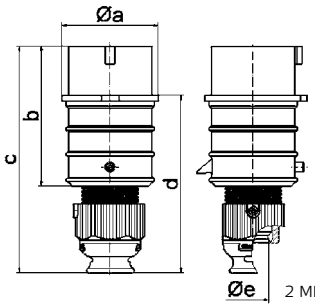

2 MB 93

Ampere	16	16	16	32	32	32
Polzahl	3	4	5	3	4	5
ø a	51,0	57,5	65,0	66,0	66,0	72,0
b	95,0	95,0	97,0	118,0	118,0	117,0
c	145,0	145,0	152,0	178,0	178,0	181,0
d	109,0	109,0	116,0	133,0	133,0	135,5
ø e	18,0	18,0	21,0	23,0	23,0	27,0
Leiter mm² min	1	1	1	2,5	2,5	2,5
Leiter mm² max	2,5	2,5	2,5	6	6	6

Stecker TE mit MULTI-GRIP
- vernickelte Kontakte
- hochwärmebeständiger Kontaktträger
- spezielle Zugentlastungsverschraubung
- Gehäuseverbindung mit Gewinde und Rastverschluss
- Schutzart IP44

MULTI GRIP

Ampere	Polzahl	110V 50-60 Hz 3pol 4h	110V 50-60 Hz 4pol 4h	110V 50-60 Hz 5pol 4h	230V 50-60 Hz 3pol 6h	230V 50-60 Hz 4pol 9h	230V 50-60 Hz 5pol 9h	400V 50-60 Hz 3pol 9h	400V 50-60 Hz 4pol 6h	400V 50-60 Hz 5pol 6h	500V 50-60 Hz 3pol 7h	500V 50-60 Hz 4pol 7h	500V 50-60 Hz 5pol 7h	>50V 100-300Hz 3pol 10h	>50V 100-300Hz 4pol 10h	>50V 100-300Hz 5pol 10h	>50V 301-500Hz 3pol 2h	>50V 301-500Hz 4pol 2h	>50V 301-500Hz 5pol 2h	Stück	g Stück
QUICK CONNECT																					
63	4							210761			210763									5	660
63	5							210765												5	720
Schraubklemme:																					
63	3	21024			2104			21025			210030			21531			21624			5	535
63	4	2149			2150			2151			2152			21300			21526			5	595
63	5	2153			2154			2155			21167			21663			21419			5	650

2155

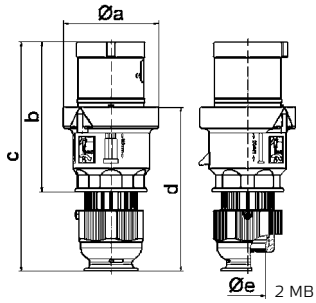

2 MB 158

Ampere	63	63	63
Polzahl	3	4	5
ø a	96,0	96,0	96,0
b	153,0	153,0	153,0
c	233,0	233,0	233,0
d	167,0	167,0	167,0
ø e	36,0	36,0	36,0
Leiter mm² min	6	6	6
Leiter mm² max	16	16	16

Technische Informationen - IEC 60309-1/2, EN 60309, VDE 0623

Stecker TE-Plus mit MULTI-GRIP

- schraublose Klemmen
- hochwärmebeständiger Kontaktträger
- vernickelte Kontakte
- spezielle Zugentlastungsverschraubung
- Schutzart IP67

Zubehör:
Verschlusshaube siehe Seite 112/3

QUICK CONNECT
MULTI GRIP

Ampere	Polzahl	110V 50-60 Hz 3pol 4h	110V 50-60 Hz 4pol 4h	110V 50-60 Hz 5pol 4h	230V 50-60 Hz 3pol 6h	230V 50-60 Hz 4pol 9h	230V 50-60 Hz 5pol 9h	400V 50-60 Hz 3pol 9h	400V 50-60 Hz 4pol 6h	400V 50-60 Hz 5pol 6h	500V 50-60 Hz 3pol 7h	500V 50-60 Hz 4pol 7h	500V 50-60 Hz 5pol 7h	>50V 100-300Hz 3pol 10h	>50V 100-300Hz 4pol 10h	>50V 100-300Hz 5pol 10h	>50V 301-500Hz 3pol 2h	>50V 301-500Hz 4pol 2h	>50V 301-500Hz 5pol 2h	Stück	g Stück
16	3	21237			21238			21402			21487			21453			21558			10	150
16	4	21403			21250			21349			21350			21404			21405			10	175
16	5	21406			21407			21239			21754			21564			21533			10	215
32	3	21408			21240			21409			21486			21545			210222			10	285
32	4	21410			21251			21351			21352			21411			21412			10	335
32	5	21413			21414			21241			21282			21484			210234			10	385

21239

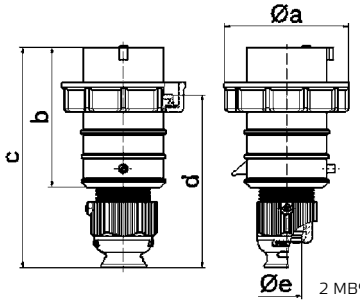

2 MB94

Ampere	16	16	16	32	32	32
Polzahl	3	4	5	3	4	5
ø a	70,0	78,0	86,0	94,0	94,0	101,0
b	95,0	95,0	97,0	118,0	118,0	117,0
c	145,0	145,0	152,0	178,0	178,0	181,0
d	111,0	111,0	119,0	136,0	136,0	138,5
ø e	18,0	18,0	21,0	23,0	23,0	27,0
Leiter mm² min	1	1	1	2,5	2,5	2,5
Leiter mm² max	2,5	2,5	2,5	6	6	6

Stecker mit MULTI-GRIP

- Schraubklemme
- vernickelte Kontakte
- einteiliges Gehäuse
- spezielle Zugentlastungsverschraubung
- Schutzart IP67

Zubehör:
Verschlusshaube siehe Seite 112/3

MULTI GRIP

Ampere	Polzahl	110V 50-60 Hz 3pol 4h	110V 50-60 Hz 4pol 4h	110V 50-60 Hz 5pol 4h	230V 50-60 Hz 3pol 6h	230V 50-60 Hz 4pol 9h	230V 50-60 Hz 5pol 9h	400V 50-60 Hz 3pol 9h	400V 50-60 Hz 4pol 6h	400V 50-60 Hz 5pol 6h	500V 50-60 Hz 3pol 7h	500V 50-60 Hz 4pol 7h	500V 50-60 Hz 5pol 7h	>50V 100-300Hz 3pol 10h	>50V 100-300Hz 4pol 10h	>50V 100-300Hz 5pol 10h	>50V 301-500Hz 3pol 2h	>50V 301-500Hz 4pol 2h	>50V 301-500Hz 5pol 2h	Stück	g Stück
16	3	210575			210576			210577			210578			210579			210580			10	155
16	4	210581			210582			210583			210584			210585			210586			10	170
16	5	210587			210588			210589			210590			210591			210592			10	170
32	3	210593			210594			210595			210596			210597			210598			10	243
32	4	210599			210600			210601			210602			210603			210604			10	255
32	5	210605			210606			210607			210608			210609			210610			10	305

210589

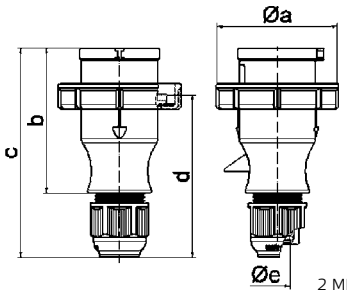

2 MB 130

Ampere	16	16	16	32	32	32
Polzahl	3	4	5	3	4	5
ø a	70,0	78,0	86,0	94,0	94,0	101,0
b	94,5	98,0	101,0	115,0	115,0	119,0
c	138,0	142,0	145,0	170,0	170,0	174,0
d	105,5	109,5	112,5	128,0	128,0	132,0
ø e	18,0	18,0	18,0	23,0	23,0	23,0
Leiter mm² min	1	1	1	2,5	2,5	2,5
Leiter mm² max	2,5	2,5	2,5	6	6	6

Stecker TE-Plus mit MULTI-GRIP

- hochwärmebeständiger Kontaktträger
- vernickelte Kontakte
- spezielle Zugentlastungsverschraubung
- Gehäuseverbindung mit Gewinde und Rastverschluss
- Schutzart IP67

Zubehör:
Verschlusshaube siehe Seite 112/3

MULTI GRIP

Ampere	Polzahl	110V 50-60 Hz 3pol 4h	110V 50-60 Hz 4pol 4h	110V 50-60 Hz 5pol 4h	230V 50-60 Hz 3pol 6h	230V 50-60 Hz 4pol 9h	230V 50-60 Hz 5pol 9h	400V 50-60 Hz 3pol 9h	400V 50-60 Hz 4pol 6h	400V 50-60 Hz 5pol 6h	500V 50-60 Hz 3pol 7h	500V 50-60 Hz 4pol 7h	500V 50-60 Hz 5pol 7h	>50V 100-300Hz 3pol 10h	>50V 100-300Hz 4pol 10h	>50V 100-300Hz 5pol 10h	>50V 301-500Hz 3pol 2h	>50V 301-500Hz 4pol 2h	>50V 301-500Hz 5pol 2h	Stück	g Stück
QUICK CONNECT																					
63	4							210762			210764									5	720
63	5							210766												5	770
Schraubklemme:																					
63	3	2180			2181			2182			21330									5	590
63	4	2183			2184			2185			2186			21154			21375			5	650
63	5	2187			2188			2189			21060			21645			21163			5	705

210766

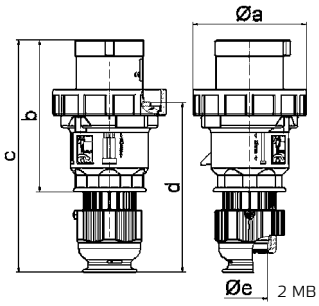

2 MB 159

Ampere	63	63	63
Polzahl	3	4	5
ø a	113,5	113,5	113,5
b	153,0	153,0	153,0
c	233,0	233,0	233,0
d	171,0	171,0	171,0
ø e	36,0	36,0	36,0
Leiter mm² min	6	6	6
Leiter mm² max	16	16	16

Technische Informationen - IEC 60309-1/2, EN 60309, VDE 0623

Stecker TE mit MULTI-GRIP

- Schraubklemme
- Rahmenklemmen
- hochwärmebeständiger Kontaktträger
- vernickelte Kontakte
- spezielle Zugentlastungsverschraubung
- Gehäuseverbindung mit Gewinde und Rastverschluss
- Schutzart IP67

Zubehör: Verschlusshaube siehe Seite 112/3

MULTI GRIP

Ampere	Polzahl	110V 50-60 Hz 3pol 4h	110V 50-60 Hz 4pol 4h	110V 50-60 Hz 5pol 4h	230V 50-60 Hz 3pol 6h	230V 50-60 Hz 4pol 9h	230V 50-60 Hz 5pol 9h	400V 50-60 Hz 3pol 9h	400V 50-60 Hz 4pol 6h	400V 50-60 Hz 5pol 6h	500V 50-60 Hz 3pol 7h	500V 50-60 Hz 4pol 7h	500V 50-60 Hz 5pol 7h	>50V 100-300Hz 3pol 10h	>50V 100-300Hz 4pol 10h	>50V 100-300Hz 5pol 10h	>50V 301-500Hz 3pol 2h	>50V 301-500Hz 4pol 2h	>50V 301-500Hz 5pol 2h	Stück	g Stück
125	3	**2190**			**2191**			**2192**			**210964**						**211133**			5	1020
125	4	**2193**			**2194**			**2195**			**2196**			**21607**			**21155**			5	1125
125	5	**2197**			**2198**			**2199**			**21555**			**21851**			**21156**			5	1235

2199

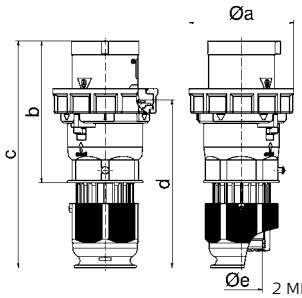

2 MB 104

Ampere	125	125	125
Polzahl	3	4	5
ø a	126,0	126,0	126,0
b	181,0	181,0	181,0
c	282,0	282,0	282,0
d	206,0	206,0	206,0
ø e	50,0	50,0	50,0
Leiter mm² min	16	16	16
Leiter mm² max	50	50	50

Stecker QUICK-CONNECT verschließbar

- schraublose Klemmen
- mit entsprechender Kupplung verschließbar
- Gehäuseverbindung mit Gewinde und Rastverschluss
- spezielle Zugentlastungsverschraubung
- Schutzart IP44

QUICK CONNECT
MULTI GRIP

Ampere	Polzahl	110V 50-60 Hz 3pol 4h	110V 50-60 Hz 4pol 4h	110V 50-60 Hz 5pol 4h	230V 50-60 Hz 3pol 6h	230V 50-60 Hz 4pol 9h	230V 50-60 Hz 5pol 9h	400V 50-60 Hz 3pol 9h	400V 50-60 Hz 4pol 6h	400V 50-60 Hz 5pol 6h	500V 50-60 Hz 3pol 7h	500V 50-60 Hz 4pol 7h	500V 50-60 Hz 5pol 7h	>50V 100-300Hz 3pol 10h	>50V 100-300Hz 4pol 10h	>50V 100-300Hz 5pol 10h	>50V 301-500Hz 3pol 2h	>50V 301-500Hz 4pol 2h	>50V 301-500Hz 5pol 2h	Stück	g Stück
16	5							**210950**												10	180
32	5							**210951**												10	305

210951

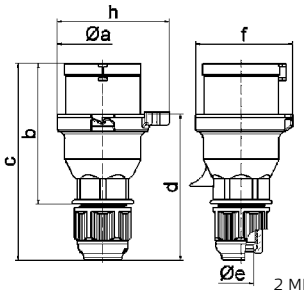

2 MB 157

Ampere	16	32
Polzahl	5	5
a	66,0	74,5
b	103,0	121,5
c	142,0	174,5
d	105,5	128,5
ø e	18,0	23,0
f	70,5	80,0
h	82,0	90,0
Leiter mm² min	1	2,5
Leiter mm² max	2,5	6

Winkelstecker

- Schraubklemme
- mit kurzer Einführungstülle
- Schutzart IP44

Ampere	Polzahl	110V 50-60 Hz 3pol 4h	110V 50-60 Hz 4pol 4h	110V 50-60 Hz 5pol 4h	230V 50-60 Hz 3pol 6h	230V 50-60 Hz 4pol 9h	230V 50-60 Hz 5pol 9h	400V 50-60 Hz 3pol 9h	400V 50-60 Hz 4pol 6h	400V 50-60 Hz 5pol 6h	500V 50-60 Hz 3pol 7h	500V 50-60 Hz 4pol 7h	500V 50-60 Hz 5pol 7h	>50V 100-300Hz 3pol 10h	>50V 100-300Hz 4pol 10h	>50V 100-300Hz 5pol 10h	>50V 301-500Hz 3pol 2h	>50V 301-500Hz 4pol 2h	>50V 301-500Hz 5pol 2h	Stück	g Stück
16	3				**231**															10	150
16	4																			10	170
16	5							**236**												10	175
32	5							**2300-BE**												10	280

231

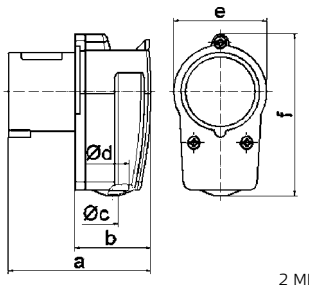

2 MB 12

Ampere	16	16	16	32
Polzahl	3	4	5	5
a	80,0	85,0	96,0	116,0
b	44,0	49,0	59,0	70,0
ø c	6,5	6,5	8,0	10,0
ø d	18,0	18,0	18,0	25,0
e	51,0	57,0	64,0	-
f	90,0	95,0	74,0	101,0
Leiter mm² min	1	1	1	2,5
Leiter mm² max	2,5	2,5	2,5	6

Technische Informationen - IEC 60309-1/2, EN 60309, VDE 0623

Wandgerätestecker
- Schraubklemme
- Leitungseinführung einmal oben (offen), einmal im Boden (verschl.)
- Schutzart IP44

Zubehör: Verschlusshaube siehe Seite 112/3

2P+E Ampere	3P+E Polzahl	110V 50-60 Hz 3pol 4h	110V 50-60 Hz 4pol 4h	110V 50-60 Hz 5pol 4h	230V 50-60 Hz 3pol 6h	230V 50-60 Hz 4pol 9h	230V 50-60 Hz 5pol 9h	400V 50-60 Hz 3pol 9h	400V 50-60 Hz 4pol 6h	400V 50-60 Hz 5pol 6h	500V 50-60 Hz 3pol 7h	500V 50-60 Hz 4pol 7h	500V 50-60 Hz 5pol 7h	>50V 100-300Hz 3pol 10h	>50V 100-300Hz 4pol 10h	>50V 100-300Hz 5pol 10h	>50V 301-500Hz 3pol 2h	>50V 301-500Hz 4pol 2h	>50V 301-500Hz 5pol 2h	Stück	g Stück
16	3	**2448**			**240**															10	115

240

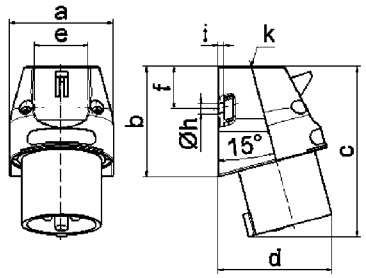

5 MB 43

Ampere	16
Polzahl	3
a	56,5
b	60,0
c	93,0
d	73,0
e	29,5
f	23,5
ø h	5,5
i	3,0
k	M20
Leiter mm² min	1
Leiter mm² max	2,5

Wandgerätestecker INNOLINQ
- Schraublose Anschlusstechnik
- Leitungseinführung einmal oben (offen) und einmal im Boden (verschlossen)
- Schutzart IP44
- hochwärmebeständige Kontaktträger
- Steckvorrichtung ohne Bleianteil

QUICK CONNECT
KONTEX ULTRA

2P+E Ampere	3P+E Polzahl	110V 50-60 Hz 3pol 4h	110V 50-60 Hz 4pol 4h	110V 50-60 Hz 5pol 4h	230V 50-60 Hz 3pol 6h	230V 50-60 Hz 4pol 9h	230V 50-60 Hz 5pol 9h	400V 50-60 Hz 3pol 9h	400V 50-60 Hz 4pol 6h	400V 50-60 Hz 5pol 6h	500V 50-60 Hz 3pol 7h	500V 50-60 Hz 4pol 7h	500V 50-60 Hz 5pol 7h	>50V 100-300Hz 3pol 10h	>50V 100-300Hz 4pol 10h	>50V 100-300Hz 5pol 10h	>50V 301-500Hz 3pol 2h	>50V 301-500Hz 4pol 2h	>50V 301-500Hz 5pol 2h	Stück	g Stück
16	4	**24712**			**24716**			**24714**			**24713**			**24717**			**24710**			10	180
16	5	**24673**			**24677**			**24675**			**24674**			**24678**			**24671**			10	200
32	3	**24684**			**24691**			**24694**			**24690**			**24695**			**24682**			10	240
32	4	**24701**			**24705**			**24703**			**24702**			**24706**			**24699**			10	260
32	5	**24659**			**24660**			**24661**			**24667**			**24663**			**24664**			10	260

24661

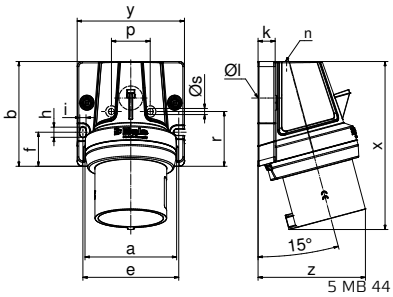

5 MB 44

Ampere	16	16	32	32	32
Polzahl	4	5	3	4	5
a	80,0	80,0	80,0	80,0	80,0
b	92,0	92,0	92,0	92,0	92,0
e	84,0	84,0	84,0	84,0	84,0
f	30,0	30,0	30,0	30,0	30,0
h	9,0	9,0	9,0	9,0	9,0
i	5,5	5,5	5,5	5,5	5,5
k	15,0	15,0	15,0	15,0	15,0
ø l	21,0	21,0	21,0	21,0	21,0
n	M32	M32	M32	M32	M32
x	133,0	134,0	147,0	147,0	148,0
y	94,0	94,0	94,0	94,0	94,0
z	89,0	93,0	92,0	92,0	95,0
Cond. mm² min	1,0	1,0	2,5	2,5	2,5
Cond. mm² max	4,0	4,0	10,0	10,0	10,0

Wandgerätestecker
- Schraubklemme
- Leitungseinführung einmaloben (offen), einmal unten und einmal rückwärtig (verschlossen)
- Schutzart IP44

2P+E Ampere	3P+E Polzahl	110V 50-60 Hz 3pol 4h	110V 50-60 Hz 4pol 4h	110V 50-60 Hz 5pol 4h	230V 50-60 Hz 3pol 6h	230V 50-60 Hz 4pol 9h	230V 50-60 Hz 5pol 9h	400V 50-60 Hz 3pol 9h	400V 50-60 Hz 4pol 6h	400V 50-60 Hz 5pol 6h	500V 50-60 Hz 3pol 7h	500V 50-60 Hz 4pol 7h	500V 50-60 Hz 5pol 7h	>50V 100-300Hz 3pol 10h	>50V 100-300Hz 4pol 10h	>50V 100-300Hz 5pol 10h	>50V 301-500Hz 3pol 2h	>50V 301-500Hz 4pol 2h	>50V 301-500Hz 5pol 2h	Stück	g Stück
16	3				**245**															10	170
16	4							**249**												10	225
16	5							**2415**												10	255

2415

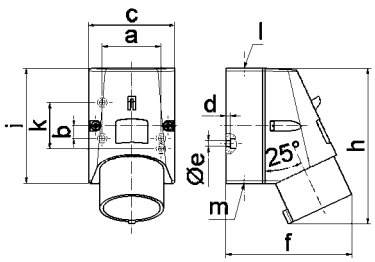

5 MB 47

Ampere	16	16	16
Polzahl	3	4	5
a	51,0	59,0	59,0
b	-	11,0	11,0
c	64,0	75,0	75,0
d	4,0	4,0	4,0
ø e	4,1	5,1	5,1
f	93,0	106,0	110,0
h	122,0	135,0	135,0
i	87,0	100,0	100,0
k	40,0	-	-
l	M20	M20	M20
m	für M20	für M20	für M20
Leiter mm² min	1	1	1
Leiter mm² max	2,5	2,5	2,5

Technische Informationen - IEC 60309-1/2, EN 60309, VDE 0623

Wandgerätestecker QUICK-CONNECT TE

- schraublose Klemmen
- hochwärmebeständiger Kontaktträger
- vernickelte Kontakte
- Leitungseinführung einmal oben (offen), zweimal unten (verschl.)
- Gehäuseunterteil um 180° drehbar
- 4 Befestigungsbohrungen im Gehäuseboden
- geeignet für Durchgangsverdrahtung
- Schutzart IP44

QUICK CONNECT

Ampere	Polzahl	110V 50-60 Hz 3pol 4h	110V 50-60 Hz 4pol 4h	110V 50-60 Hz 5pol 4h	230V 50-60 Hz 3pol 6h	230V 50-60 Hz 4pol 9h	230V 50-60 Hz 5pol 9h	400V 50-60 Hz 3pol 9h	400V 50-60 Hz 4pol 6h	400V 50-60 Hz 5pol 6h	500V 50-60 Hz 3pol 7h	500V 50-60 Hz 4pol 7h	500V 50-60 Hz 5pol 7h	>50V 100-300Hz 3pol 10h	>50V 100-300Hz 4pol 10h	>50V 100-300Hz 5pol 10h	>50V 301-500Hz 3pol 2h	>50V 301-500Hz 4pol 2h	>50V 301-500Hz 5pol 2h	Stück	g Stück
16	5							**24362**												10	305
32	3	**24408**			**24409**															10	335
32	4				**24410**			**24411**			**24412**									10	350
32	5				**24551**			**24413**												10	385

24413

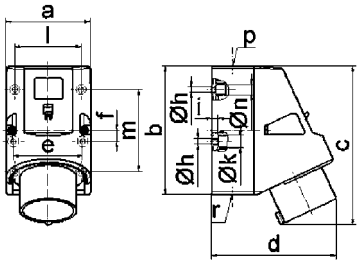

5 MB 45

Ampere	16	32	32	32
Polzahl	5	3	4	5
a	83,0	83,0	83,0	83,0
b	126,0	126,0	126,0	126,0
c	155,5	165,0	165,0	166,0
d	122,0	128,0	128,0	130,0
e	68,0	68,0	68,0	68,0
f	11,0	11,0	11,0	11,0
ø h	5,5	5,5	5,5	5,5
i	6,5	6,5	6,5	6,5
ø k	12,0	12,0	12,0	12,0
l	65,0	65,0	65,0	65,0
m	80,0	80,0	80,0	80,0
ø n	10,0	10,0	10,0	10,0
p	M25	M25	M25	M25
r	2xM25	2xM25	2xM25	2xM25
Leiter mm² min	1	2,5	2,5	2,5
Leiter mm² max	2,5	6	6	6

Wandgerätestecker

- Schraubklemme
- Leitungseinführung einmal oben (offen) und zweimal unten (verschlossen)
- Gehäuseunterteil um 180° drehbar
- Schutzart IP44

Ampere	Polzahl	110V 50-60 Hz 3pol 4h	110V 50-60 Hz 4pol 4h	110V 50-60 Hz 5pol 4h	230V 50-60 Hz 3pol 6h	230V 50-60 Hz 4pol 9h	230V 50-60 Hz 5pol 9h	400V 50-60 Hz 3pol 9h	400V 50-60 Hz 4pol 6h	400V 50-60 Hz 5pol 6h	500V 50-60 Hz 3pol 7h	500V 50-60 Hz 4pol 7h	500V 50-60 Hz 5pol 7h	>50V 100-300Hz 3pol 10h	>50V 100-300Hz 4pol 10h	>50V 100-300Hz 5pol 10h	>50V 301-500Hz 3pol 2h	>50V 301-500Hz 4pol 2h	>50V 301-500Hz 5pol 2h	Stück	g Stück
63	3				**24336**															5	775
63	4				**24337**			**24338**			**24339**									5	925
63	5							**24134**												5	975

24134

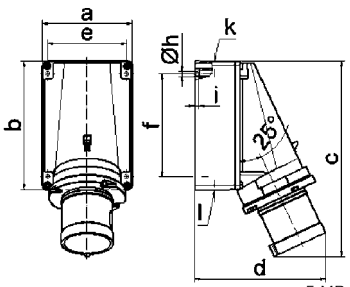

5 MB 48

Ampere	63	63	63
Polzahl	3	4	5
a	118,0	118,0	118,0
b	170,0	170,0	170,0
c	259,0	259,0	259,0
d	174,0	174,0	174,0
e	104,0	104,0	104,0
f	136,0	136,0	136,0
ø h	6,1	6,1	6,1
i	6,0	6,0	6,0
k	M40	M40	M40
l	M32/32	M32/32	M32/32
Leiter mm² min	6	6	6
Leiter mm² max	16	16	16

Technische Informationen - IEC 60309-1/2, EN 60309, VDE 0623

Wandgerätestecker
- Schraubklemme
- mit Klappdeckel
- Schutzart IP44

Ampere (2P+E)	Polzahl (3P+E, 3+N+E)	110V 50-60 Hz 3pol 4h	110V 50-60 Hz 4pol 4h	110V 50-60 Hz 5pol 4h	230V 50-60 Hz 3pol 6h	230V 50-60 Hz 4pol 9h	230V 50-60 Hz 5pol 9h	400V 50-60 Hz 3pol 9h	400V 50-60 Hz 4pol 6h	400V 50-60 Hz 5pol 6h	500V 50-60 Hz 3pol 7h	500V 50-60 Hz 4pol 7h	500V 50-60 Hz 5pol 7h	>50V 100-300Hz 3pol 10h	>50V 100-300Hz 4pol 10h	>50V 100-300Hz 5pol 10h	>50V 301-500Hz 3pol 2h	>50V 301-500Hz 4pol 2h	>50V 301-500Hz 5pol 2h	Stück	g Stück
16	3				**242**															10	150

242

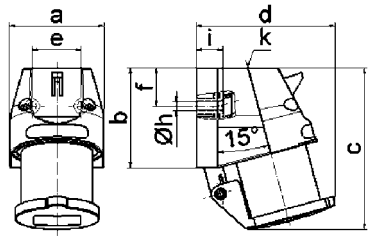

5 MB 17

Ampere	16
Polzahl	3
a	56,5
b	60,0
c	97,5
d	84,0
e	29,5
f	23,0
ø h	5,5
i	16,0
k	M20
Leiter mm² min	1
Leiter mm² max	2,5

Wandgerätestecker
- Schraubklemme
- mit Verschlusshaube
- Schutzart IP44

Ampere (2P+E)	Polzahl (3P+E, 3+N+E)	110V 50-60 Hz 3pol 4h	110V 50-60 Hz 4pol 4h	110V 50-60 Hz 5pol 4h	230V 50-60 Hz 3pol 6h	230V 50-60 Hz 4pol 9h	230V 50-60 Hz 5pol 9h	400V 50-60 Hz 3pol 9h	400V 50-60 Hz 4pol 6h	400V 50-60 Hz 5pol 6h	500V 50-60 Hz 3pol 7h	500V 50-60 Hz 4pol 7h	500V 50-60 Hz 5pol 7h	>50V 100-300Hz 3pol 10h	>50V 100-300Hz 4pol 10h	>50V 100-300Hz 5pol 10h	>50V 301-500Hz 3pol 2h	>50V 301-500Hz 4pol 2h	>50V 301-500Hz 5pol 2h	Stück	g Stück
16	3				**2400**															10	140

2400

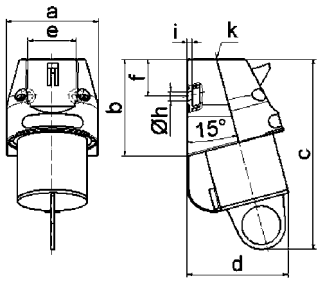

5 MB 60

Ampere	16
Polzahl	3
a	56,5
b	60,0
c	118,0
d	63,0
e	29,5
f	23,0
ø h	5,5
i	3,0
k	M20
Leiter mm² min	1
Leiter mm² max	2,5

Wandgerätestecker
- Schraubklemme
- mit Klappdeckel
- Schutzart IP44

Ampere (2P+E)	Polzahl (3P+E, 3+N+E)	110V 50-60 Hz 3pol 4h	110V 50-60 Hz 4pol 4h	110V 50-60 Hz 5pol 4h	230V 50-60 Hz 3pol 6h	230V 50-60 Hz 4pol 9h	230V 50-60 Hz 5pol 9h	400V 50-60 Hz 3pol 9h	400V 50-60 Hz 4pol 6h	400V 50-60 Hz 5pol 6h	500V 50-60 Hz 3pol 7h	500V 50-60 Hz 4pol 7h	500V 50-60 Hz 5pol 7h	>50V 100-300Hz 3pol 10h	>50V 100-300Hz 4pol 10h	>50V 100-300Hz 5pol 10h	>50V 301-500Hz 3pol 2h	>50V 301-500Hz 4pol 2h	>50V 301-500Hz 5pol 2h	Stück	g Stück
16	3				**2461**															10	205
16	4								**2465**											10	255

2465

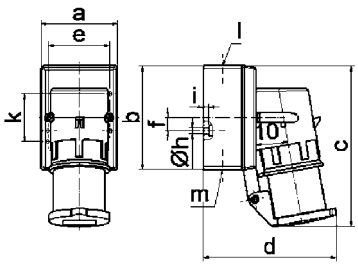

5 MB 10

Ampere	16	16
Polzahl	3	4
a	64,0	75,0
b	87,0	100,0
c	138,0	150,0
d	111,0	120,0
e	51,0	59,0
f	-	11,0
ø h	4,1	5,1
i	4,5	4,5
k	40,0	-
l	M20	M20
m	für M20	für M20
Leiter mm² min	1	1
Leiter mm² max	2,5	2,5

Technische Informationen - IEC 60309-1/2, EN 60309, VDE 0623

Wandgerätestecker
- Schraubklemme
- mit Klappdeckel
- Schutzart IP44

Ampere	Polzahl	110V 50-60 Hz 3pol 4h	110V 50-60 Hz 4pol 4h	110V 50-60 Hz 5pol 4h	230V 50-60 Hz 3pol 6h	230V 50-60 Hz 4pol 9h	230V 50-60 Hz 5pol 9h	400V 50-60 Hz 3pol 9h	400V 50-60 Hz 4pol 6h	400V 50-60 Hz 5pol 6h	500V 50-60 Hz 3pol 7h	500V 50-60 Hz 4pol 7h	500V 50-60 Hz 5pol 7h	>50V 100-300Hz 3pol 10h	>50V 100-300Hz 4pol 10h	>50V 100-300Hz 5pol 10h	>50V 301-500Hz 3pol 2h	>50V 301-500Hz 4pol 2h	>50V 301-500Hz 5pol 2h	Stück	g Stück
16	5	**2469**			**2470**			**2471**												10	270
32	3	**24335**			**24017**															10	335
32	4							**24018**			**24019**									10	330
32	5							**24012**												10	350

24012

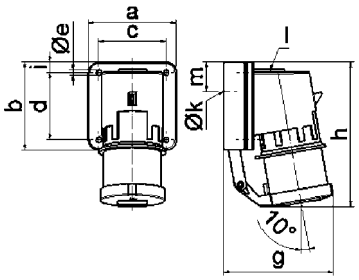

5 MB 12

Ampere	16	32	32	32
Polzahl	5	3	4	5
a	84,0	90,0	90,0	90,0
b	84,0	75,0	75,0	75,0
c	64,0	78,0	78,0	78,0
d	64,0	45,0	45,0	45,0
ø e	5,5	5,5	5,5	5,5
g	105,0	114,0	114,0	115,0
h	138,0	149,0	149,0	150,0
i	10,0	13,0	13,0	13,0
ø k	23,0	29,0	29,0	29,0
l	M20	M25	M25	M25
m	28,0	27,0	27,0	27,0
Leiter mm² min	1	2,5	2,5	2,5
Leiter mm² max	2,5	6	6	6

Wandgerätestecker QUICK-CONNECT TE
- schraublose Klemmen
- mit Klappdeckel
- hochwärmebeständiger Kontaktträger
- vernickelte Kontakte
- Schutzart IP44

QUICK CONNECT

Ampere	Polzahl	110V 50-60 Hz 3pol 4h	110V 50-60 Hz 4pol 4h	110V 50-60 Hz 5pol 4h	230V 50-60 Hz 3pol 6h	230V 50-60 Hz 4pol 9h	230V 50-60 Hz 5pol 9h	400V 50-60 Hz 3pol 9h	400V 50-60 Hz 4pol 6h	400V 50-60 Hz 5pol 6h	500V 50-60 Hz 3pol 7h	500V 50-60 Hz 4pol 7h	500V 50-60 Hz 5pol 7h	>50V 100-300Hz 3pol 10h	>50V 100-300Hz 4pol 10h	>50V 100-300Hz 5pol 10h	>50V 301-500Hz 3pol 2h	>50V 301-500Hz 4pol 2h	>50V 301-500Hz 5pol 2h	Stück	g Stück
16	5							**24414**												10	270
32	5							**24415**												10	370

24415

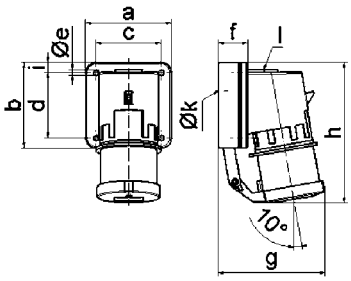

5 MB 96

Ampere	16	32
Polzahl	5	5
a	84,0	90,0
b	84,0	75,0
c	64,0	78,0
d	64,0	45,0
ø e	5,5	5,5
f	29,0	29,0
g	105,0	115,0
h	138,0	150,0
i	10,0	13,0
ø k	23,0	29,0
l	M20	M25
Leiter mm² min	1	2,5
Leiter mm² max	2,5	6

Technische Informationen - IEC 60309-1/2, EN 60309, VDE 0623

Wandgerätestecker
- Schraubklemme
- vernickelte Kontakte
- Klemme für Leiter von 1 mm² bis 2,5 mm² bei 16A
- Klemme für Leiter von 2,5 mm² bis 6 mm² bei 32A
- Schutzart IP67

Zubehör: Verschlusshaube siehe Seite 112/3

2P+E Ampere	3P+E Polzahl	110V 50-60 Hz 3pol 4h	110V 50-60 Hz 4pol 4h	110V 50-60 Hz 5pol 4h	230V 50-60 Hz 3pol 6h	230V 50-60 Hz 4pol 9h	230V 50-60 Hz 5pol 9h	400V 50-60 Hz 3pol 9h	400V 50-60 Hz 4pol 6h	400V 50-60 Hz 5pol 6h	500V 50-60 Hz 3pol 7h	500V 50-60 Hz 4pol 7h	500V 50-60 Hz 5pol 7h	>50V 100-300Hz 3pol 10h	>50V 100-300Hz 4pol 10h	>50V 100-300Hz 5pol 10h	>50V 301-500Hz 3pol 2h	>50V 301-500Hz 4pol 2h	>50V 301-500Hz 5pol 2h	Stück	g Stück
16	3	**2472**			**2473**			**2474**												10	205
16	4	**2475**			**2476**			**2477**			**2478**			**2479**			**2480**			10	245
16	5	**2481**			**2482**			**2483**			**24114**									10	265
32	3	**24154**			**24020**															10	310
32	4				**24101**			**24021**			**24022**									10	325
32	5							**2402**			**24079**									10	340

2483

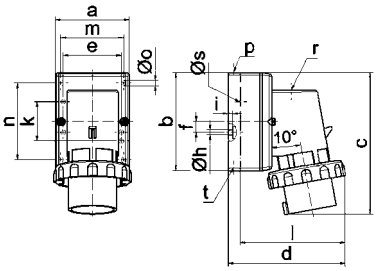

5 MB 128

Ampere	16	16	16	32	32	32
Polzahl	3	4	5	3	4	5
a	64,0	75,0	84,0	90,0	90,0	90,0
b	87,0	100,0	84,0	75,0	75,0	75,0
c	137,0	151,0	136,0	138,0	138,0	139,0
d	112,0	119,0	-	122,0	122,0	123,0
e	51,0	59,0	-	-	-	-
f	-	11,0	-	-	-	-
ø h	4,1	5,1	-	-	-	-
i	4,5	4,5	-	-	-	-
k	40,0	-	-	-	-	-
l	-	-	111,0	-	-	-
m	-	-	64,0	78,0	78,0	78,0
n	-	-	64,0	45,0	45,0	45,0
ø o	-	-	5,5	5,5	5,5	5,5
p	M20	M20	-	-	-	-
r	-	-	M20	M25	M25	M25
ø s	-	-	23,0	29,0	29,0	29,0
t	für M20	für M20	-	-	-	-

Wandgerätestecker
- Schraubklemme
- mit Verschlusshaube
- vernickelte Kontakte
- Klemme für Leiter von 1 mm² bis 2,5 mm² bei 16A
- Klemme für Leiter von 2,5 mm² bis 6 mm² bei 32A
- Schutzart IP67

2P+E Ampere	3P+E Polzahl	110V 50-60 Hz 3pol 4h	110V 50-60 Hz 4pol 4h	110V 50-60 Hz 5pol 4h	230V 50-60 Hz 3pol 6h	230V 50-60 Hz 4pol 9h	230V 50-60 Hz 5pol 9h	400V 50-60 Hz 3pol 9h	400V 50-60 Hz 4pol 6h	400V 50-60 Hz 5pol 6h	500V 50-60 Hz 3pol 7h	500V 50-60 Hz 4pol 7h	500V 50-60 Hz 5pol 7h	>50V 100-300Hz 3pol 10h	>50V 100-300Hz 4pol 10h	>50V 100-300Hz 5pol 10h	>50V 301-500Hz 3pol 2h	>50V 301-500Hz 4pol 2h	>50V 301-500Hz 5pol 2h	Stück	g Stück
16	3	**2484**			**2485**			**2486**												10	245
16	4	**2487**			**2488**			**2489**			**2490**			**2491**			**2492**			10	350
16	5	**2493**			**2494**			**2495**												10	315
32	3	**24216**			**24023**															10	370
32	4							**24024**			**24025**									10	395
32	5							**24013**			**24089**			**24078**						10	410

2495

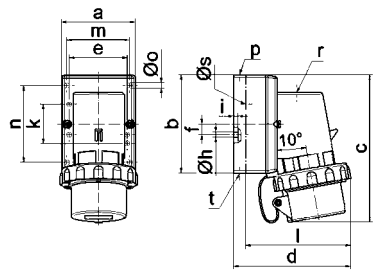

5 MB 127

Ampere	16	16	16	32	32	32
Polzahl	3	4	5	3	4	5
a	64,0	75,0	84,0	90,0	90,0	90,0
b	87,0	100,0	84,0	75,0	75,0	75,0
c	137,0	151,0	137,0	147,0	147,0	148,0
d	112,0	119,0	-	122,0	122,0	123,0
e	51,0	59,0	-	-	-	-
f	-	11,0	-	-	-	-
ø h	4,1	5,1	-	-	-	-
i	4,5	4,5	-	-	-	-
k	40,0	-	-	-	-	-
l	-	-	111,0	-	-	-
m	-	-	64,0	78,0	78,0	78,0
n	-	-	64,0	45,0	45,0	45,0
ø o	-	-	5,5	5,5	5,5	5,5
p	M20	M20	-	-	-	-
r	-	-	M20	M25	M25	M25
ø s	-	-	23,0	29,0	29,0	29,0
t	für M20	für M20	-	-	-	-

Wandgerätestecker QUICK-CONNECT TE
- schraublose Klemme
- vernickelte Kontakte
- Klemme für Leiter von 1 mm² bis 2,5 mm² bei 16A
- Klemme für Leiter von 2,5 mm² bis 6 mm² bei 32A
- Schutzart IP67

Zubehör: Verschlusshaube siehe Seite 112/3

QUICK CONNECT

2P+E Ampere	3P+E Polzahl	110V 50-60 Hz 3pol 4h	110V 50-60 Hz 4pol 4h	110V 50-60 Hz 5pol 4h	230V 50-60 Hz 3pol 6h	230V 50-60 Hz 4pol 9h	230V 50-60 Hz 5pol 9h	400V 50-60 Hz 3pol 9h	400V 50-60 Hz 4pol 6h	400V 50-60 Hz 5pol 6h	500V 50-60 Hz 3pol 7h	500V 50-60 Hz 4pol 7h	500V 50-60 Hz 5pol 7h	>50V 100-300Hz 3pol 10h	>50V 100-300Hz 4pol 10h	>50V 100-300Hz 5pol 10h	>50V 301-500Hz 3pol 2h	>50V 301-500Hz 4pol 2h	>50V 301-500Hz 5pol 2h	Stück	g Stück
16	5							**24416**												10	275
32	5							**24418**												10	355

24418

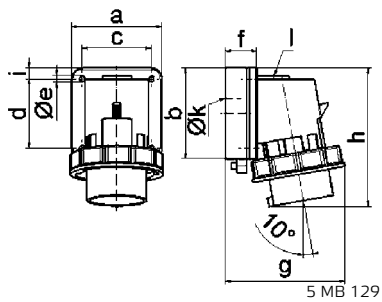

5 MB 129

Ampere	16	32
Polzahl	5	5
a	84,0	90,0
b	84,0	75,0
c	64,0	78,0
d	64,0	45,0
ø e	5,5	5,5
f	28,0	28,0
g	111,0	123,0
h	136,0	139,0
i	10,0	13,0
ø k	23,0	29,0
l	M20	M25

Technische Informationen - IEC 60309-1/2, EN 60309, VDE 0623

Wandgerätestecker QUICK-CONNECT TE

- schraublose Klemme
- mit Verschlusshaube
- vernickelte Kontakte
- Klemme für Leiter von 1 mm² bis 2,5 mm² bei 16A
- Klemme für Leiter von 2,5 mm² bis 6 mm² bei 32A
- Schutzart IP67

QUICK CONNECT

Ampere (2P+E / 3P+E / 3+N+E)	Polzahl	110V 50-60 Hz 3pol 4h	110V 50-60 Hz 4pol 4h	110V 50-60 Hz 5pol 4h	230V 50-60 Hz 3pol 6h	230V 50-60 Hz 4pol 9h	230V 50-60 Hz 5pol 9h	400V 50-60 Hz 3pol 9h	400V 50-60 Hz 4pol 6h	400V 50-60 Hz 5pol 6h	500V 50-60 Hz 3pol 7h	500V 50-60 Hz 4pol 7h	500V 50-60 Hz 5pol 7h	>50V 100-300Hz 3pol 10h	>50V 100-300Hz 4pol 10h	>50V 100-300Hz 5pol 10h	>50V 301-500Hz 3pol 2h	>50V 301-500Hz 4pol 2h	>50V 301-500Hz 5pol 2h	Stück	g Stück
16	5							**24258**												10	340
32	5							**24419**												10	430

24419

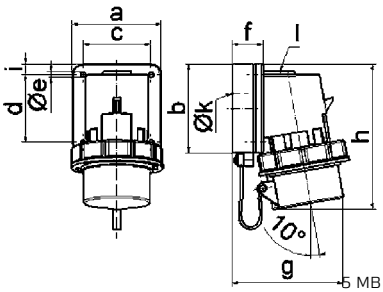

5 MB 130

Ampere	16	32
Polzahl	5	5
a	84,0	90,0
b	84,0	75,0
c	64,0	78,0
d	64,0	45,0
ø e	5,5	5,5
f	28,0	28,0
g	111,0	123,0
h	137,0	148,0
i	10,0	13,0
ø k	23,0	29,0
l	M20	M25

Wandgerätestecker

- Schraubklemme
- Rahmenklemmen
- Leitungseinführung einmal oben (offen), zweimal unten (verschl.)
- Gehäuseunterteil um 180º drehbar
- vernickelte Kontakte
- Schutzart IP67

Zubehör: Verschlusshaube siehe Seite 112/3

Ampere (2P+E / 3P+E / 3+N+E)	Polzahl	110V 50-60 Hz 3pol 4h	110V 50-60 Hz 4pol 4h	110V 50-60 Hz 5pol 4h	230V 50-60 Hz 3pol 6h	230V 50-60 Hz 4pol 9h	230V 50-60 Hz 5pol 9h	400V 50-60 Hz 3pol 9h	400V 50-60 Hz 4pol 6h	400V 50-60 Hz 5pol 6h	500V 50-60 Hz 3pol 7h	500V 50-60 Hz 4pol 7h	500V 50-60 Hz 5pol 7h	>50V 100-300Hz 3pol 10h	>50V 100-300Hz 4pol 10h	>50V 100-300Hz 5pol 10h	>50V 301-500Hz 3pol 2h	>50V 301-500Hz 4pol 2h	>50V 301-500Hz 5pol 2h	Stück	g Stück
63	3	**24140**			**24340**			**24145**												5	845
63	4	**24232**			**24341**			**24035**			**24342**									5	990
63	5							**24062**						**24320**						5	1040

24062

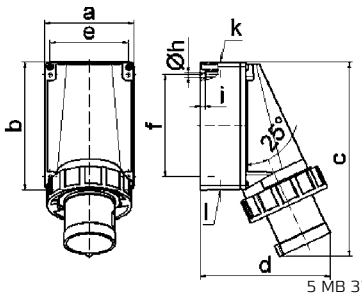

5 MB 37

Ampere	63	63	63
Polzahl	3	4	5
a	118,0	118,0	118,0
b	170,0	170,0	170,0
c	259,0	259,0	259,0
d	174,0	174,0	174,0
e	104,0	104,0	104,0
f	136,0	136,0	136,0
ø h	6,1	6,1	6,1
i	6,0	6,0	6,0
k	M40	M40	M40
l	M32/32	M32/32	M32/32
Leiter mm² min	6	6	6
Leiter mm² max	16	16	16

Wandgerätestecker

- Schraubklemme
- Rahmenklemmen
- hochwärmebeständiger Kontaktträger
- vernickelte Kontakte
- Schutzart IP67

Zubehör: Verschlusshaube siehe Seite 112/3

Ampere (2P+E / 3P+E / 3+N+E)	Polzahl	110V 50-60 Hz 3pol 4h	110V 50-60 Hz 4pol 4h	110V 50-60 Hz 5pol 4h	230V 50-60 Hz 3pol 6h	230V 50-60 Hz 4pol 9h	230V 50-60 Hz 5pol 9h	400V 50-60 Hz 3pol 9h	400V 50-60 Hz 4pol 6h	400V 50-60 Hz 5pol 6h	500V 50-60 Hz 3pol 7h	500V 50-60 Hz 4pol 7h	500V 50-60 Hz 5pol 7h	>50V 100-300Hz 3pol 10h	>50V 100-300Hz 4pol 10h	>50V 100-300Hz 5pol 10h	>50V 301-500Hz 3pol 2h	>50V 301-500Hz 4pol 2h	>50V 301-500Hz 5pol 2h	Stück	g Stück
125	3	**24197**			**24198**			**24220**												1	1835
125	4	**24221**			**24199**			**24200**			**24201**									1	2140
125	5	**24222**						**24202**									**24279**			1	2245

24202

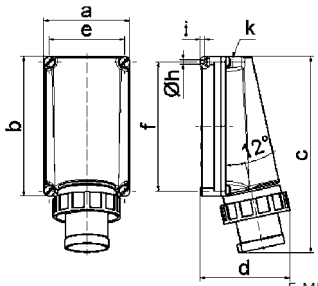

5 MB 42

Ampere	125	125	125
Polzahl	3	4	5
a	160,0	160,0	160,0
b	260,0	260,0	260,0
c	364,0	364,0	364,0
d	165,0	165,0	165,0
e	140,0	140,0	140,0
f	240,0	240,0	240,0
ø h	8,3	8,3	8,3
i	10,0	10,0	10,0
k	M50	M50	M50
Leiter mm² min	16	16	16
Leiter mm² max	50	50	50

Technische Informationen - IEC 60309-1/2, EN 60309, VDE 0623

Aufbaugerätestecker QUICK-CONNECT TE

- schraublose Klemmen
- hochwärmebeständiger Kontaktträger
- vernickelte Kontakte
- Rückseitig offen
- Schutzart IP44

QUICK CONNECT

Ampere	Polzahl	110V 50-60 Hz 3pol 4h	110V 50-60 Hz 4pol 4h	110V 50-60 Hz 5pol 4h	230V 50-60 Hz 3pol 6h	230V 50-60 Hz 4pol 9h	230V 50-60 Hz 5pol 9h	400V 50-60 Hz 3pol 9h	400V 50-60 Hz 4pol 6h	400V 50-60 Hz 5pol 6h	500V 50-60 Hz 3pol 7h	500V 50-60 Hz 4pol 7h	500V 50-60 Hz 5pol 7h	>50V 100-300Hz 3pol 10h	>50V 100-300Hz 4pol 10h	>50V 100-300Hz 5pol 10h	>50V 301-500Hz 3pol 2h	>50V 301-500Hz 4pol 2h	>50V 301-500Hz 5pol 2h	Stück	g Stück
16	5									**26050**										10	180
32	5									**26051**										10	265

26050

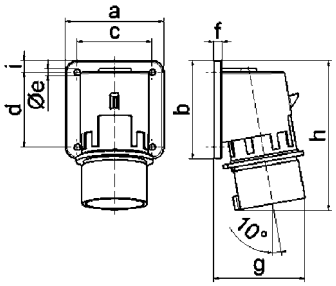

5 MB 92

Ampere	16	32
Polzahl	5	5
a	84,0	90,0
b	84,0	75,0
c	64,0	78,0
d	64,0	45,0
ø e	5,5	5,5
f	7,0	7,0
g	78,0	88,0
h	129,0	139,0
i	10,0	13,0
ø k	23,0	29,0
l	M20	M25
Leiter mm² min	1	2,5
Leiter mm² max	2,5	6

Aufbaugerätestecker QUICK-CONNECT TE

- schraublose Klemmen
- mit Klappdeckel
- hochwärmebeständiger Kontaktträger
- vernickelte Kontakte
- Rückseitig offen
- Schutzart IP44

QUICK CONNECT

Ampere	Polzahl	110V 50-60 Hz 3pol 4h	110V 50-60 Hz 4pol 4h	110V 50-60 Hz 5pol 4h	230V 50-60 Hz 3pol 6h	230V 50-60 Hz 4pol 9h	230V 50-60 Hz 5pol 9h	400V 50-60 Hz 3pol 9h	400V 50-60 Hz 4pol 6h	400V 50-60 Hz 5pol 6h	500V 50-60 Hz 3pol 7h	500V 50-60 Hz 4pol 7h	500V 50-60 Hz 5pol 7h	>50V 100-300Hz 3pol 10h	>50V 100-300Hz 4pol 10h	>50V 100-300Hz 5pol 10h	>50V 301-500Hz 3pol 2h	>50V 301-500Hz 4pol 2h	>50V 301-500Hz 5pol 2h	Stück	g Stück
16	5									**26052**										10	275
32	5									**26053**										10	355

26052

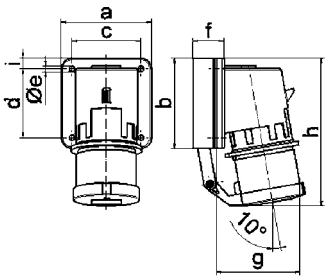

5 MB 93

Ampere	16	32
Polzahl	5	5
a	84,0	90,0
b	84,0	75,0
c	64,0	78,0
d	64,0	45,0
ø e	5,5	5,5
f	29,0	29,0
g	105,0	115,0
h	138,0	150,0
i	10,0	13,0
Leiter mm² min	1	2,5
Leiter mm² max	2,5	6

Technische Informationen - IEC 60309-1/2, EN 60309, VDE 0623

Aufbaugerätestecker QUICK-CONNECT TE

- schraublose Klemmen
- hochwärmebeständiger Kontaktträger
- vernickelte Kontakte
- Rückseitig offen
- Schutzart IP67

Zubehör:
Verschlusshaube siehe Seite 112/3

QUICK CONNECT

Ampere	Polzahl	110V 50-60 Hz 3pol 4h	110V 50-60 Hz 4pol 4h	110V 50-60 Hz 5pol 4h	230V 50-60 Hz 3pol 6h	230V 50-60 Hz 4pol 9h	230V 50-60 Hz 5pol 9h	400V 50-60 Hz 3pol 9h	400V 50-60 Hz 4pol 6h	400V 50-60 Hz 5pol 6h	500V 50-60 Hz 3pol 7h	500V 50-60 Hz 4pol 7h	500V 50-60 Hz 5pol 7h	>50V 100-300Hz 3pol 10h	>50V 100-300Hz 4pol 10h	>50V 100-300Hz 5pol 10h	>50V 301-500Hz 3pol 2h	>50V 301-500Hz 4pol 2h	>50V 301-500Hz 5pol 2h	Stück	g Stück
16	5							**26054**												10	210
32	5							**26055**												10	300

26054

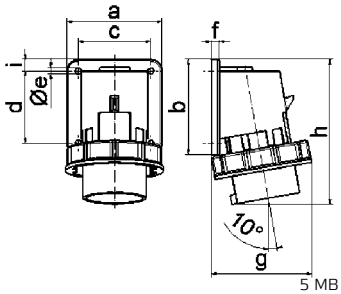

5 MB 88

Ampere	16	32
Polzahl	5	5
a	84,0	90,0
b	84,0	75,0
c	64,0	78,0
d	64,0	45,0
ø e	5,5	5,5
f	7,0	7,0
g	90,0	101,0
h	129,0	139,0
i	10,0	13,0
Leiter mm² min	1	2,5
Leiter mm² max	2,5	6

Aufbaugerätestecker QUICK-CONNECT TE

- schraublose Klemmen
- mit Verschlusshaube
- hochwärmebeständiger Kontaktträger
- vernickelte Kontakte
- Rückseitig offen
- Schutzart IP67

QUICK CONNECT

Ampere	Polzahl	110V 50-60 Hz 3pol 4h	110V 50-60 Hz 4pol 4h	110V 50-60 Hz 5pol 4h	230V 50-60 Hz 3pol 6h	230V 50-60 Hz 4pol 9h	230V 50-60 Hz 5pol 9h	400V 50-60 Hz 3pol 9h	400V 50-60 Hz 4pol 6h	400V 50-60 Hz 5pol 6h	500V 50-60 Hz 3pol 7h	500V 50-60 Hz 4pol 7h	500V 50-60 Hz 5pol 7h	>50V 100-300Hz 3pol 10h	>50V 100-300Hz 4pol 10h	>50V 100-300Hz 5pol 10h	>50V 301-500Hz 3pol 2h	>50V 301-500Hz 4pol 2h	>50V 301-500Hz 5pol 2h	Stück	g Stück
16	5							**26056**												10	335
32	5							**26057**												10	425

26056

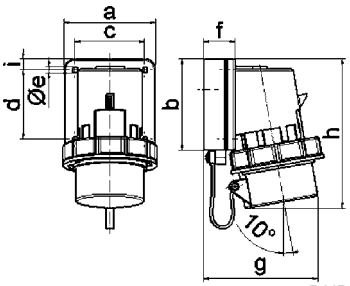

5 MB 89

Ampere	16	32
Polzahl	5	5
a	84,0	90,0
b	84,0	75,0
c	64,0	78,0
d	64,0	45,0
ø e	5,5	5,5
f	28,0	28,0
g	111,0	123,0
h	137,0	148,0
i	10,0	13,0
Leiter mm² min	1	2,5
Leiter mm² max	2,5	6

Technische Informationen - IEC 60309-1/2, EN 60309, VDE 0623

Aufbaugerätestecker
- Schraubklemme
- Rückseitig offen
- Schutzart IP44

Ampere	Polzahl	110V 50-60 Hz 3pol 4h	110V 50-60 Hz 4pol 4h	110V 50-60 Hz 5pol 4h	230V 50-60 Hz 3pol 6h	230V 50-60 Hz 4pol 9h	230V 50-60 Hz 5pol 9h	400V 50-60 Hz 3pol 9h	400V 50-60 Hz 4pol 6h	400V 50-60 Hz 5pol 6h	500V 50-60 Hz 3pol 7h	500V 50-60 Hz 4pol 7h	500V 50-60 Hz 5pol 7h	>50V 100-300Hz 3pol 10h	>50V 100-300Hz 4pol 10h	>50V 100-300Hz 5pol 10h	>50V 301-500Hz 3pol 2h	>50V 301-500Hz 4pol 2h	>50V 301-500Hz 5pol 2h	Stück	g Stück
16	3	**260**			**261**			**262**												10	140
16	4	**263**			**264**			**265**			**266**			**267**			**268**			10	180
16	5	**2610**			**2611**			**2612**			**2649**						**26036**			10	180
32	3				**2662**															10	200
32	4	**26026**			**2684**			**2663**			**2664**			**2679**			**26028**			10	225
32	5	**26023**			**26030**			**2600**			**26065**						**26029**			10	230

2612

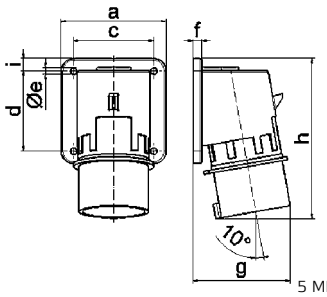

5 MB 24

Ampere	16	16	16	32	32	32
Polzahl	3	4	5	3	4	5
a	74,0	75,0	84,0	90,0	90,0	90,0
b	84,0	100,0	84,0	75,0	75,0	75,0
c	58,0	62,0	64,0	78,0	78,0	78,0
d	64,0	74,0	64,0	45,0	45,0	45,0
ø e	5,5	4,3	5,5	5,5	5,5	5,5
f	12,0	12,0	7,0	7,0	7,0	7,0
g	70,0	77,0	78,0	86,0	86,0	88,0
h	128,0	145,0	129,0	138,0	138,0	140,0
i	-	-	-	13,0	13,0	13,0
Leiter mm² min	1	1	1	2,5	2,5	2,5
Leiter mm² max	2,5	2,5	2,5	6	6	6

Aufbaugerätestecker
- Schraubklemme
- mit Klappdeckel
- Rückseitig offen
- Schutzart IP44

Ampere	Polzahl	110V 50-60 Hz 3pol 4h	110V 50-60 Hz 4pol 4h	110V 50-60 Hz 5pol 4h	230V 50-60 Hz 3pol 6h	230V 50-60 Hz 4pol 9h	230V 50-60 Hz 5pol 9h	400V 50-60 Hz 3pol 9h	400V 50-60 Hz 4pol 6h	400V 50-60 Hz 5pol 6h	500V 50-60 Hz 3pol 7h	500V 50-60 Hz 4pol 7h	500V 50-60 Hz 5pol 7h	>50V 100-300Hz 3pol 10h	>50V 100-300Hz 4pol 10h	>50V 100-300Hz 5pol 10h	>50V 301-500Hz 3pol 2h	>50V 301-500Hz 4pol 2h	>50V 301-500Hz 5pol 2h	Stück	g Stück
16	3	**2625**			**2626**			**2627**												10	165
16	4	**2628**			**2629**			**2630**			**2631**			**2632**			**2633**			10	200
16	5	**2634**			**2635**			**2636**			**2671**									10	265
32	3				**2656**															10	300
32	4				**2685**			**2657**			**2658**									10	315
32	5	**26015**						**2655**												10	340

2655

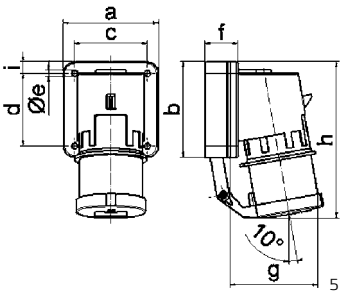

5 MB 2

Ampere	16	16	16	32	32	32
Polzahl	3	4	5	3	4	5
a	74,0	75,0	84,0	90,0	90,0	90,0
b	84,0	100,0	84,0	75,0	75,0	75,0
c	58,0	62,0	64,0	78,0	78,0	78,0
d	64,0	74,0	64,0	45,0	45,0	45,0
ø e	5,5	4,3	5,5	5,5	5,5	5,5
f	12,0	12,0	29,0	29,0	29,0	29,0
g	78,0	88,0	105,0	114,0	114,0	115,0
h	134,0	151,0	138,0	149,0	149,0	150,0
i	-	-	-	13,0	13,0	13,0
Leiter mm² min	1	1	1	2,5	2,5	2,5
Leiter mm² max	2,5	2,5	2,5	6	6	6

Technische Informationen - IEC 60309-1/2, EN 60309, VDE 0623

Aufbaugerätestecker
- Schraubklemme
- vernickelte Kontakte
- Rückseitig offen
- Schutzart IP67

Zubehör:
Verschlusshaube siehe Seite 112/3

Ampere	Polzahl	110V 50-60 Hz 3pol 4h	110V 50-60 Hz 4pol 4h	110V 50-60 Hz 5pol 4h	230V 50-60 Hz 3pol 6h	230V 50-60 Hz 4pol 9h	230V 50-60 Hz 5pol 9h	400V 50-60 Hz 3pol 9h	400V 50-60 Hz 4pol 6h	400V 50-60 Hz 5pol 6h	500V 50-60 Hz 3pol 7h	500V 50-60 Hz 4pol 7h	500V 50-60 Hz 5pol 7h	>50V 100-300Hz 3pol 10h	>50V 100-300Hz 4pol 10h	>50V 100-300Hz 5pol 10h	>50V 301-500Hz 3pol 2h	>50V 301-500Hz 4pol 2h	>50V 301-500Hz 5pol 2h	Stück	g Stück
16	3	**2613**			**2614**			**2615**												10	160
16	4	**2616**			**2617**			**2618**			**2619**			**2620**			**2621**			10	180
16	5	**2622**			**2623**			**2624**			**2650**									10	205
32	3	**26033**			**2665**															10	250
32	4				**2694**			**2666**			**2667**									10	265
32	5							**2601**												10	280

2601

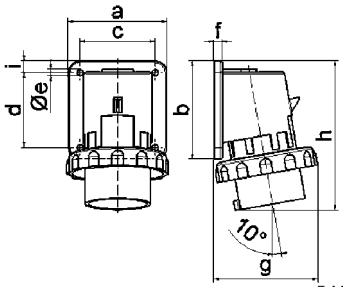

5 MB 1

Ampere	16	16	16	32	32	32
Polzahl	3	4	5	3	4	5
a	74,0	75,0	84,0	90,0	90,0	90,0
b	84,0	100,0	84,0	75,0	75,0	75,0
c	58,0	62,0	64,0	78,0	78,0	78,0
d	64,0	74,0	64,0	45,0	45,0	45,0
ø e	5,5	4,3	5,5	5,5	5,5	5,5
f	12,0	12,0	7,0	7,0	7,0	7,0
g	80,0	88,0	90,0	100,0	100,0	101,0
h	128,0	145,0	129,0	138,0	138,0	139,0
i	-	-	10,0	13,0	13,0	13,0
Leiter mm² min	1	1	1	2,5	2,5	2,5
Leiter mm² max	2,5	2,5	2,5	6	6	6

Aufbaugerätestecker
- Schraubklemme
- mit Verschlusshaube
- vernickelte Kontakte
- Rückseitig offen
- Schutzart IP67

Ampere	Polzahl	110V 50-60 Hz 3pol 4h	110V 50-60 Hz 4pol 4h	110V 50-60 Hz 5pol 4h	230V 50-60 Hz 3pol 6h	230V 50-60 Hz 4pol 9h	230V 50-60 Hz 5pol 9h	400V 50-60 Hz 3pol 9h	400V 50-60 Hz 4pol 6h	400V 50-60 Hz 5pol 6h	500V 50-60 Hz 3pol 7h	500V 50-60 Hz 4pol 7h	500V 50-60 Hz 5pol 7h	>50V 100-300Hz 3pol 10h	>50V 100-300Hz 4pol 10h	>50V 100-300Hz 5pol 10h	>50V 301-500Hz 3pol 2h	>50V 301-500Hz 4pol 2h	>50V 301-500Hz 5pol 2h	Stück	g Stück
16	3	**2637**			**2638**			**2639**												10	200
16	4	**2640**			**2641**			**2642**			**2643**			**2644**			**2645**			10	280
16	5	**2646**			**2647**			**2648**												10	310
32	3				**2659**															10	370
32	4							**2660**			**2661**									10	390
32	5							**2604**												10	405

2604

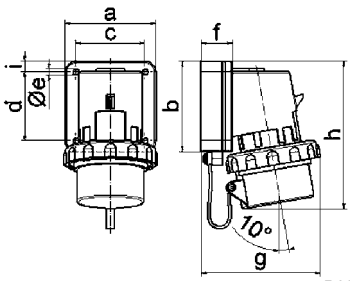

5 MB 3

Ampere	16	16	16	32	32	32
Polzahl	3	4	5	3	4	5
a	74,0	75,0	84,0	90,0	90,0	90,0
b	84,0	100,0	84,0	75,0	75,0	75,0
c	58,0	62,0	64,0	78,0	78,0	78,0
d	64,0	74,0	64,0	45,0	45,0	45,0
ø e	5,5	4,3	5,5	5,5	5,5	5,5
f	12,0	12,0	29,0	29,0	29,0	29,0
g	80,0	88,0	111,0	123,0	123,0	123,0
h	133,0	152,0	134,0	147,0	147,0	148,0
i	-	-	10,0	13,0	13,0	13,0
Leiter mm² min	1	1	1	2,5	2,5	2,5
Leiter mm² max	2,5	2,5	2,5	6	6	6

Technische Informationen - IEC 60309-1/2, EN 60309, VDE 0623

Anbaugerätestecker QUICK-CONNECT TE

- schraublose Klemmen
- Neigung 10º
- hochwärmebeständiger Kontaktträger
- vernickelte Kontakte
- Rückseitig offen
- Schutzart IP44

QUICK CONNECT

Ampere	Polzahl (2P+E, 3P+E, 3+N+E)	110V 50-60 Hz 3pol 4h	110V 50-60 Hz 4pol 4h	110V 50-60 Hz 5pol 4h	230V 50-60 Hz 3pol 6h	230V 50-60 Hz 4pol 9h	230V 50-60 Hz 5pol 9h	400V 50-60 Hz 3pol 9h	400V 50-60 Hz 4pol 6h	400V 50-60 Hz 5pol 6h	500V 50-60 Hz 3pol 7h	500V 50-60 Hz 4pol 7h	500V 50-60 Hz 5pol 7h	>50V 100-300Hz 3pol 10h	>50V 100-300Hz 4pol 10h	>50V 100-300Hz 5pol 10h	>50V 301-500Hz 3pol 2h	>50V 301-500Hz 4pol 2h	>50V 301-500Hz 5pol 2h	Stück	g Stück
16	3	**27209**			**27121**			**27210**												10	140
16	4	**27211**			**27207**			**27122**												10	215
16	5	**27215**			**27216**			**27124**												10	240
32	3	**27218**			**27219**			**27220**												10	275
32	4	**27221**			**27222**			**27223**												10	250
32	5	**27247**			**27248**			**27249**												10	315

27124

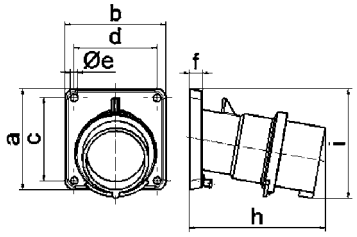

5 MB 21

Ampere	16	16	16	32	32	32
Polzahl	3	4	5	3	4	5
a	85,0	85,0	85,0	85,0	85,0	85,0
b	85,0	85,0	85,0	85,0	85,0	85,0
c	70,0	70,0	70,0	70,0	70,0	70,0
d	70,0	70,0	70,0	70,0	70,0	70,0
ø e	6,3	6,3	6,3	6,3	6,3	6,3
f	11,0	11,0	11,0	11,0	11,0	11,0
h	104,0	110,0	116,0	121,0	121,0	127,0
i	83,0	90,0	92,0	96,0	96,0	100,0
Leiter mm² min	1	1	1	2,5	2,5	2,5
Leiter mm² max	2,5	2,5	2,5	6	6	6

Anbaugerätestecker TE

- Schraubklemme
- Neigung 10º
- Rahmenklemmen
- hochwärmebeständiger Kontaktträger
- vernickelte Kontakte
- Rückseitig offen
- Schutzart IP44

Ampere	Polzahl (2P+E, 3P+E, 3+N+E)	110V 50-60 Hz 3pol 4h	110V 50-60 Hz 4pol 4h	110V 50-60 Hz 5pol 4h	230V 50-60 Hz 3pol 6h	230V 50-60 Hz 4pol 9h	230V 50-60 Hz 5pol 9h	400V 50-60 Hz 3pol 9h	400V 50-60 Hz 4pol 6h	400V 50-60 Hz 5pol 6h	500V 50-60 Hz 3pol 7h	500V 50-60 Hz 4pol 7h	500V 50-60 Hz 5pol 7h	>50V 100-300Hz 3pol 10h	>50V 100-300Hz 4pol 10h	>50V 100-300Hz 5pol 10h	>50V 301-500Hz 3pol 2h	>50V 301-500Hz 4pol 2h	>50V 301-500Hz 5pol 2h	Stück	g Stück
63	3	**2770**			**2771**			**2772**												5	550
63	4	**2773**			**2774**			**2775**												5	570
63	5	**2779**			**2780**			**2781**												5	625

2781

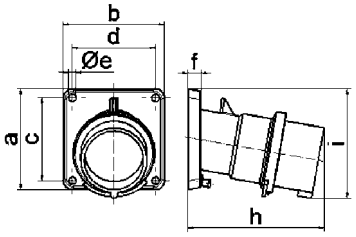

5 MB 21

Ampere	63	63	63
Polzahl	3	4	5
a	107,0	107,0	107,0
b	100,0	100,0	100,0
c	85,0	85,0	85,0
d	77,0	77,0	77,0
ø e	6,5	6,5	6,5
f	12,0	12,0	12,0
h	155,0	155,0	155,0
i	118,0	118,0	118,0
Leiter mm² min	6	6	6
Leiter mm² max	16	16	16

Technische Informationen - IEC 60309-1/2, EN 60309, VDE 0623

Anbaugerätestecker QUICK-CONNECT TE

- schraublose Klemmen
- Neigung 10º
- hochwärmebeständiger Kontaktträger
- vernickelte Kontakte
- Rückseitig offen
- Schutzart IP67

Zubehör:
Verschlusshaube siehe Seite 112/3

QUICK CONNECT

2P+E 3P+E 3+N+E Ampere	Polzahl	110V 50-60 Hz 3pol 4pol 5pol 4h 4h 4h	230V 50-60 Hz 3pol 4pol 5pol 6h 9h 9h	400V 50-60 Hz 3pol 4pol 5pol 9h 6h 6h	500V 50-60 Hz 3pol 4pol 5pol 7h 7h 7h	>50V 100-300Hz 3pol 4pol 5pol 10h 10h 10h	>50V 301-500Hz 3pol 4pol 5pol 2h 2h 2h	Stück	g Stück
16	3	**27227**	**2783**	**27228**				10	175
16	4	**27229**	**2786**	**2787**				10	220
16	5	**27233**	**27234**	**2793**				10	245
32	3	**27235**	**27236**	**27237**				10	275
32	4	**27238**	**27239**	**27240**				10	295
32	5	**27244**	**27245**	**27246**				10	335

2793

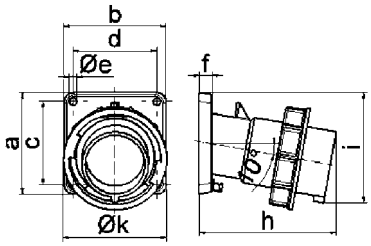

5 MB 22

Ampere	16	16	16	32	32	32
Polzahl	3	4	5	3	4	5
a	85,0	85,0	85,0	85,0	85,0	85,0
b	85,0	85,0	85,0	85,0	85,0	85,0
c	70,0	70,0	70,0	70,0	70,0	70,0
d	70,0	70,0	70,0	70,0	70,0	70,0
ø e	6,3	6,3	6,3	6,3	6,3	6,3
f	11,0	11,0	11,0	11,0	11,0	11,0
h	104,0	110,0	116,0	121,0	121,0	127,0
i	83,0	90,0	92,0	96,0	96,0	100,0
k	70,5	79,5	86,5	95,0	95,0	101,5
Leiter mm² min	1	1	1	2,5	2,5	2,5
Leiter mm² max	2,5	2,5	2,5	6	6	6

Anbaugerätestecker TE

- Schraubklemme
- Neigung 10º
- Rahmenklemmen
- hochwärmebeständiger Kontaktträger
- vernickelte Kontakte
- Rückseitig offen
- Schutzart IP67

Zubehör:
Verschlusshaube siehe Seite 112/3

2P+E 3P+E 3+N+E Ampere	Polzahl	110V 50-60 Hz 3pol 4pol 5pol 4h 4h 4h	230V 50-60 Hz 3pol 4pol 5pol 6h 9h 9h	400V 50-60 Hz 3pol 4pol 5pol 9h 6h 6h	500V 50-60 Hz 3pol 4pol 5pol 7h 7h 7h	>50V 100-300Hz 3pol 4pol 5pol 10h 10h 10h	>50V 301-500Hz 3pol 4pol 5pol 2h 2h 2h	Stück	g Stück
63	3	**27006**	**27007**	**27008**				5	575
63	4	**27009**	**27010**	**27011**				5	640
63	5	**27015**	**27016**	**27017**				5	695

2701

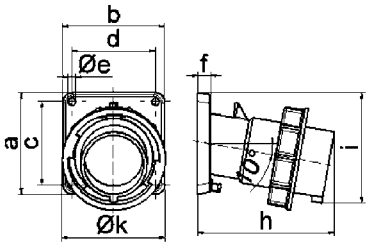

5 MB 22

Ampere	63	63	63
Polzahl	3	4	5
a	107,0	107,0	107,0
b	100,0	100,0	100,0
c	85,0	85,0	85,0
d	77,0	77,0	77,0
ø e	6,5	6,5	6,5
f	12,0	12,0	12,0
h	155,0	155,0	155,0
i	118,0	118,0	118,0
k	113,5	113,5	113,5
Leiter mm² min	6	6	6
Leiter mm² max	16	16	16

Anbaugerätestecker TE

- Schraubklemme
- Neigung 10º
- Rahmenklemmen
- hochwärmebeständiger Kontaktträger
- vernickelte Kontakte
- Rückseitig offen
- Schutzart IP67

Zubehör:
Verschlusshaube siehe Seite 112/3

2P+E 3P+E 3+N+E Ampere	Polzahl	110V 50-60 Hz 3pol 4pol 5pol 4h 4h 4h	230V 50-60 Hz 3pol 4pol 5pol 6h 9h 9h	400V 50-60 Hz 3pol 4pol 5pol 9h 6h 6h	500V 50-60 Hz 3pol 4pol 5pol 7h 7h 7h	>50V 100-300Hz 3pol 4pol 5pol 10h 10h 10h	>50V 301-500Hz 3pol 4pol 5pol 2h 2h 2h	Stück	g Stück
125	3	**2735**	**2736**	**2737**				5	905
125	4	**2738**	**2739**	**2740**				5	1020
125	5	**2742**	**2743**	**2744**				5	1115

2744

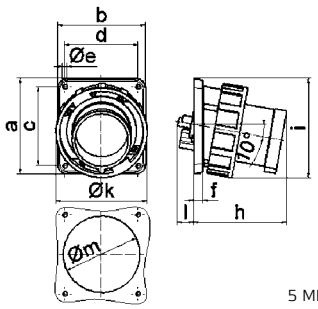

5 MB 56

Ampere	125	125	125
Polzahl	3	4	5
a	130,0	130,0	130,0
b	120,0	120,0	120,0
c	108,0	108,0	108,0
d	100,0	100,0	100,0
ø e	6,5	6,5	6,5
f	13,0	13,0	13,0
h	130,0	130,0	130,0
i	135,0	135,0	135,0
k	126,0	126,0	126,0
l	23,0	23,0	23,0
ø m	105,0	105,0	105,0
Leiter mm² min	16	16	16
Leiter mm² max	50	50	50

Technische Informationen - IEC 60309-1/2, EN 60309, VDE 0623

Flanschgerätestecker QUICK-CONNECT

- schraublose Klemmen
- Flansch 75 x 75 mm
- Schutzart IP44

(Bei Anwendung ist eine Haltenase vorzusehen)

QUICK CONNECT

Ampere	Polzahl	110V 50-60 Hz 3pol 4h	110V 50-60 Hz 4pol 4h	110V 50-60 Hz 5pol 4h	230V 50-60 Hz 3pol 6h	230V 50-60 Hz 4pol 9h	230V 50-60 Hz 5pol 9h	400V 50-60 Hz 3pol 9h	400V 50-60 Hz 4pol 6h	400V 50-60 Hz 5pol 6h	500V 50-60 Hz 3pol 7h	500V 50-60 Hz 4pol 7h	500V 50-60 Hz 5pol 7h	>50V 100-300Hz 3pol 10h	>50V 100-300Hz 4pol 10h	>50V 100-300Hz 5pol 10h	>50V 301-500Hz 3pol 2h	>50V 301-500Hz 4pol 2h	>50V 301-500Hz 5pol 2h	Stück	g Stück
16	3	28001			28111												28002			10	90
16	4	28003			28017			28112			28004						28005			10	105
16	5				28006			282001									28008			10	125
32	3	28009			28010															10	145
32	4				28011			28012			28013									10	165
32	5	28014			28015			282002												10	195

282002

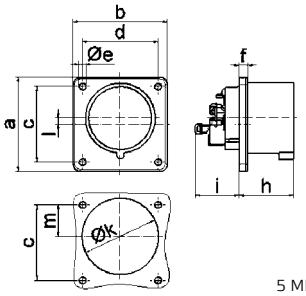

5 MB 85

Ampere	16	16	16	32	32	32
Polzahl	3	4	5	3	4	5
a	75,0	75,0	75,0	75,0	75,0	75,0
b	75,0	75,0	75,0	75,0	75,0	75,0
c	60,0	60,0	60,0	60,0	60,0	60,0
d	60,0	60,0	60,0	60,0	60,0	60,0
ø e	5,5	5,5	5,5	5,5	5,5	5,5
f	7,0	7,0	7,0	7,0	7,0	7,0
h	43,0	43,0	43,0	53,0	53,0	53,0
i	39,0	39,0	39,0	43,0	43,0	43,0
ø k	42,0	48,0	61,0	57,0	57,0	60,0
l	-	-	5,0	2,0	2,0	-
m	30,0	30,0	25,0	28,0	28,0	30,0
Leiter mm² min	1	1	1	2,5	2,5	2,5
Leiter mm² max	2,5	2,5	2,5	6	6	6

Flanschgerätestecker

- Schraubklemme
- Schutzart IP44

(Bei Anwendung ist eine Haltenase vorzusehen)

Ampere	Polzahl	110V 50-60 Hz 3pol 4h	110V 50-60 Hz 4pol 4h	110V 50-60 Hz 5pol 4h	230V 50-60 Hz 3pol 6h	230V 50-60 Hz 4pol 9h	230V 50-60 Hz 5pol 9h	400V 50-60 Hz 3pol 9h	400V 50-60 Hz 4pol 6h	400V 50-60 Hz 5pol 6h	500V 50-60 Hz 3pol 7h	500V 50-60 Hz 4pol 7h	500V 50-60 Hz 5pol 7h	>50V 100-300Hz 3pol 10h	>50V 100-300Hz 4pol 10h	>50V 100-300Hz 5pol 10h	>50V 301-500Hz 3pol 2h	>50V 301-500Hz 4pol 2h	>50V 301-500Hz 5pol 2h	Stück	g Stück
16	3				2898															10	155
16	4							28100												10	170
16	5							28102												10	185
32	3				28104															10	
32	4							28106												10	
32	5							28108												10	240

28108

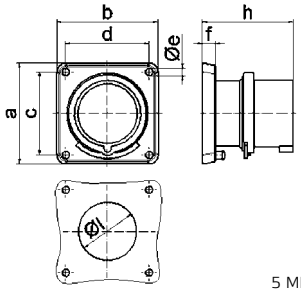

5 MB 126

Ampere	16	16	16	32	32	32
Polzahl	3	4	5	3	4	5
a	85,0	85,0	85,0	85,0	85,0	85,0
b	85,0	85,0	85,0	85,0	85,0	85,0
c	70,0	70,0	70,0	70,0	70,0	70,0
d	70,0	70,0	70,0	70,0	70,0	70,0
ø e	6,3	6,3	6,3	6,3	6,3	6,3
f	11,0	11,0	11,0	11,0	11,0	11,0
h	75,5	75,0	76,5	85,0	85,0	85,0
ø l	49,0	49,0	49,0	49,0	49,0	49,0
Leiter mm² min	1	1	1	2,5	2,5	2,5
Leiter mm² max	2,5	2,5	2,5	6	6	6

Flanschgerätestecker TE

- Schraubklemme
- Rahmenklemmen
- hochwärmebeständiger Kontaktträger
- vernickelte Kontakte
- Schutzart IP44

(Bei Anwendung ist eine Haltenase vorzusehen)

Ampere	Polzahl	110V 50-60 Hz 3pol 4h	110V 50-60 Hz 4pol 4h	110V 50-60 Hz 5pol 4h	230V 50-60 Hz 3pol 6h	230V 50-60 Hz 4pol 9h	230V 50-60 Hz 5pol 9h	400V 50-60 Hz 3pol 9h	400V 50-60 Hz 4pol 6h	400V 50-60 Hz 5pol 6h	500V 50-60 Hz 3pol 7h	500V 50-60 Hz 4pol 7h	500V 50-60 Hz 5pol 7h	>50V 100-300Hz 3pol 10h	>50V 100-300Hz 4pol 10h	>50V 100-300Hz 5pol 10h	>50V 301-500Hz 3pol 2h	>50V 301-500Hz 4pol 2h	>50V 301-500Hz 5pol 2h	Stück	g Stück
63	3	2880			2834									2869						5	465
63	4				2841			2833			2864									5	530
63	5							2837			2858									5	580

2837

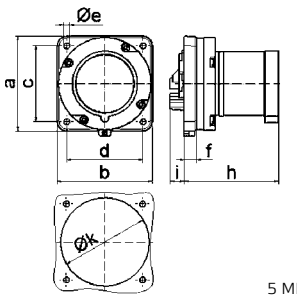

5 MB 59

Ampere	63	63	63
Polzahl	3	4	5
a	110,0	110,0	110,0
b	106,0	106,0	106,0
c	90,0	90,0	90,0
d	90,0	90,0	90,0
ø e	5,5	5,5	5,5
f	13,0	13,0	13,0
h	99,0	99,0	99,0
i	19,0	19,0	19,0
k	93,0	93,0	93,0
Leiter mm² min	6	6	6
Leiter mm² max	16	16	16

Technische Informationen - IEC 60309-1/2, EN 60309, VDE 0623

Flanschgerätestecker
- Schraubklemme
- hochwärmebeständiger Kontaktträger
- vernickelte Kontakte
- Schutzart IP67

(Bei Anwendung ist eine Haltenase vorzusehen)

Zubehör: Verschlusshaube siehe Seite 112/3

Ampere	Polzahl	110V 50-60 Hz 3pol 4h	110V 50-60 Hz 4pol 4h	110V 50-60 Hz 5pol 4h	230V 50-60 Hz 3pol 6h	230V 50-60 Hz 4pol 9h	230V 50-60 Hz 5pol 9h	400V 50-60 Hz 3pol 9h	400V 50-60 Hz 4pol 6h	400V 50-60 Hz 5pol 6h	500V 50-60 Hz 3pol 7h	500V 50-60 Hz 4pol 7h	500V 50-60 Hz 5pol 7h	>50V 100-300Hz 3pol 10h	>50V 100-300Hz 4pol 10h	>50V 100-300Hz 5pol 10h	>50V 301-500Hz 3pol 2h	>50V 301-500Hz 4pol 2h	>50V 301-500Hz 5pol 2h	Stück	g Stück
16	3				**2899**															10	180
16	4							**28101**												10	200
16	5							**28103**												10	220
32	3				**28105**															10	250
32	4							**28107**												10	270
32	5							**28109**												10	300

28109

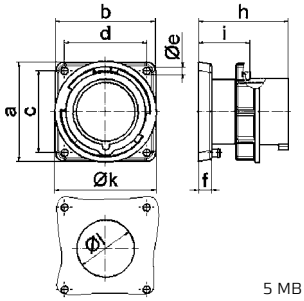

5 MB 124

Ampere	16	16	16	32	32	32
Polzahl	3	4	5	3	4	5
a	85,0	85,0	85,0	85,0	85,0	85,0
b	85,0	85,0	85,0	85,0	85,0	85,0
c	70,0	70,0	70,0	70,0	70,0	70,0
d	70,0	70,0	70,0	70,0	70,0	70,0
ø e	6,3	6,3	6,3	6,3	6,3	6,3
f	11,0	11,0	11,0	11,0	11,0	11,0
h	75,5	75,0	76,5	85,0	85,0	85,0
i	44,0	44,0	44,0	44,0	44,0	44,0
k	70,5	78,5	86,5	94,0	94,0	101,5
ø l	49,0	49,0	49,0	49,0	49,0	49,0
Leiter mm² min	1	1	1	2,5	2,5	2,5
Leiter mm² max	2,5	2,5	2,5	6	6	6

Flanschgerätestecker TE
- Schraubklemme
- Rahmenklemmen
- hochwärmebeständiger Kontaktträger
- vernickelte Kontakte
- Schutzart IP67

Zubehör: Verschlusshaube siehe Seite 112/3

Ampere	Polzahl	110V 50-60 Hz 3pol 4h	110V 50-60 Hz 4pol 4h	110V 50-60 Hz 5pol 4h	230V 50-60 Hz 3pol 6h	230V 50-60 Hz 4pol 9h	230V 50-60 Hz 5pol 9h	400V 50-60 Hz 3pol 9h	400V 50-60 Hz 4pol 6h	400V 50-60 Hz 5pol 6h	500V 50-60 Hz 3pol 7h	500V 50-60 Hz 4pol 7h	500V 50-60 Hz 5pol 7h	>50V 100-300Hz 3pol 10h	>50V 100-300Hz 4pol 10h	>50V 100-300Hz 5pol 10h	>50V 301-500Hz 3pol 2h	>50V 301-500Hz 4pol 2h	>50V 301-500Hz 5pol 2h	Stück	g Stück
63	3	**2881**			**2835**															5	530
63	4				**2842**			**2836**												5	580
63	5							**2838**												5	650

2838

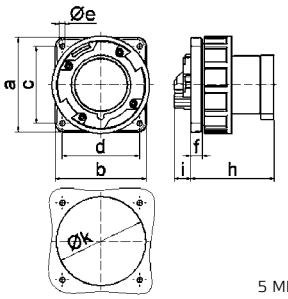

5 MB 50

Ampere	63	63	63
Polzahl	3	4	5
a	110,0	110,0	110,0
b	106,0	106,0	106,0
c	90,0	90,0	90,0
d	90,0	90,0	90,0
ø e	5,5	5,5	5,5
f	13,0	13,0	13,0
h	99,0	99,0	99,0
i	19,0	19,0	19,0
k	93,0	93,0	93,0
Leiter mm² min	6	6	6
Leiter mm² max	16	16	16

Flanschgerätestecker TE
- Schraubklemme
- Flansch 120 x 120 mm
- Rahmenklemmen
- hochwärmebeständiger Kontaktträger
- vernickelte Kontakte
- Schutzart IP67

Zubehör: Verschlusshaube siehe Seite 112/3

Ampere	Polzahl	110V 50-60 Hz 3pol 4h	110V 50-60 Hz 4pol 4h	110V 50-60 Hz 5pol 4h	230V 50-60 Hz 3pol 6h	230V 50-60 Hz 4pol 9h	230V 50-60 Hz 5pol 9h	400V 50-60 Hz 3pol 9h	400V 50-60 Hz 4pol 6h	400V 50-60 Hz 5pol 6h	500V 50-60 Hz 3pol 7h	500V 50-60 Hz 4pol 7h	500V 50-60 Hz 5pol 7h	>50V 100-300Hz 3pol 10h	>50V 100-300Hz 4pol 10h	>50V 100-300Hz 5pol 10h	>50V 301-500Hz 3pol 2h	>50V 301-500Hz 4pol 2h	>50V 301-500Hz 5pol 2h	Stück	g Stück
125	3	**2882**			**2860**															5	885
125	4							**2861**												5	950
125	5							**2876**												5	1110

2876

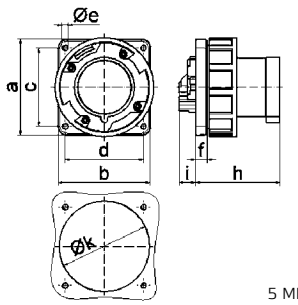

5 MB 57

Ampere	125	125	125
Polzahl	3	4	5
a	120,0	120,0	120,0
b	120,0	120,0	120,0
c	100,0	100,0	100,0
d	100,0	100,0	100,0
ø e	6,5	6,5	6,5
f	13,0	13,0	13,0
h	116,0	116,0	116,0
i	20,0	20,0	20,0
k	104,0	104,0	104,0
Leiter mm² min	16	16	16
Leiter mm² max	50	50	50

Technische Informationen

- IEC 60309-1/2, EN 60309, VDE 0623
- Besonders geeignet für raue Betriebsbedingungen, insbesondere resistent gegen aggressive Atmosphären

Anbaugerätestecker QUICK-CONNECT TE

- schraublose Klemmen
- Neigung 10º
- hochwärmebeständiger Kontaktträger
- vernickelte Kontakte
- Rückseitig offen
- Schutzart IP44

Maßbild siehe Seite 101/1 (5 MB 21)

QUICK CONNECT

27249

2P+E 3P+E 3+N+E Ampere	Polzahl	230V 50-60 Hz 3pol 6h	230V 50-60 Hz 4pol 9h	230V 50-60 Hz 5pol 9h	400V 50-60 Hz 3pol 9h	400V 50-60 Hz 4pol 6h	400V 50-60 Hz 5pol 6h	500V 50-60 Hz 3pol 7h	500V 50-60 Hz 4pol 7h	500V 50-60 Hz 5pol 7h	Stück	g Stück
16	3	27121			27210						10	140
16	4	27207			27122			27212			10	215
16	5	27216			27124			27217			10	240
32	3	27219			27220						10	275
32	4	27222			27223			27224			10	250
32	5	27248			27249						10	315

Anbaugerätestecker TE

- Schraubklemme
- Neigung 10º
- hochwärmebeständiger Kontaktträger
- Rahmenklemmen
- vernickelte Kontakte
- Rückseitig offen
- Schutzart IP44

Maßbild siehe Seite 101/2 (5 MB 21)

2781

2P+E 3P+E 3+N+E Ampere	Polzahl	230V 50-60 Hz 3pol 6h	230V 50-60 Hz 4pol 9h	230V 50-60 Hz 5pol 9h	400V 50-60 Hz 3pol 9h	400V 50-60 Hz 4pol 6h	400V 50-60 Hz 5pol 6h	500V 50-60 Hz 3pol 7h	500V 50-60 Hz 4pol 7h	500V 50-60 Hz 5pol 7h	Stück	g Stück
63	3	2771			2772						5	515
63	4	2774			2775			2776			5	570
63	5	2780			2781						5	625

Anbaugerätestecker QUICK-CONNECT TE

- schraublose Klemmen
- Neigung 10º
- hochwärmebeständiger Kontaktträger
- vernickelte Kontakte
- Rückseitig offen
- Schutzart IP67

Zubehör: Verschlusshaube siehe Seite 112/3
Maßbild siehe Seite 102/1 (5 MB 22)

QUICK CONNECT

27246

2P+E 3P+E 3+N+E Ampere	Polzahl	230V 50-60 Hz 3pol 6h	230V 50-60 Hz 4pol 9h	230V 50-60 Hz 5pol 9h	400V 50-60 Hz 3pol 9h	400V 50-60 Hz 4pol 6h	400V 50-60 Hz 5pol 6h	500V 50-60 Hz 3pol 7h	500V 50-60 Hz 4pol 7h	500V 50-60 Hz 5pol 7h	Stück	g Stück
16	3	2783			27228						10	175
16	4	2786			2787			27230			10	220
16	5	27234			2793			27278			10	245
32	3	27236			27237						10	275
32	4	27239			27240			27241			10	295
32	5	27245			27246						10	335

Anbaugerätestecker TE

- Schraubklemme
- Neigung 10º
- hochwärmebeständiger Kontaktträger
- Rahmenklemmen
- vernickelte Kontakte
- Rückseitig offen
- Schutzart IP67

Zubehör: Verschlusshaube siehe Seite 112/3
Maßbild siehe Seite 102/2 (5 MB 22)

27017

2P+E 3P+E 3+N+E Ampere	Polzahl	230V 50-60 Hz 3pol 6h	230V 50-60 Hz 4pol 9h	230V 50-60 Hz 5pol 9h	400V 50-60 Hz 3pol 9h	400V 50-60 Hz 4pol 6h	400V 50-60 Hz 5pol 6h	500V 50-60 Hz 3pol 7h	500V 50-60 Hz 4pol 7h	500V 50-60 Hz 5pol 7h	Stück	g Stück
63	3	27007			27008						5	575
63	4	27010			27011			27012			5	640
63	5	27016			27017						5	695

Anbaugerätestecker TE

- Schraubklemme
- Neigung 10º
- hochwärmebeständiger Kontaktträger
- Rahmenklemmen
- vernickelte Kontakte
- Rückseitig offen
- Schutzart IP67

Zubehör: Verschlusshaube siehe Seite 112/3
Maßbild siehe Seite 102/3 (5 MB 56)

2744

2P+E 3P+E 3+N+E Ampere	Polzahl	230V 50-60 Hz 3pol 6h	230V 50-60 Hz 4pol 9h	230V 50-60 Hz 5pol 9h	400V 50-60 Hz 3pol 9h	400V 50-60 Hz 4pol 6h	400V 50-60 Hz 5pol 6h	500V 50-60 Hz 3pol 7h	500V 50-60 Hz 4pol 7h	500V 50-60 Hz 5pol 7h	Stück	g Stück
125	3	2736			2737						5	905
125	4	2739			2740			2741			5	1020
125	5	2743			2744			27024			5	1115

Technische Informationen - IEC 60309-1/2, EN 60309, VDE 0623

Phasenwender als Stecker QUICK-CONNECT mit MULTI-GRIP

- schraublose Klemmen
- Gehäuseverbindung mit Gewinde und Rastverschluss
- spezielle Zugentlastungsverschraubung
- vernickelte Kontakte
- Schutzart IP44

QUICK CONNECT
MULTI GRIP

225

2P+E 3P+E 3+N+E Ampere	Polzahl	230V 50-60 Hz 3pol 6h	230V 50-60 Hz 4pol 9h	230V 50-60 Hz 5pol 9h	400V 50-60 Hz 3pol 9h	400V 50-60 Hz 4pol 6h	400V 50-60 Hz 5pol 6h	Stück	g Stück
16	4	**22052**			**22053**			10	135
16	5	**224**			**225**			10	160
32	4	**22054**			**22055**			10	250
32	5				**227**			10	260

Phasenwender als Stecker TE mit MULTI-GRIP

- Schraubklemme
- spezielle Zugentlastungsverschraubung
- hochwärmebeständiger Kontaktträger
- vernickelte Kontakte
- Schutzart IP44

Maßbild siehe Seite 88/2 (2 MB 93)

MULTI GRIP

2271

2P+E 3P+E 3+N+E Ampere	Polzahl	230V 50-60 Hz 3pol 6h	230V 50-60 Hz 4pol 9h	230V 50-60 Hz 5pol 9h	400V 50-60 Hz 3pol 9h	400V 50-60 Hz 4pol 6h	400V 50-60 Hz 5pol 6h	Stück	g Stück
16	5	**2286**			**2271**			10	195
32	5	**2287**			**2288**			10	300

Phasenwender als Stecker TE mit MULTI-GRIP

- Schraubklemme
- spezielle Zugentlastungsverschraubung
- hochwärmebeständiger Kontaktträger
- vernickelte Kontakte
- Schutzart IP67

Zubehör:
Verschlusshaube siehe Seite 112/3
Maßbild siehe Seite 89/1 (2 MB 94)

MULTI GRIP

2251

2P+E 3P+E 3+N+E Ampere	Polzahl	230V 50-60 Hz 3pol 6h	230V 50-60 Hz 4pol 9h	230V 50-60 Hz 5pol 9h	400V 50-60 Hz 3pol 9h	400V 50-60 Hz 4pol 6h	400V 50-60 Hz 5pol 6h	Stück	g Stück
16	5	**2266**			**2251**			10	230
32	5	**2267**			**2252**			10	360

Phasenwender als Wandgerätestecker

- Schraubklemme
- hochwärmebeständiger Kontaktträger
- vernickelte Kontakte
- Schutzart IP44

Maßbild siehe Seite 92/1 (5 MB 45)

24211

2P+E 3P+E 3+N+E Ampere	Polzahl	230V 50-60 Hz 3pol 6h	230V 50-60 Hz 4pol 9h	230V 50-60 Hz 5pol 9h	400V 50-60 Hz 3pol 9h	400V 50-60 Hz 4pol 6h	400V 50-60 Hz 5pol 6h	Stück	g Stück
16	5	**24208**			**24209**			10	320
32	5	**24210**			**24211**			10	380

Phasenwender als Aufbaugerätestecker

- Schraubklemme
- vernickelte Kontakte
- Schutzart IP44

Maßbild siehe Seite 97/1 (5 MB 92)

2602

2P+E 3P+E 3+N+E Ampere	Polzahl	230V 50-60 Hz 3pol 6h	230V 50-60 Hz 4pol 9h	230V 50-60 Hz 5pol 9h	400V 50-60 Hz 3pol 9h	400V 50-60 Hz 4pol 6h	400V 50-60 Hz 5pol 6h	Stück	g Stück
16	5	**26008**			**2602**			10	185
32	5	**2652**			**2603**			10	250

Technische Informationen - IEC 60309-1/2, EN 60309, VDE 0623

Phasenwender als Aufbaugerätestecker
- Schraubklemme
- mit Klappdeckel
- vernickelte Kontakte
- Rückseitig offen
- Schutzart IP44

Maßbild siehe Seite 97/2 (5 MB 93)

26020

2P+E Ampere	3P+E Polzahl	3+N+E	230V 50-60 Hz 3pol 6h	230V 50-60 Hz 4pol 9h	230V 50-60 Hz 5pol 9h	400V 50-60 Hz 3pol 9h	400V 50-60 Hz 4pol 6h	400V 50-60 Hz 5pol 6h	Stück	g Stück
16	5					**26020**			10	270
32	5					**2674**			10	345

Phasenwender als Anbaugerätestecker
- Schraubklemme
- vernickelte Kontakte
- Rückseitig offen
- Schutzart IP44

(Bei Anwendung ist eine Haltenase vorzusehen)
Maßbild siehe Seite 103/2 (5 MB 126)

28183

2P+E Ampere	3P+E Polzahl	3+N+E	230V 50-60 Hz 3pol 6h	230V 50-60 Hz 4pol 9h	230V 50-60 Hz 5pol 9h	400V 50-60 Hz 3pol 9h	400V 50-60 Hz 4pol 6h	400V 50-60 Hz 5pol 6h	Stück	g Stück
16	5					**28181**			10	205
32	5					**28183**			10	275

Phasenwender als Flanschgerätestecker
- Schraubklemme
- vernickelte Kontakte
- hochwärmebeständiger Kontaktträger
- Schutzart IP44

(Bei Anwendung ist eine Haltenase vorzusehen)
Maßbild siehe Seite 103/1 (5 MB 85)

2870

2P+E Ampere	3P+E Polzahl	3+N+E	230V 50-60 Hz 3pol 6h	230V 50-60 Hz 4pol 9h	230V 50-60 Hz 5pol 9h	400V 50-60 Hz 3pol 9h	400V 50-60 Hz 4pol 6h	400V 50-60 Hz 5pol 6h	Stück	g Stück
16	5					**2870**			10	140
32	5					**2857**			10	195

Phasenwender als Aufbaugerätestecker
- Schraubklemme
- hochwärmebeständiger Kontaktträger
- vernickelte Kontakte
- Rückseitig offen
- Schutzart IP67

Zubehör:
Verschlusshaube siehe Seite 112/3
Maßbild siehe Seite 100/1 (5 MB 1)

2607

2P+E Ampere	3P+E Polzahl	3+N+E	230V 50-60 Hz 3pol 6h	230V 50-60 Hz 4pol 9h	230V 50-60 Hz 5pol 9h	400V 50-60 Hz 3pol 9h	400V 50-60 Hz 4pol 6h	400V 50-60 Hz 5pol 6h	Stück	g Stück
16	5		**26009**			**2607**			10	205
32	5		**26010**			**2608**			10	285

Phasenwender als Anbaugerätestecker
- Schraubklemme
- vernickelte Kontakte
- Schutzart IP67

(Bei Anwendung ist eine Haltenase vorzusehen)

Zubehör:
Verschlusshaube siehe Seite 112/3
Maßbild siehe Seite 104/1 (5 MB 124)

28184

2P+E Ampere	3P+E Polzahl	3+N+E	230V 50-60 Hz 3pol 6h	230V 50-60 Hz 4pol 9h	230V 50-60 Hz 5pol 9h	400V 50-60 Hz 3pol 9h	400V 50-60 Hz 4pol 6h	400V 50-60 Hz 5pol 6h	Stück	g Stück
16	5					**28182**			10	250
32	5					**28184**			10	310

Technische Informationen

- IEC 60309-1/2, EN 60309, VDE 0623
- Nur für kurzzeitige Servicezeiten geeignet!

Drehfeldrichtungsanzeiger

- vernickelte Kontakte

Drehfeldrichtungsanzeiger für Container-Steckdosen siehe Seite 245

2214

2P+E 3P+E 3+N+E Ampere	Polzahl	230V 50-60 Hz 3pol 6h	230V 50-60 Hz 4pol 9h	230V 50-60 Hz 5pol 9h	400V 50-60 Hz 3pol 9h	400V 50-60 Hz 4pol 6h	400V 50-60 Hz 5pol 6h	500V 50-60 Hz 3pol 7h	500V 50-60 Hz 4pol 7h	500V 50-60 Hz 5pol 7h	Stück	g Stück
16	5	**2213**			**2214**			**2215**			10	175
32	4	**2216**			**2217**			**2218**			10	245
32	5	**2219**			**2220**			**2221**			10	250
63	4	**2222**			**2223**			**2224**			2	475
63	5	**2225**			**2226**			**2227**			2	525

Drehfeldrichtungsanzeiger
„TRIPOL“ 400/ 230V

- vernickelte Kontakte
- mit integrierter Schutzkontaktsteckdose
- eingebaute Elektronik für:
  a) Drehfeldanzeiger
  b) Anschluss von Prüfgeräten
  c) Phasenanzeige

2235

2P+E 3P+E 3+N+E Ampere	Polzahl	230V 50-60 Hz 3pol 6h	230V 50-60 Hz 4pol 9h	230V 50-60 Hz 5pol 9h	400V 50-60 Hz 3pol 9h	400V 50-60 Hz 4pol 6h	400V 50-60 Hz 5pol 6h	500V 50-60 Hz 3pol 7h	500V 50-60 Hz 4pol 7h	500V 50-60 Hz 5pol 7h	Stück	g Stück
16	5				**2234**						10	240
32	5				**2235**						5	310
63	5				**2236**						2	610

Drehfeldrichtungsanzeiger

- vernickelte Kontakte
- ohne Unverwechselbarkeitsnase
- für alle Betriebsspannungen zwischen 230 ... 600V

2231

2P+E 3P+E 3+N+E Ampere	Polzahl	3pol 9h	4pol 6h	5pol 6h	Stück	g Stück
16	5	**2229**			10	175
32	4	**2230**			10	245
32	5	**2231**			10	250
63	4	**2232**			2	475
63	5	**2233**			1	525

Adapter-Stecker

Weitere Adapter-Systeme auf Anfrage

8615

	Bestell-Nr.
CEE-Stecker 16A/ 230V/ 3p auf Schutzkontakt-Steckdose 16A/ 230V~	**8615**
CEE-Stecker 16A/ 230V/ 3p auf Schutzkontakt-Steckdose 16A/ 230V ~, belg.-franz. System	**8614**
CEE-Stecker 16A/ 230V/ 3p auf Schutzkontakt-Steckdose 16A/ 230V ~, schweiz. System (Typ 13)	**8618**

Adapter-Stecker

Weitere Adapter-Systeme auf Anfrage

860

	Bestell-Nr.
CEE-Stecker 16A/ 400V/ 5p auf Schutzkontakt-Steckdose 16A/ 230V~	**860**

Technische Informationen - IEC 60309-1/2, EN 60309, VDE 0623

Kupplung INNOLINQ

- Schraublose Anschlusstechnik
- Gehäuseverbindung mit Gewinde und Rastverschluss
- spezielle Zugentlastungsverschraubung
- Schutzart IP54
- hochwärmebeständige Kontaktträger
- Steckvorrichtung ohne Bleianteil

QUICK CONNECT
KONTEX ULTRA
MULTI GRIP

Ampere	Polzahl	110V 50-60 Hz 3pol 4h	110V 50-60 Hz 4pol 4h	110V 50-60 Hz 5pol 4h	230V 50-60 Hz 3pol 6h	230V 50-60 Hz 4pol 9h	230V 50-60 Hz 5pol 9h	400V 50-60 Hz 3pol 9h	400V 50-60 Hz 4pol 6h	400V 50-60 Hz 5pol 6h	500V 50-60 Hz 3pol 7h	500V 50-60 Hz 4pol 7h	500V 50-60 Hz 5pol 7h	>50V 100-300Hz 3pol 10h	>50V 100-300Hz 4pol 10h	>50V 100-300Hz 5pol 10h	>50V 301-500Hz 3pol 2h	>50V 301-500Hz 4pol 2h	>50V 301-500Hz 5pol 2h	Stück	g Stück
16	3	310			311			312			31891			31892			31049			10	135
16	4	313			314			315			316			317			318			10	148
16	5	3110			3111			300			31094			319			31270			10	200
32	3	3113			3114			3115			31906			31907			31603			10	300
32	4	3116			3117			3118			3119			3120			3121			10	312
32	5	3122			3123			301			31602			31919			31604			10	330

301

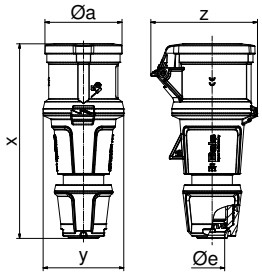

Ampere	16	16	16	32	32	32
Polzahl	3	4	5	3	4	5
ø a	55,0	61,0	68,0	69,0	69,0	76,0
x	157,0	171,0	171,0	205,0	205,0	205,0
y	59,0	71,0	71,0	80,0	80,0	80,0
z	80,0	90,0	94,0	99,0	99,0	105,0
ø e	18,0	21,0	21,0	29,0	29,0	29,0
Cond. mm² min	1	1	1	2,5	2,5	2,5
Cond. mm² max	2,5	2,5	2,5	6,0	6,0	6,0

Kupplung TE-Plus mit MULTI-GRIP

- schraublose Klemmen
- hochwärmebeständiger Kontaktträger
- Kontex-Kontakt
- vernickelte Kontakte
- spezielle Zugentlastungsverschraubung
- Schutzart IP44

QUICK CONNECT
MULTI GRIP

Ampere	Polzahl	110V 50-60 Hz 3pol 4h	110V 50-60 Hz 4pol 4h	110V 50-60 Hz 5pol 4h	230V 50-60 Hz 3pol 6h	230V 50-60 Hz 4pol 9h	230V 50-60 Hz 5pol 9h	400V 50-60 Hz 3pol 9h	400V 50-60 Hz 4pol 6h	400V 50-60 Hz 5pol 6h	500V 50-60 Hz 3pol 7h	500V 50-60 Hz 4pol 7h	500V 50-60 Hz 5pol 7h	>50V 100-300Hz 3pol 10h	>50V 100-300Hz 4pol 10h	>50V 100-300Hz 5pol 10h	>50V 301-500Hz 3pol 2h	>50V 301-500Hz 4pol 2h	>50V 301-500Hz 5pol 2h	Stück	g Stück
16	3	31659			31533			31665			31955			31956			31957			10	145
16	4	31681			31661			31534			31959			31669			31671			10	170
16	5	31962			31662			31536			31964			31965			31966			10	200
32	3	31967			31968			31666			31970			31971			31972			10	265
32	4	31973			31974			31975			31976			31670			31672			10	285
32	5	31979			31664			31981			31884			31983			31984			10	340

31981

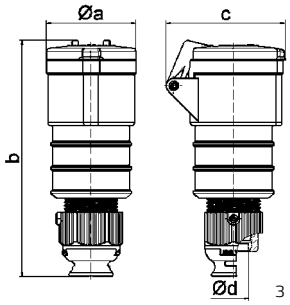

3 MB 62

Ampere	16	16	16	32	32	32
Polzahl	3	4	5	3	4	5
ø a	51,0	58,0	65,0	66,5	66,5	72,0
b	156,0	162,0	168,0	195,0	195,0	198,0
c	72,0	78,0	86,0	89,0	89,0	99,0
ø d	18,0	18,0	21,0	23,0	23,0	27,0
Leiter mm² min	1	1	1	2,5	2,5	2,5
Leiter mm² max	2,5	2,5	2,5	6	6	6

Kupplung TE mit MULTI-GRIP

- hochwärmebeständiger Kontaktträger
- Kontex-Kontakt
- vernickelte Kontakte
- spezielle Zugentlastungsverschraubung
- Schutzart IP44
- Bei Kupplungen Schraubklemme mit PILOT bitte an die Bestell-Nummer ein -P anhängen

MULTI GRIP

Ampere	Polzahl	110V 50-60 Hz 3pol 4h	110V 50-60 Hz 4pol 4h	110V 50-60 Hz 5pol 4h	230V 50-60 Hz 3pol 6h	230V 50-60 Hz 4pol 9h	230V 50-60 Hz 5pol 9h	400V 50-60 Hz 3pol 9h	400V 50-60 Hz 4pol 6h	400V 50-60 Hz 5pol 6h	500V 50-60 Hz 3pol 7h	500V 50-60 Hz 4pol 7h	500V 50-60 Hz 5pol 7h	>50V 100-300Hz 3pol 10h	>50V 100-300Hz 4pol 10h	>50V 100-300Hz 5pol 10h	>50V 301-500Hz 3pol 2h	>50V 301-500Hz 4pol 2h	>50V 301-500Hz 5pol 2h	Stück	g Stück
QUICK CONNECT																					
63	4							310490			310492									5	740
63	5							310494												5	785
Schraubklemme:																					
63	3	3108			3104			3109			31723			31606			31858			5	590
63	4	3149			3150			3151			3152			31085			31642			5	630
63	5	3153			3154			3112			31086			31500			31257			5	670

3112

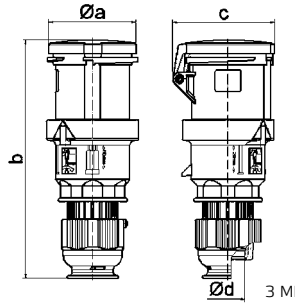

3 MB 107

Ampere	63	63	63
Polzahl	3	4	5
ø a	95,0	95,0	95,0
b	251,0	251,0	251,0
c	109,0	109,0	109,0
ø d	36,0	36,0	36,0
Leiter mm² min	6	6	6
Leiter mm² max	16	16	16

Technische Informationen - IEC 60309-1/2, EN 60309, VDE 0623

Kupplung mit MULTI-GRIP
- Schraubklemme
- vernickelte Kontakte
- einteiliges Gehäuse
- Kontex-Kontakt
- spezielle Zugentlastungsverschraubung
- Schutzart IP67

MULTI GRIP

Ampere	Polzahl	110V 50-60 Hz 3pol 4h	110V 50-60 Hz 4pol 4h	110V 50-60 Hz 5pol 4h	230V 50-60 Hz 3pol 6h	230V 50-60 Hz 4pol 9h	230V 50-60 Hz 5pol 9h	400V 50-60 Hz 3pol 9h	400V 50-60 Hz 4pol 6h	400V 50-60 Hz 5pol 6h	500V 50-60 Hz 3pol 7h	500V 50-60 Hz 4pol 7h	500V 50-60 Hz 5pol 7h	>50V 100-300Hz 3pol 10h	>50V 100-300Hz 4pol 10h	>50V 100-300Hz 5pol 10h	>50V 301-500Hz 3pol 2h	>50V 301-500Hz 4pol 2h	>50V 301-500Hz 5pol 2h	Stück	g Stück
16	3			310331			310333			310334										10	175
16	4			310338			310339			310340										10	200
16	5			310344			310345			310346										10	220
32	3			310350			310351			310352										10	305
32	4			310356			310357			310358										10	315
32	5			310362			310363			310364										10	380

310346

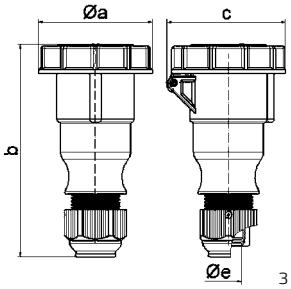

3 MB 81

Ampere	16	16	16	32	32	32
Polzahl	3	4	5	3	4	5
ø a	70,5	78,0	86,5	94,0	94,0	101,5
b	154,0	155,0	160,0	190,0	190,0	190,0
c	77,0	83,0	93,0	99,0	99,0	107,0
ø e	18,0	18,0	18,0	23,0	23,0	23,0
Leiter mm² min	1	1	1	2,5	2,5	2,5
Leiter mm² max	2,5	2,5	2,5	6	6	6

Kupplung TE-Plus mit MULTI-GRIP
- schraublose Klemmen
- hochwärmebeständiger Kontaktträger
- Kontex-Kontakt
- vernickelte Kontakte
- spezielle Zugentlastungsverschraubung
- Schutzart IP67

QUICK CONNECT
MULTI GRIP

Ampere	Polzahl	110V 50-60 Hz 3pol 4h	110V 50-60 Hz 4pol 4h	110V 50-60 Hz 5pol 4h	230V 50-60 Hz 3pol 6h	230V 50-60 Hz 4pol 9h	230V 50-60 Hz 5pol 9h	400V 50-60 Hz 3pol 9h	400V 50-60 Hz 4pol 6h	400V 50-60 Hz 5pol 6h	500V 50-60 Hz 3pol 7h	500V 50-60 Hz 4pol 7h	500V 50-60 Hz 5pol 7h	>50V 100-300Hz 3pol 10h	>50V 100-300Hz 4pol 10h	>50V 100-300Hz 5pol 10h	>50V 301-500Hz 3pol 2h	>50V 301-500Hz 4pol 2h	>50V 301-500Hz 5pol 2h	Stück	g Stück
16	3			31298			31240			31299			31457			310554			310417	10	175
16	4			31301			31302			31241			31242			31303			31304	10	205
16	5			31305			31306			31243			31501						31409	10	245
32	3			31307			31244			31308										10	335
32	4			31309			31310			31245			31246			31311			31312	10	350
32	5			31313			31314			31247			31207						310415	10	410

31243

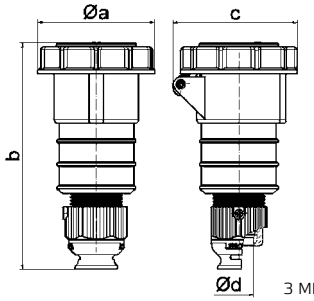

3 MB 63

Ampere	16	16	16	32	32	32
Polzahl	3	4	5	3	4	5
ø a	70,5	78,0	86,5	94,0	94,0	101,5
b	161,0	161,0	168,0	196,0	196,0	200,0
c	77,0	83,0	93,0	99,0	99,0	107,0
ø d	18,0	18,0	21,0	23,0	23,0	27,0
Leiter mm² min	1	1	1	2,5	2,5	2,5
Leiter mm² max	2,5	2,5	2,5	6	6	6

Kupplung TE mit MULTI-GRIP
- hochwärmebeständiger Kontaktträger
- Kontex-Kontakt
- vernickelte Kontakte
- spezielle Zugentlastungsverschraubung
- Schutzart IP67
- Bei Kupplungen Schraubklemme mit PILOT bitte an die Bestell-Nummer ein -P anhängen

MULTI GRIP

Ampere	Polzahl	110V 50-60 Hz 3pol 4h	110V 50-60 Hz 4pol 4h	110V 50-60 Hz 5pol 4h	230V 50-60 Hz 3pol 6h	230V 50-60 Hz 4pol 9h	230V 50-60 Hz 5pol 9h	400V 50-60 Hz 3pol 9h	400V 50-60 Hz 4pol 6h	400V 50-60 Hz 5pol 6h	500V 50-60 Hz 3pol 7h	500V 50-60 Hz 4pol 7h	500V 50-60 Hz 5pol 7h	>50V 100-300Hz 3pol 10h	>50V 100-300Hz 4pol 10h	>50V 100-300Hz 5pol 10h	>50V 301-500Hz 3pol 2h	>50V 301-500Hz 4pol 2h	>50V 301-500Hz 5pol 2h	Stück	g Stück
QUICK CONNECT																					
63	4									310491			310493							5	800
63	5									310495										5	855
Schraubklemme:																					
63	3			3180			3181			3182			31724			31605				5	665
63	4			3183			3184			3185			3186			31504			31251	5	720
63	5			3187			3188			3124			31082			31505			31183	5	720

310495

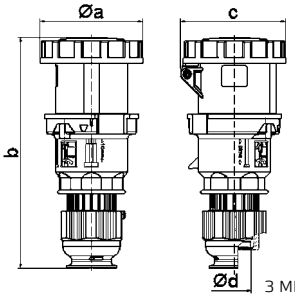

3 MB 109

Ampere	63	63	63
Polzahl	3	4	5
ø a	110,0	110,0	110,0
b	251,0	251,0	251,0
c	113,0	113,0	113,0
ø d	36,0	36,0	36,0
Leiter mm² min	6	6	6
Leiter mm² max	16	16	16

Technische Informationen - IEC 60309-1/2, EN 60309, VDE 0623

Kupplung TE mit MULTI-GRIP

- Schraubklemme als Rahmenklemmen
- hochwärmebeständiger Kontaktträger
- Kontex-Kontakt
- vernickelte Kontakte
- spezielle Zugentlastungsverschraubung
- Gehäuseverbindung mit Gewinde und Rastverschluss
- Schutzart IP67
- Bei Kupplungen mit PILOT bitte an die Bestell-Nummer ein -P anhängen

MULTI GRIP

Ampere	Polzahl	110V 50-60 Hz 3pol 4h	110V 50-60 Hz 4pol 4h	110V 50-60 Hz 5pol 4h	230V 50-60 Hz 3pol 6h	230V 50-60 Hz 4pol 9h	230V 50-60 Hz 5pol 9h	400V 50-60 Hz 3pol 9h	400V 50-60 Hz 4pol 6h	400V 50-60 Hz 5pol 6h	500V 50-60 Hz 3pol 7h	500V 50-60 Hz 4pol 7h	500V 50-60 Hz 5pol 7h	>50V 100-300Hz 3pol 10h	>50V 100-300Hz 4pol 10h	>50V 100-300Hz 5pol 10h	>50V 301-500Hz 3pol 2h	>50V 301-500Hz 4pol 2h	>50V 301-500Hz 5pol 2h	Stück	g Stück
125	3	**3190**			**3191**			**3192**												5	1130
125	4	**3193**			**3194**			**3195**			**3196**			**31611**						5	1230
125	5	**3197**			**3198**			**3199**			**31417**									5	1300

3199

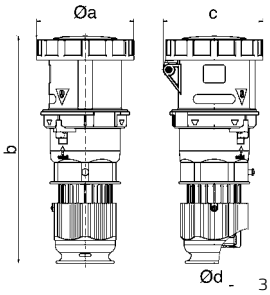

3 MB 131

Ampere	125	125	125
Polzahl	3	4	5
ø a	125,0	125,0	125,0
b	295,0	295,0	295,0
c	128,0	128,0	128,0
ø d	50,0	50,0	50,0
Leiter mm² min	16	16	16
Leiter mm² max	50	50	50

Kupplung QUICK-CONNECT verschließbar

- schraublose Klemmen
- mit entsprechendem Stecker abschließbar
- Gehäuseverbindung mit Gewinde und Rastverschluss
- Kontex-Kontakt
- spezielle Zugentlastungsverschraubung
- Schutzart IP44
- Schlossgarnitur Seite 112/5

QUICK CONNECT
MULTI GRIP

Ampere	Polzahl	110V 50-60 Hz 3pol 4h	110V 50-60 Hz 4pol 4h	110V 50-60 Hz 5pol 4h	230V 50-60 Hz 3pol 6h	230V 50-60 Hz 4pol 9h	230V 50-60 Hz 5pol 9h	400V 50-60 Hz 3pol 9h	400V 50-60 Hz 4pol 6h	400V 50-60 Hz 5pol 6h	500V 50-60 Hz 3pol 7h	500V 50-60 Hz 4pol 7h	500V 50-60 Hz 5pol 7h	>50V 100-300Hz 3pol 10h	>50V 100-300Hz 4pol 10h	>50V 100-300Hz 5pol 10h	>50V 301-500Hz 3pol 2h	>50V 301-500Hz 4pol 2h	>50V 301-500Hz 5pol 2h	Stück	g Stück
16	5							**310634**												10	190
32	5							**310635**												10	300

310635

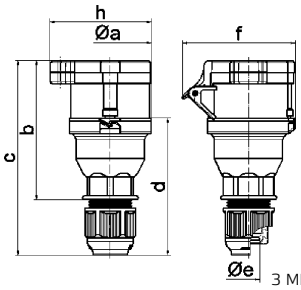

3 MB 106

Ampere	16	32
Polzahl	5	5
ø a	66,0	74,5
b	113,5	134,5
c	154,0	187,0
d	105,5	128,5
ø e	18,0	23,0
f	86,0	97,0
h	82,0	100,0
Leiter mm² min	1	2,5
Leiter mm² max	2,5	6

Hängekupplung TE-Plus mit MULTI-GRIP

- schraublose Klemmen
- hochwärmebeständiger Kontaktträger
- Kontex-Kontakt
- vernickelte Kontakte
- spezielle Zugentlastungsverschraubung
- Schutzart IP44

QUICK CONNECT
MULTI GRIP

Ampere	Polzahl	110V 50-60 Hz 3pol 4h	110V 50-60 Hz 4pol 4h	110V 50-60 Hz 5pol 4h	230V 50-60 Hz 3pol 6h	230V 50-60 Hz 4pol 9h	230V 50-60 Hz 5pol 9h	400V 50-60 Hz 3pol 9h	400V 50-60 Hz 4pol 6h	400V 50-60 Hz 5pol 6h	500V 50-60 Hz 3pol 7h	500V 50-60 Hz 4pol 7h	500V 50-60 Hz 5pol 7h	>50V 100-300Hz 3pol 10h	>50V 100-300Hz 4pol 10h	>50V 100-300Hz 5pol 10h	>50V 301-500Hz 3pol 2h	>50V 301-500Hz 4pol 2h	>50V 301-500Hz 5pol 2h	Stück	g Stück
16	3	**3208**			**3209**															10	190
16	4							**3210**			**3211**			**3213**			**3212**			10	220
16	5							**3214**												10	260
32	3	**3215**			**3216**															10	
32	4							**3217**			**3218**			**3220**			**3219**			10	
32	5							**3221**												10	425

3214

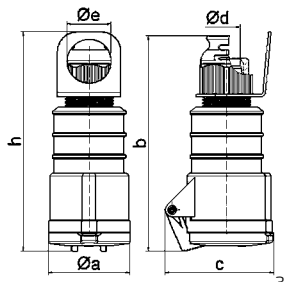

3 MB 74

Ampere	16	16	16	32	32	32
Polzahl	3	4	5	3	4	5
ø a	51,0	58,0	65,0	66,5	66,5	72,0
b	156,0	162,0	168,0	195,0	195,0	198,0
c	72,0	78,0	86,0	89,0	89,0	99,0
ø d	18,0	18,0	21,0	23,0	23,0	27,0
ø e	39,5	39,5	35,5	48,5	48,5	44,5
h	167,5	173,5	171,5	208,0	208,0	205,0
Leiter mm² min	1	1	1	2,5	2,5	2,5
Leiter mm² max	2,5	2,5	2,5	6	6	6

Aufhängeöse
- für Stecker und Kupplungen mit MULTI-GRIP Verschraubung

58401

	Bestell-Nr.
für 16A	**58400**
für 32A	**58401**
für 63A und 125A	**58402**

MULTI-GRIP Verschraubung mit zusätzlicher Zugentlastung
- für Stecker und Kupplungen mit MULTI-GRIP Verschraubung

29132

	Bestell-Nr.
für 16A / 3pol., 4pol. TE + TE-Plus + QC +TLS	**29148**
für 16A / 5pol. TE + TE-Plus	**29149**
für 32A / 5pol. TE + TE-Plus	**29150**
für 63A / 3pol., 4pol., 5pol. TE + TE-Plus	**29132**
für 125A / 3pol., 4pol., 5pol. TE	**29133**

Verschlusshaube
- für CEE-Stecker
- Schutzart IP67

832

	Bestell-Nr.
16A / 3pol. TE	**830**
16A / 4pol. TE	**835**
16A / 5pol., 7pol. TE	**831**
32A / 3pol., 4pol. TE	**837**
32A / 5pol., 7pol. TE	**832**
63A / 3pol., 4pol., 5pol.	**833**
125A / 3pol., 4pol., 5pol.	**834**

Reduzierstück
- für Kabel kleiner Ø8mm geeignet
- für alle 16A Standard-Steckvorrichtungen mit MULTI-GRIP sowie Kleinspannung

	Bestell-Nr.
	29129

Schlossgarnitur
- für Stecker/ Kupplungen Typ 310634, 310635, 210950 und 210951
- mit langem Bügel und 2 Schlüsseln

	Bestell-Nr.
	580642

Die POWERSAFEBOX bietet die Möglichkeit, Schutzkontakt-Steckverbindungen sowie 16A + 32A CEE-Steckverbindungen der meisten Hersteller zusätzlich zu schützen.

Die POWERSAFEBOX wurde nach dem Motto „Safety First" entwickelt und bietet auf Baustellen, Festivals, Volksfesten, Industriegeländen und weiteren Einsatzgebieten einen erheblichen Mehrwert an Sicherheit und Funktionserhalt. Mit dem Einsatz der POWERSAFEBOX erhalten Sie eine höchst zuverlässige Steckverbindung. Ein unbeabsichtigtes Trennen der Steckverbingung kann vermieden werden.

- Höchste Sicherheit, kein unbeabsichtigtes Trennen der Stromlast möglich
- Zusätzlicher Schutz vor Nässe und Feuchtigkeit
- Diebstahlschutz bei Verwendung eines Schlosses
- Mit Befestigungsösen
- Schienengeführtes Verschlusssystem an den Kabeleingängen
- Passend für alle handelsüblichen, auf dem Markt befindlichen 16A, 32A CEE- und Schutzkontaktsteckverbindungen

Technische Informationen:
- Polyamid (PA12)
- Dichtungseinsätze Polypropylen (PP)
- Temperaturbeständigkeit -35ºC bis +40Cº
- Halogenfrei
- UV-Beständig
- Gewicht 0,55kg
- Schutzart IP44

Artikel-Nr.: 581196

Unsachgemäße Handhabung von CEE-Steckverbindungen, führen regelmäßig zu Unfällen oder Schäden.

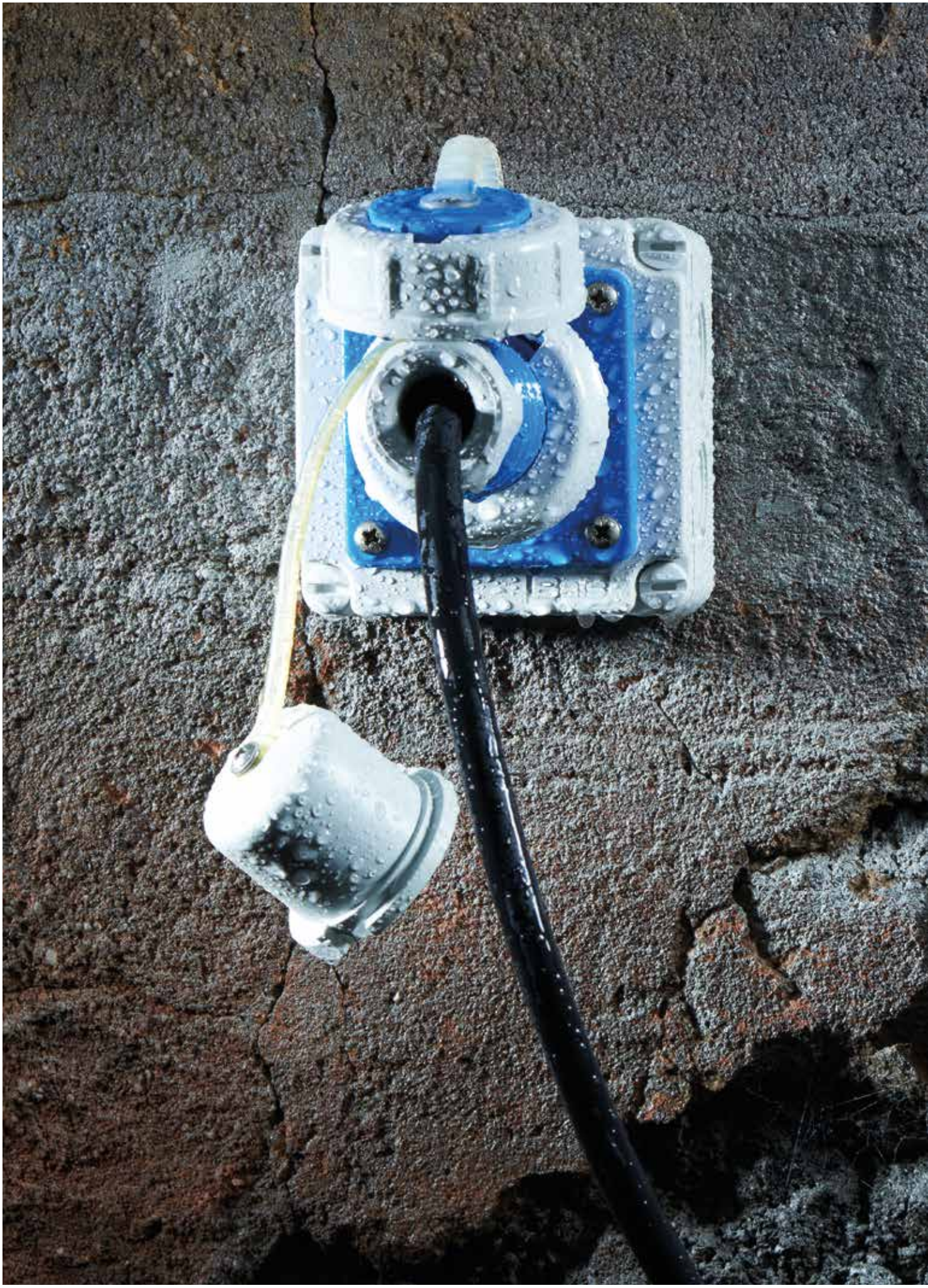

Schutzkontakt-Anbausteckdosen

Ohne Klappdeckel Schutzart IP20

Seite 120

Flansch 50 x 50 mm

Seite 120

ortsveränderlicher Einsatz

Seite 120 - 121

Flansch 75 x 75 mm

Seite 120 - 121

Schutzart IP67

Seite 121

mit Hilfskontakt

Seite 121

internationale Systeme

Seite 121 - 122

Schutzkontakt-Wandsteckdosen

Schutzart IP44

Seite 122

Schutzart IP67

Seite 123

Schutzkontakt-Stecker und Gerätestecker

Schutzart IP44

Seite 123

Schutzart IP67
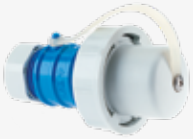
Seite 123

Anbaugerätestecker

Seite 123

Schutzkontakt-Kupplungen

Schutzart IP54

Seite 124

Schutzart IP68

Seite 124

Dreiwegekupplung

Seite 125

Schutzkontakt-Verlängerungsleitungen

Schutzart IP44

Seite 125

Schutzart IP67

Seite 125

Technische Merkmale

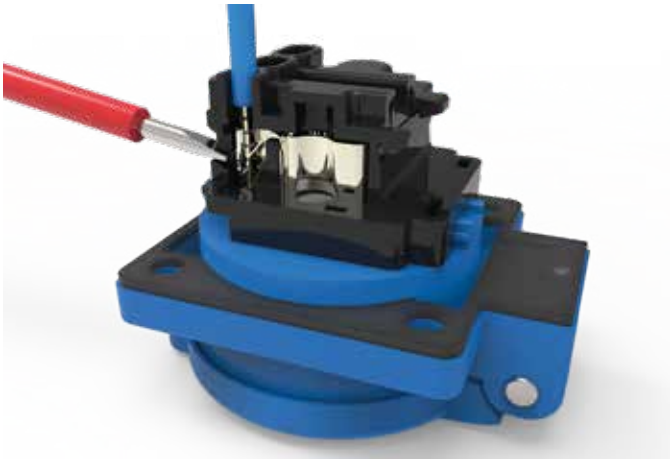

Schutzkontakt-Anbausteckdosen mit QUICK CONNECT

- schraublose Anschlusstechnik
- robuste Klemmen- und Gehäuseausführung
- spezielle Kontakttechnik verhindert weitestgehend eine Kontakt-deformierung, die zu Temperaturanstieg führen kann
- Flanschmaße in 50 x 50 mm und 75 x 75 mm
- Ausführungen lieferbar in deutschem, schweizerischem oder belgisch-/französischem System

Schutzkontakt-Anbausteckdosen mit QUICK CONNECT

- unverlierbare Flanschdichtung
- auf Wunsch auch mit erhöhtem Berührungsschutz
- Sonderfarben auf Wunsch
- VDE geprüft
- berührungssicher nach BGV A3
- vernickelte Kontakte

Verwendbare Leiterkonfigurationen

- erforderliche Abisolierlänge und Stiftlänge bei Kabelschuhen 10 bis 12 mm
- Massive Leiter 1,5 mm² bis 2,5 mm²
- Flexible Leiter 1,5 mm² bis 2,5 mm² mit Aderendhülse, fachgerecht vercrimpt
- Flexible Leiter 1,5 mm² bis 2,5 mm² ultraschallverschweißt

bals
bals

Die Schutzkontakt-Stecker und Kupplungen in geteilter Ausführung und mit der einzigartigen MULTI-GRIP Kabelverschraubung. Das seit über 15 Jahren bewährte und von Bals erfundene integrierte Zugentlastungssystem macht die Installation jetzt auch im Bereich der Schutzkontakt-Steckvorrichtungen noch einfacher und vor allem sicherer.

MULTI GRIP

- MULTI-GRIP Kabelverschraubung mit integrierter Zugentlastung und Dichtung
- Optimale Zugentlastung für kleine und große Kabeldurchmesser
- Keine zusätzliche Montage einer innenliegenden Zugentlastung
- Das zeitaufwendige Anpassen der Zwiebelringe an den Kabeldurchmessern entfällt
- Schnelles und sicheres Verschließen der Verschraubung aufgrund eines Doppelganggewindes
- Die mit dem Gehäuse fest verbundene Gummidichtung ist unverlierbar und dichtet verlässlich ab
- Eine Zustandskontrolle der Zugentlastung von außen ist jederzeit möglich

Stecker

- Schutzart IP44
- Einfache und schnelle Montage durch eine geteilte Ausführung
- Großzügiger Anschlussbereich
- Die Ausrichtung der Anschlüsse ist bei allen Kontakten gleich, die Anschlussschrauben können somit alle aus einer Richtung bedient werden
- Die Gehäuse- und Anschlussschrauben können mit ein und demselben Werkzeug geschraubt werden (Kreuzschlitz PH2)
- Querschnitte von 1 mm² bis 4 mm² können problemlos angeschlossen werden
- Auch geeignet für belgisch/französisches System
- Verschiedene Farbvarianten (blau, rot, schwarz und grau) verfügbar

Kupplung

Wie Stecker jedoch zusätzlich:

- Optional mit erhöhtem Berührungsschutz
- auch in belgisch/französischem System verfügbar
- IP54

Ein großzügiges Gehäuse ermöglicht eine unkomplizierte Montage.

Leiter bis maximal 4 mm² können problemlos angeschlossen werden.

Technische Informationen
- 16A / 250V~
- VDE 0620 / NBN C 61-112-1

Schutzkontakt-Anbausteckdose
- Schraubklemme
- ohne Klappdeckel
- Anschluss rückwärtig
- vernickelte Kontakte
- Schutzart IP20

713

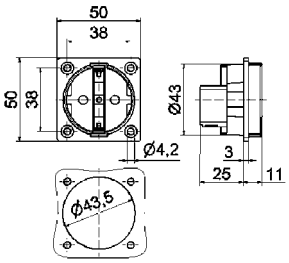

18 MB 1

Ausführung	Farbe	Bestell-Nr.	Stück
Schraubkl.	blau	**713**	20
Schraubkl.	grau	**712**	20
Schraubkl.	schwarz	**714**	20

Schutzkontakt-Anbausteckdose
- mit unverlierbarer Flanschdichtung
- Anschlussklemme gemäß BGV A2
- vernickelte Kontakte
- Schutzart IP54

71099

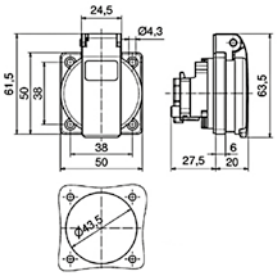

18 MB 102

Ausführung	Farbe	Bestell-Nr.	Stück
QUICK CONNECT	blau	**71099**	20
QUICK CONNECT	grau	**71100**	20
QUICK CONNECT	schwarz	**71101**	20
Schraubkl.	blau	**71094**	20
Schraubkl.	grau	**71095**	20
Schraubkl.	schwarz	**71097**	20

Schutzkontakt-Anbausteckdose mit erhöhtem Berührungsschutz
- schraublose Klemmen
- mit unverlierbarer Flanschdichtung
- Anschlussklemme gemäß BGV A2
- vernickelte Kontakte
- Schutzart IP54

QUICK CONNECT

7109909

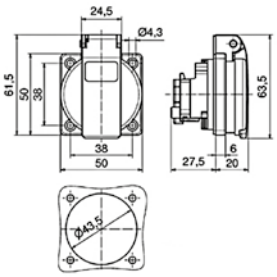

18 MB 102

Ausführung	Farbe	Bestell-Nr.	Stück
QUICK CONNECT	blau	**7109909**	20
QUICK CONNECT	grau	**7110009**	20
QUICK CONNECT	schwarz	**7110109**	20

Schutzkontakt-Anbausteckdose für ortsveränderliche Verteilersysteme
- mit zusätzlicher Dichtlippe und unverlierbarer Flanschdichtung
- gemäß der DIN/VDE 620/1
- vernickelte Kontakte
- Schutzart IP54

71102

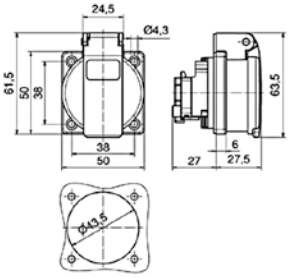

18 MB 104

Ausführung	Farbe	Bestell-Nr.	Stück
QUICK CONNECT	blau	**71102**	20
QUICK CONNECT	grau	**71103**	20
QUICK CONNECT	schwarz	**71104**	20
Schraubkl.	blau	**71082**	20
Schraubkl.	grau	**71083**	20
Schraubkl.	schwarz	**71089**	20

Schutzkontakt-Anbausteckdose
- vernickelte Kontakte
- Schutzart IP54

71108

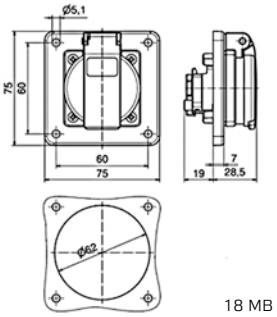

18 MB 107

Ausführung	Farbe	Bestell-Nr.	Stück
QUICK CONNECT	blau	**71108**	20
QUICK CONNECT	grau	**71109**	20
QUICK CONNECT	schwarz	**71110**	20
Schraubkl.	blau	**71105**	20
Schraubkl.	grau	**71106**	20
Schraubkl.	schwarz	**71107**	20

Nicht aufgeführte Spannungen und Frequenzen auf Anfrage

Technische Informationen

- 16A / 250V~
- VDE 0620 / NBN C 61-112-1

Schutzkontakt-Anbausteckdose mit erhöhtem Berührungsschutz

- schraublose Klemmen
- vernickelte Kontakte
- Schutzart IP54

QUICK CONNECT

7110809

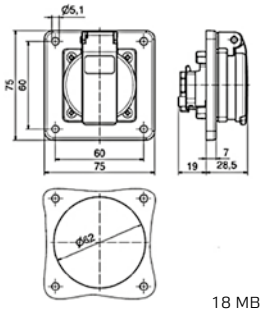

18 MB 107

Ausführung	Farbe	Bestell-Nr.	Stück
QUICK CONNECT	blau	**7110809**	20
QUICK CONNECT	grau	**7110909**	20
QUICK CONNECT	schwarz	**7111009**	20

Schutzkontakt-Anbausteckdose für ortsveränderliche Verteilersysteme

- mit zusätzlicher Dichtlippe
- gemäß der DIN/VDE 620/1
- vernickelte Kontakte
- Schutzart IP54

71114

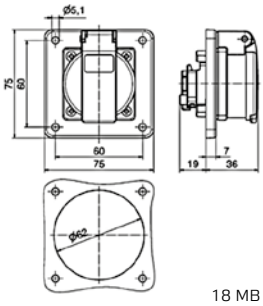

18 MB 106

Ausführung	Farbe	Bestell-Nr.	Stück
QUICK CONNECT	blau	**71114**	20
QUICK CONNECT	grau	**71115**	20
QUICK CONNECT	schwarz	**71116**	20
Schraubkl.	blau	**71111**	20
Schraubkl.	grau	**71112**	20
Schraubkl.	schwarz	**71113**	20

Schutzkontakt-Anbausteckdose

- Schraubklemmen
- vernickelte Kontakte
- Schutzart IP68

7112

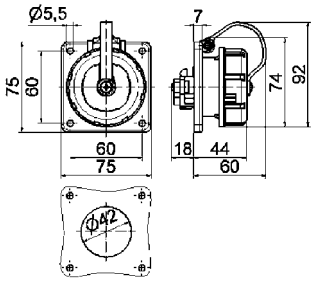

18 MB 19

Ausführung	Farbe	Bestell-Nr.	Stück
deutsches	blau	**7112**	10
System	grau	**7119**	10
belg. / franz.	blau	**7153**	10
System	grau	**71028**	10

Schutzkontakt-Anbausteckdose mit Hilfskontakt

- Schraubklemmen
- deutsches System
- zum Messen, Regeln, Steuern, Quittieren
- vernickelte Kontakte
- Schutzart IP54

7168

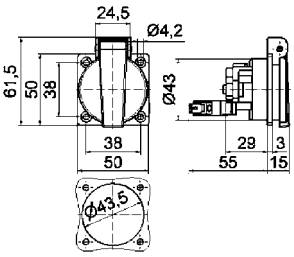

18 MB 36

Ausführung	Farbe	Bestell-Nr.	Stück
Schließer	blau	**7154**	20
Öffner	blau	**7168**	20

Schutzkontakt-Anbausteckdose mit Hilfskontakt, belg./franz.

- Schraubklemmen
- belgisch- französisches System
- zum Messen, Regeln, Steuern, Quittieren
- vernickelte Kontakte
- Schutzart IP54

71001

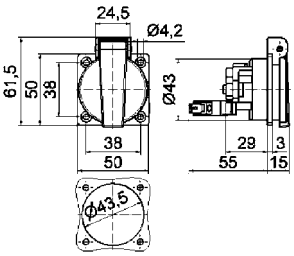

18 MB 36

Ausführung	Farbe	Bestell-Nr.	Stück
Schließer	blau	**71001**	20
Öffner	blau	**7163**	20

Technische Informationen
- 16A / 250V~
- VDE 0620 / NBN C 61-112-1

Schutzkontakt-Anbausteckdose belgisch/französischem System
- schraublose Klemmen
- Anschlussklemme gemäß BGV A2
- vernickelte Kontakte
- Schutzart IP54

QUICK CONNECT

7111809

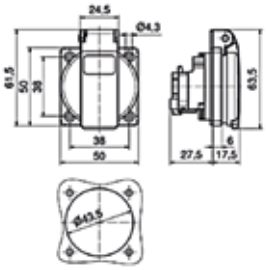

18 MB 103

Ausführung	Farbe	Bestell-Nr.	Stück
QUICK CONNECT	blau	**71118**	20
QUICK CONNECT	grau	**71119**	20
QUICK CONNECT	schwarz	**71120**	20
QUICK CONNECT mit Kinders.	blau	**7111809**	20
QUICK CONNECT mit Kinders.	grau	**7111909**	20
QUICK CONNECT mit Kinders.	schwarz	**7112009**	20

Schutzkontakt-Anbausteckdose belgisch/französischem System
- schraublose Klemmen
- Flansch 75 x 75 mm
- Befestigungsmaß 60 x 60 mm
- Anschlussklemme gemäß BGV A2
- vernickelte Kontakte
- Schutzart IP54

QUICK CONNECT

7112109

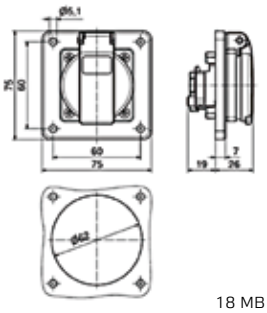

18 MB 105

Ausführung	Farbe	Bestell-Nr.	Stück
QUICK CONNECT	blau	**71121**	20
QUICK CONNECT	grau	**71122**	20
QUICK CONNECT	schwarz	**71123**	20
QUICK CONNECT mit Kinders.	blau	**7112109**	20
QUICK CONNECT mit Kinders.	grau	**7112209**	20
QUICK CONNECT mit Kinders.	schwarz	**7112309**	20

Schutzkontakt-Anbausteckdose britisches System
- Schraubklemmen
- Flansch 50 x 50 mm
- Befestigungsmaß 38 x 38 mm
- Schutzart IP44

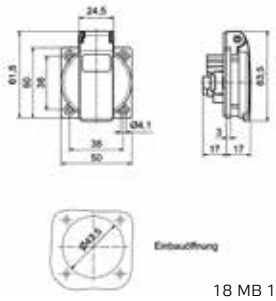

18 MB 115

Ausführung	Farbe	Bestell-Nr.	Stück
Schraubkl.	blau	**71142**	10

Schutzkontakt-Anbausteckdose dänisches System
- Schraubklemmen
- Flansch 50 x 50 mm
- Befestigungsmaß 38 x 38 mm
- vernickelte Kontakte
- Schutzart IP54

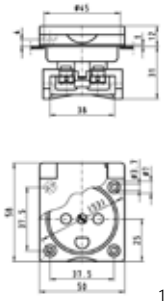

18 MB 57

Ausführung	Farbe	Bestell-Nr.	Stück
Schraubkl.	blau	**71071**	10

Schutzkontakt-Wandsteckdose
- Schraubklemmen
- Schutzart IP44

724

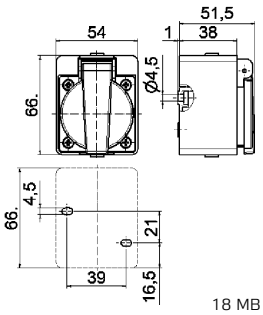

18 MB 35

Farbe	Bestell-Nr.	Stück
blau	**724**	20

Nicht aufgeführte Spannungen und Frequenzen auf Anfrage

Technische Informationen

- 16A / 250V~
- VDE 0620 / NBN C 61-112-1

Schutzkontakt-Wandsteckdose

- Schraubklemmen
- Gehäusegröße 102 x 102 mm
- Schutzart IP67

7245

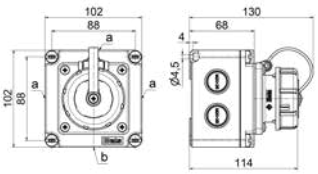

a 2xM20/M25
b 1xM20/M25

18 MB 114

Ausführung	Farbe	Bestell-Nr.	Stück
deutsches System	blau	**7245**	10
belg. / franz. System	blau	**7246**	10

Schutzkontakt-Stecker

- Schraubklemmen
- MULTI-GRIP Kabelverschraubung
- extra großer Anschlussraum
- auch geeignet für belgisch/französisches System
- Schutzart IP44
- für den Einsatz unter erschwerten Bedingungen geeignet

MULTI GRIP

7370

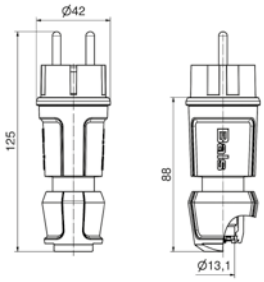

18 MB 119

Farbe	Bestell-Nr.	Stück
blau	**7370**	20
grau	**7371**	20
schwarz	**7372**	20
rot	**7373**	20

Schutzkontakt-Stecker

- Schraubklemmen
- vernickelte Kontakte
- auch geeignet für belgisch/französisches System
- mit Verschlusshaube
- Schutzart IP67

736

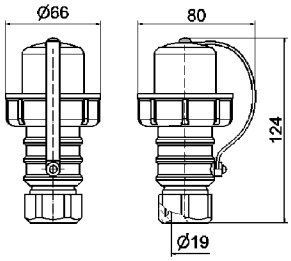

18 MB 18

Farbe	Bestell-Nr.	Stück
blau	**736**	10
grau	**737**	10

Schutzkontakt-Anbaugerätestecker

- Schraubklemmen
- mit Verschlusshaube
- vernickelte Kontakte
- auch geeignet für belgisch/französisches System
- Schutzart IP67

754

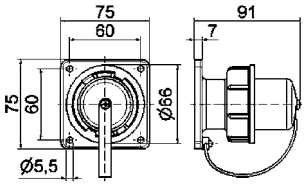

18 MB 16

Farbe	Bestell-Nr.	Stück
blau	**754**	10
grau	**755**	10

Technische Informationen
- 16A / 250V~
- VDE 0620 / NBN C 61-112-1

Schutzkontakt-Kupplung
- Schraubklemmen
- MULTI-GRIP Kabelverschraubung
- extra großer Anschlussraum
- Schutzart IP54
- deutsches System

MULTI GRIP

7486

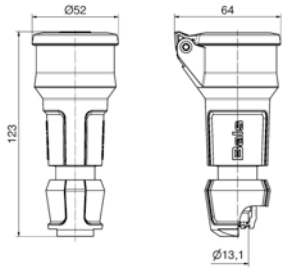

18 MB 120

Farbe	Bestell-Nr.	Stück
blau	**7486**	20
grau	**7487**	20
schwarz	**7488**	20
rot	**7489**	20

Schutzkontakt-Kupplung mit erhöhtem Berührungsschutz
- Schraubklemmen
- MULTI-GRIP Kabelverschraubung
- extra großer Anschlussraum
- Schutzart IP454
- deutsches System

MULTI GRIP

748609

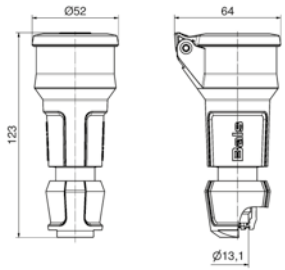

18 MB 120

Farbe	Bestell-Nr.	Stück
blau	**748609**	20
grau	**748709**	20
schwarz	**748809**	20
rot	**748909**	20

Schutzkontakt-Kupplung belgisch/französisches System
- Schraubklemmen
- MULTI-GRIP Kabelverschraubung
- extra großer Anschlussraum
- Schutzart IP54
- belg./franz. System

MULTI GRIP

7490

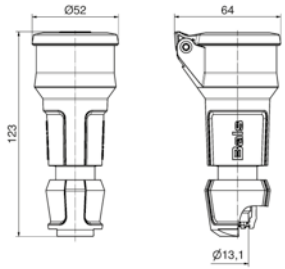

18 MB 120

Farbe	Bestell-Nr.	Stück
blau	**7490**	20
grau	**7491**	20
schwarz	**7492**	20
rot	**7493**	20

Schutzkontakt-Kupplung belgisch/französisches System mit erhöhtem Berührungsschutz
- Schraubklemmen
- MULTI-GRIP Kabelverschraubung
- extra großer Anschlussraum
- Schutzart IP54
- belg./franz. System

MULTI GRIP

749009

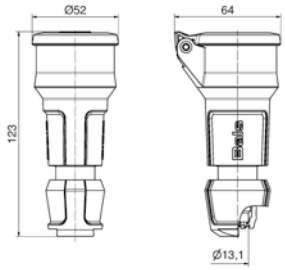

18 MB 120

Farbe	Bestell-Nr.	Stück
blau	**749009**	20
grau	**749109**	20
schwarz	**749209**	20
rot	**749309**	20

Schutzkontakt-Kupplung
- Schraubklemmen
- mit Verschraubung
- vernickelte Kontakte
- Schutzart IP68

746

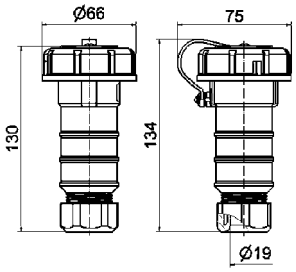

18 MB 26

Ausführung	Farbe	Bestell-Nr.	Stück
deutsches	blau	**746**	10
System	grau	**747**	10
belg. / franz.	blau	**7416**	10
System	grau	**7455**	10

Nicht aufgeführte Spannungen und Frequenzen auf Anfrage

Technische Informationen

- 16A / 250V~
- VDE 0620 / NBN C 61-112-1

Schutzkontakt-Dreiwegekupplung

- Schraubklemmen
- mit Verschraubung
- vernickelte Kontakte
- mit Verschlussdeckel und Aufhängebügel
- Schutzart IP67

749

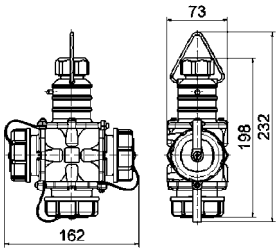

18 MB 27

Ausführung	Farbe	Bestell-Nr.	Stück
deutsches System	blau	**749**	1
belg. / franz. System	blau	**7432**	1

Verlängerungsleitung

Bestückt mit Schutzkontakt-Stecker und Kupplung

- Schutzart IP44

8156

Ausführung	Länge	Bestell-Nr.	Stück
H07RN-F3G1,5	10m	**8189**	1
H07RN-F3G2,5	10m	**8156**	1
H07RN-F3G1,5	15m	**8190**	1
H07RN-F3G2,5	15m	**8158**	1
H07RN-F3G1,5	20m	**8191**	1
H07RN-F3G2,5	20m	**8192**	1

Verlängerungsleitung

Bestückt mit druckwasserdichtem Schutzkontakt-Stecker und Kupplung

- Schutzart IP67

8199

Ausführung	Länge	Bestell-Nr.	Stück
H07RN-F3G1,5	10m	**8198**	1
H07RN-F3G2,5	10m	**8199**	1
H07RN-F3G1,5	15m	**81000**	1
H07RN-F3G2,5	15m	**81001**	1
H07RN-F3G1,5	20m	**81002**	1
H07RN-F3G2,5	20m	**81003**	1

Zum Öffnen beide Knebel
gleichzeitig betätigen.
VARIABOX

MODBOX
1–6
Bals

Wandverteiler

VARIABOX
Technische Eigenschaften

Seite 130 - 131

VARIABOX
Schnellsuche

Seite 132 - 140

Kunststoff

Seite 141 - 171

Netzwerkkompakt-verteiler

Seite 167 - 168

Abschaltbar / Verriegelt / Abgesichert

Seite 169 - 170

MODBOX
Technische Eigenschaften

Seite 172 - 173

MODBOX
Schnellsuche

Seite 174 - 176

Vollgummi

Seite 177 - 181

Edelstahl

Seite 182 - 186

Mobile Verteiler

Kunstoff

Seite 188 - 189

EVOBOX

Seite 190 - 193

Vollgummi

Seite 194 - 202

Hängeverteiler

Kunstoff

Seite 203 - 205

Vollgummi

Seite 206 - 208

Standverteiler

Poller

Seite 209 - 210

Power-Ports / Standsäulen

Seite 211

Zubehör Steckdosenkombinationen

Leergehäuse
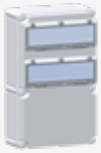
Seite 212

Zubehör

Seite 212 - 217

VARIABOX

Das Bals Verteiler-System VARIABOX ist jetzt noch vielseitiger und flexibler. Als adaptive Weiterentwicklung sind ab sofort die neuen Netzwerkdatensteckdosen sowie die abschaltbar verriegelten CEE-Steckdosen verfügbar. So sind die Verteiler jetzt nach Bedarf mit den gängigsten RJ45, HDMI oder USB-Anschlüssen bestückbar. Die codierte Flanschplatte mit separatem Schalter nimmt die mechanisch verriegelte Anbausteckdose von 16A 3pol. bis 32A 5pol. in IP44 oder IP67 auf und passt sich optisch perfekt in das Gesamtsystem ein.
Damit wird VARIABOX einmal mehr dem Ruf als echter Alleskönner unter den Verteiler-Systemen gerecht. Mit den Ausführungen S, M, L, XL und XXL als Wand- oder Mobilkombination finden Sie stets den passenden Verteiler für Ihre Anforderungen – immer flexibel und individuell konfigurierbar.

VARIABOX-Erweiterung abschaltbar/verriegelt:

- Perfekte optische Integration in das vorhandene System
- Bedienerfreundliche Anordnung bei mehreren Einheiten
- Mechanische Doppelverriegelung
- In 0-Stellung abschließbar
- Vernickelte Kontakte
- Hochwärmebeständiger Kontaktträger
- Höhere Flexibilität in der VARIABOX Systemlandschaft
- Geeignet für raue Umgebungsbedingungen
- Ausführungen in allen gängigen Uhrzeiten von 16A 3pol. bis 32A 5pol.
- Schutzarten IP44, IP54 und IP67

VARIABOX-Erweiterung Netzwerkdose:

- Perfekte optische Integration in das vorhandene System
- Wahlweise mit RJ45, HDMI oder USB bestückbar
- Verschiedene Datentechnik-Einsätze verfügbar
- Mit Berührungsschutz
- Schutzart IP54
- Höhere Flexibilität in der VARIABOX Systemlandschaft
- Im gestecken Zustand verschließbar und optional abschließbar
- Mit Beschriftungsfeldern

Abschaltbar verriegelte Flanschplatte im Detail.

Die Datennetzwerkdose ist mit verschiedenen Einsätzen kompatibel.

Technische Daten VARIABOX

Größen	
Ausführung	Abmessung (H x B x T)
VARIABOX-S	130 x 230 x 145 mm
VARIABOX-M	260 x 230 x 145 mm
VARIABOX-L	390 x 230 x 145 mm
VARIABOX-XL	520 x 230 x 145 mm
VARIABOX-XXL	650 x 230 x 145 mm
VARIABOX-L DUO	390 x 460 x 145 mm
VARIABOX-XL DUO	520 x 460 x 145 mm
	weiterer modularer Ausbau möglich
Farben	Oberteil grau (Standard) RAL 7035 Oberteil gelb, ab 5 Stück erhältlich Oberteil blau, ab 5 Stück erhältlich Oberteil rot, ab 5 Stück erhältlich Unterteil schwarz RAL 9005
Form	Deckel gerade, CEE-Steckdosen geneigt
Material	PBT Polyester
Material-eigenschaften	selbstverlöschend, hitzebeständig, sehr kältefest, alterungsbeständig, seewasserresistent, elektrisch gut isolierend, bruchsicher, verschleißfest, abriebfest, formstabil
Langlebig	hohe Chemikalienbeständigkeit, UV-stabilisiert, geeignet für den Einsatz in rauen Umgebungen
Schlagfestigkeit	IK09

Hitzebeständigkeit	DIN EN 61439 / VDE 0660-600
Alterungsbeständig	Langzeitprüfung bei +80 Grad
Glühdrahttest	gem. DIN EN 60695
Schutz	Oberteil zum Unterteil plombierbar, OTC-Klappe plombierbar
Wandbefestigung	wahlweise Innen- bzw. Außenbefestigung
Deckelbefestigung	rechts anscharniert, wahlweise links möglich
Deckelschrauben	unverlierbar, mit Innen- und Außen-Sechskant, inklusive Schlitz, Drehmoment 2 Nm
Kabeleinführung	Stirnplatten oben und unten vorgeprägt, jeweils M12, M20, M25/M32/M40
Anbauten	bedienerfreundliche OTC-Mechanik (One Touch Close), CEE-Steckdosen 16A bis 63A mit wartungsfreier QUICK-CONNECT Anschlusstechnik, Datendosen, Interkompatibilität der Anbaudosen, optional mit Tragegriff erhältlich
Schutzart	IP44, IP54, IP67

Vorschriftsmäßige und übersichtliche Verdrahtung

Alle Anbausteckdosen mit QUICK-CONNECT-Anschlusstechnik

Die Betätigungsklappe mit der einzigartigen OTC-Mechanik

Die metrischen Leitungseinführungen an den Stirnplatten

VARIABOX-S

30MB208

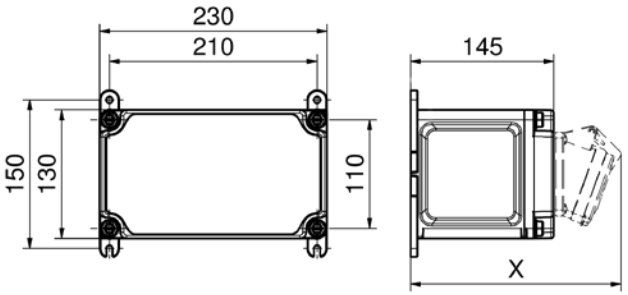

Standard-Leitungseinführungen vorgeprägt
Oben: 1xM12, 1xM20, 2xM25 oder 2xM32
Unten: 1xM12, 1xM20, 2xM25 oder 2xM32

VARIABOX-M

30MB207

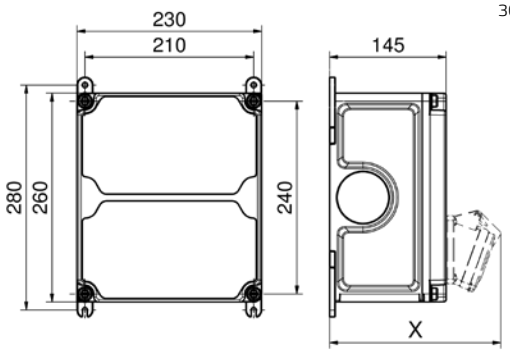

Standard-Leitungseinführungen vorgeprägt
Oben: 1xM12, 1xM20, 2xM32 oder 2xM40
Unten: 1xM12, 1xM20, 2xM32 oder 2xM40

VARIABOX-L

30MB206

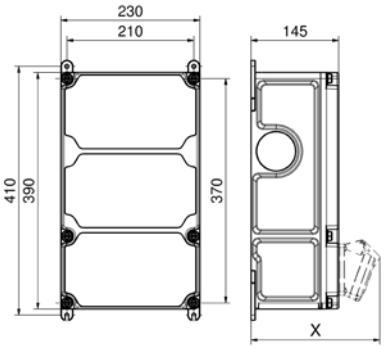

Standard-Leitungseinführungen vorgeprägt
Oben: 1xM12, 1xM20, 2xM40
Unten: 1xM12, 1xM20, 2xM40

VARIABOX-XL

30MB205

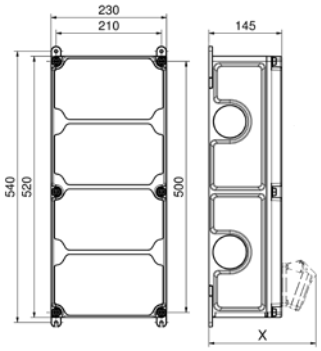

Standard-Leitungseinführungen vorgeprägt
Oben: 1xM12, 1xM20, 2xM40
Unten: 1xM12, 1xM20, 2xM40

VARIABOX-XXL

30MB204

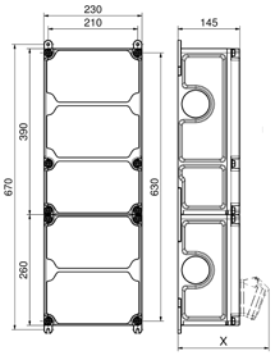

Standard-Leitungseinführungen vorgeprägt
Oben: 1xM12, 1xM20, 2xM40
Unten: 1xM12, 1xM20, 2xM40

VARIABOX-L DUO

30MB214

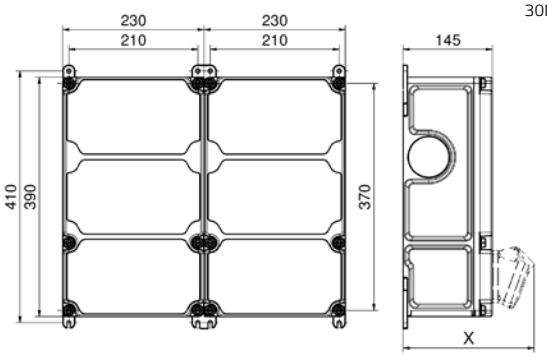

Standard-Leitungseinführungen vorgeprägt
Oben: 1xM12, 1xM20, 2xM40
Unten: 1xM12, 1xM20, 2xM40

Tabelle X-Maß

Bestückung	Bet.-Klappe	Schutzkont.-Steckd.		CEE 16A 3pol.		CEE 16A 4pol.		CEE 16A 5pol.		CEE 32A 3/4pol.		CEE 32A 5pol.		CEE 63A	
Schutzart		IP44	IP67	IP44	IP67	IP44	IP67	IP44	IP67	IP44	IP67	IP44	IP67	IP44	IP67
Tiefe X	180	162	205	200	200	204	202	207	205	211	213	213	214	229	231

So einfach finden Sie Ihre Verteiler.

Beispiel:
Sie suchen einen Verteiler mit folgender Bestückung:

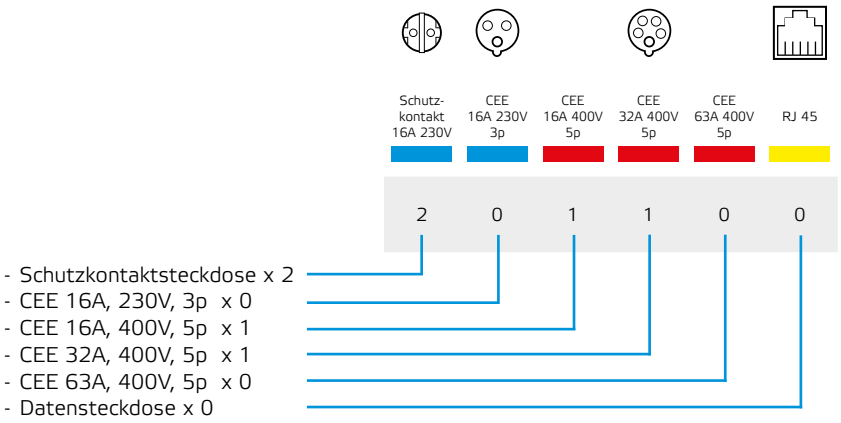

Aus Ihrem Bestückungswunsch resultiert folgende „Schlüsselnummer“: **201100**

Ihre Schlüsselnummer muss immer 6-stellig sein, nicht gewünschte Produkte bitte mit Null ausfüllen.

Auf den Seiten 131 bis 138 sind die Schlüsselnummern der gängigsten VARIABOX-Verteiler aufgeführt.

In unserem Beispiel finden Sie auf Seite 134 folgende Verteiler mit der Schlüsselnummer **201100:**

Schutz-kontakt 16A 230V	CEE 16A 230V 3p	CEE 16A 400V 5p	CEE 32A 400V 5p	CEE 63A 400V 5p	RJ 45	Absicherung FI	Absicherung LS	Absicherung Neozed	Schutzart	Bestell-Nummer	Foto siehe Seite / Position	Ab Lager
2	0	1	1	0	0	1 x 40/0,03A 4p	2 x C 16A 1p 1 x C 16A 3p		IP44	**89066**	151/4	ab Lager

Unsere Lagertypen haben wir mit dem Symbol ab Lager markiert.

Alle Verteiler werden auf der aufgeführten Seite und Position noch einmal detailliert beschrieben und durch eine Abbildung dargestellt.

Es kann vorkommen, dass Sie unter einer Schlüsselnummer mehrere Verteiler unterschiedlicher Konfiguration finden, aus denen Sie dann noch wählen können.

Sollten Sie Hilfe bei der Auswahl der Verteiler benötigen, sprechen Sie uns bitte an oder nutzen Sie im Internet unsere Verteilerschnellsuche (Konfigurator) unter **www.bals.com.**
Klicken Sie unter „Geführte Produktsuche“ auf **Kombinationen/Verteiler.**

Ebenso finden Sie auf unserer Internetseite sofort unter Eingabe der **Artikelnummer/Suchen** den gewünschten Verteiler mit Text/Maßbild und XML zum Downloaden.

Schutz-kontakt 16A 230V	CEE 16A 230V 3p	CEE 16A 400V 5p	CEE 32A 400V 5p	CEE 63A 400V 5p	RJ 45	Absicherung FI	Absicherung LS	Absicherung Neozed	Schutzart	Bestell-Nummer	Foto siehe Seite / Position	Ab Lager
0	2	0	0	0	0	2 x FI/LS 16/0,03A 2p			IP44	**896402**	143/4	
0	6	0	0	0	0	6 x 25/0,03A 2p	6 x C 16A 1p		IP44	**89122**	158/2	
0	0	2	0	0	0				IP44	**89000**	141/3	
0	0	2	0	0	0		2 x C 16A 3p		IP44	**89018**	147/2	
0	0	2	0	0	0			2 x D01 3p	IP44	**89019**	147/2	
0	0	2	0	0	0	1 x 40/0,03A 4p	2 x C 16A 3p		IP44	**89017**	147/3	
0	0	3	0	0	0			3 x D01 3p	IP44	**89060**	153/2	
0	0	4	0	0	0			4 x D01 3p	IP44	**89093**	155/4	
0	0	1	1	0	0			1 x D01 3p 1 x D02 3p	IP44	**89022**	147/4	
0	0	1	1	0	0		1 x C 16A 3p 1 x C 32A 3p		IP44	**89021**	148/1	
0	0	1	1	0	0	1 x 40/0,03A 4p	1 x C 16A 3p 1 x C 32A 3p		IP44	**89048**	148/1	
0	0	0	2	0	0			2 x D02 3p	IP44	**89023**	148/3	
0	0	0	2	0	0	1 x 63/0,03A 4p	2 x C 32A 3p		IP44	**890011**	148/4	
0	0	0	2	0	0		2 x C 32A 3p		IP44	**89047**	148/3	
0	0	1	1	1	0			1 x D01 3p 1 x D02 3p	IP44	**89074**	153/4	
0	0	1	1	1	0	1 x 63/0,03A 4p	1 x C 16A 3p 1 x C 32A 3p		IP44	**89073**	153/4	
0	0	0	0	0	2				IP44	**893419**	167/1	
0	0	0	0	0	4				IP44	**896346**	167/1	
1	0	1	0	0	0				IP44	**89002**	141/3	
1	0	1	0	0	0			1 x D01 1p	IP44	**89051**	144/1	
1	0	1	0	0	0		1 x C 16A 1p		IP44	**89007**	144/2	
1	0	1	0	0	0	1 x 40/0,03A 4p			IP44	**89052**	144/3	
1	0	1	0	0	0	1 x 40/0,03A 4p	1 x C 16A 1p		IP44	**89053**	144/4	
1	0	1	0	0	0			1 x D01 1p 1 x D01 3p	IP44	**89041**	144/1	
1	0	1	0	0	0		1 x C 16A 1p 1 x C 16A 3p		IP44	**89043**	144/2	

Schutz-kontakt 16A 230V	CEE 16A 230V 3p	CEE 16A 400V 5p	CEE 32A 400V 5p	CEE 63A 400V 5p	RJ 45	Absicherung FI	Absicherung LS	Absicherung Neozed	Schutzart	Bestell-Nummer	Foto siehe Seite / Position	Ab Lager
1	0	1	0	0	0	1 x 40/0,03A 4p		1 x D01 1p 1 x D01 3p	IP44	**89025**	144/3	
1	0	1	0	0	0	1 x 40/0,03A 4p	1 x C 16A 1p 1 x C 16A 3p		IP44	**89042**	144/4	
1	0	1	0	0	0	1 x 40/0,03A 4p	1 x C 16A 1p 1 x C 16A 3p		IP67	**890921**	162/2	
1	0	0	1	0	0			1 x D01 1p 1 x D02 3p	IP44	**89050**	146/1	
1	0	0	1	0	0		1 x C 16A 1p 1 x C 32A 3p		IP44	**89045**	146/2	
1	0	0	1	0	0		1 x C 16A 1p		IP44	**89008**	146/1	
1	0	0	1	0	0	1 x 40/0,03A 4p	1 x C 16A 1p 1 x C 32A 3p		IP44	**89046**	146/2	
1	0	1	1	0	0			1 x D01 1p 1 x D01 3p 1 x D02 3p	IP44	**89061**	151/1	
1	2	1	1	0	0	1 x 40/0,03A 4p	3 x C 16A 1p 1 x C 16A 3p		IP44	**89092**	152/4	
1	0	1	1	1	0	1 x 63/0,03A 4p	1 x C 16A 1p 1 x C 16A 3p 1x C 32A 3p		IP44	**89110**	157/3	
1	0	1	0	0	2	1 x 40/0,03A 4p	1 x C 16A 1p 1 x C 16A 3p		IP44	**894639**	145/4	
2	0	0	0	0	0			2 x D01 1p	IP44	**89054**	142/1	
2	0	0	0	0	0	1 x 25/0,03A 2p			IP44	**89009**	142/2	ab Lager
2	0	0	0	0	0		2 x C 16A 1p		IP44	**89055**	142/1	
2	0	0	0	0	0	1 x 25/0,03A 2p	2 x C 16A 1p		IP44	**89057**	142/2	ab Lager
2	0	0	0	0	0				IP67	**890919**	162/1	
2	0	1	0	0	0				IP44	**89004**	141/2	ab Lager
2	0	1	0	0	0				IP44	**89147**	145/1	
1	0	1	0	0	0				IP67	**890920**	162/1	
2	0	1	0	0	0			2 x D01 1p 1 x D01 3p	IP44	**89044**	145/2	ab Lager
2	0	1	0	0	0	1 x 40/0,03A 4p		1 x D01 1p 1 x D01 3p	IP44	**89056**	145/3	
2	0	1	0	0	0	1 x 40/0,03A 4p	2 x C 16A 1p 1 x C 16A 3p		IP44	**89010**	145/4	ab Lager
2	0	1	0	0	0			1 x D01 1p 1 x D01 3p	IP44	**89012**	145/1	
2	0	1	0	0	0		2 x C 16A 1p 1 x C 16A 3p		IP44	**89011**	145/2	ab Lager
2	0	1	0	0	0	1 x 40/0,03A 4p	2 x C 16A 1p		IP44	**89024**	145/3	

Schutz-kontakt 16A 230V	CEE 16A 230V 3p	CEE 16A 400V 5p	CEE 32A 400V 5p	CEE 63A 400V 5p	RJ 45	Absicherung FI	Absicherung LS	Absicherung Neozed	Schutzart	Bestell-Nummer	Foto siehe Seite / Position	Ab Lager
2	0	1	0	0	0	1 x 40/0,03A 4p		2 x D01 1p 1 x D01 3p	IP44	**89062**	149/2	
2	0	2	0	0	0	1 x 40/0,03A 4p	2 x C 16A 1p 2 x C 16A 3p		IP44	**89075**	150/4	ab Lager
2	0	1	0	0	0	1 x 40/0,03A 4p	2 x C 16A 1p 1 x C 16A 3p		IP54	**89190**	165/2	
2	0	1	0	0	0				IP54	**89184**	165/1	
2	0	2	0	0	0				IP44	**89028**	147/3	
2	0	2	0	0	0			2 x D01 1p 2 x D01 3p	IP44	**89085**	150/3	ab Lager
2	0	2	0	0	0		2 x C 16A 1p 2 x C 16A 3p		IP44	**89065**	150/3	
2	0	2	0	0	0		2 x C 16A 1p 2 x C 16A 3p		IP67	**890927**	163/2	
2	0	2	0	0	0	1 x 40/0,03A 4p	2 x C 16A 1p 2 x C 16A 3p		IP54	**89193**	165/3	
2	0	2	0	0	0	1 x 40/0,03A 4p	2 x C 16A 1p 2 x C 16A 3p		IP67	**890932**	163/4	
2	0	3	0	0	0	1 x 63/0,03A 4p	2 x C 16A 1p 3 x C 16A 3p		IP44	**89106**	155/3	
2	0	0	1	0	0			1 x D01 1p 1 x D02 3p	IP44	**89059**	146/3	
2	0	0	1	0	0		2 x C 16A 1p 1 x C 32A 3p		IP44	**89014**	146/4	
2	0	0	1	0	0			2 x D01 1p 1 x D02 3p	IP44	**89015**	146/3	
2	0	0	1	0	0	1 x 40/0,03A 4p		1 x D01 1p 1 x D02 3p	IP44	**89027**	146/4	
2	0	0	1	0	0	1 x 40/0,03A 4p	2 x C 16A 1p		IP44	**89026**	147/1	
2	0	0	1	0	0	1 x 40/0,03A 4p	2 x C 16A 1p 1 x C 32A 3p		IP44	**89013**	147/1	ab Lager
2	0	0	1	0	0	1 x 40/0,03A 4p	2 x C 16A 1p 1 x C 32A 3p		IP54	**89191**	165/2	
2	0	1	1	0	0	1 x 40/0,03A 4p	2 x C 16A 1p 1 x C 16A 3p 1 x C 32A 3p		IP54	**89197**	165/3	
2	0	1	1	0	0				IP44	**89029**	148/2	
2	0	1	1	0	0			2 x D01 1p 1 x D01 3p 1 x D02 3p	IP44	**89086**	151/2	ab Lager
2	0	1	1	0	0		2 x C 16A 1p 1 x C 16A 3p 1 x C 32A 3p		IP44	**89068**	151/3	ab Lager
2	0	1	1	0	0		2 x C 16A 1p 1 x C 16A 3p 1 x C 32A 3p		IP67	**890924**	160/3	
2	0	1	1	0	0	1 x 40/0,03A 4p	2 x C 16A 1p 1 x C 16A 3p		IP44	**89066**	151/4	ab Lager

Schutz-kontakt 16A 230V	CEE 16A 230V 3p	CEE 16A 400V 5p	CEE 32A 400V 5p	CEE 63A 400V 5p	RJ 45	Absicherung FI	Absicherung LS	Absicherung Neozed	Schutzart	Bestell-Nummer	Foto siehe Seite / Position	Ab Lager
2	0	1	1	0	0	1 x 40/0,03A 4p	2 x C 16A 1p 1 x C 16A 3p		IP67	**890923**	162/3	
2	0	1	1	0	0		2 x C 16A 1p 1 x C 16A 3p		IP44	**89067**	151/2	
2	0	1	1	0	0	1 x 40/0,03A 4p		2 x D01 1p 1 x D01 3p	IP44	**89078**	151/3	
2	0	1	1	0	0	1 x 40/0,03A 4p	2 x C 16A 1p 1 x C 16A 3p 1 x C 32A 3p		IP44	**89076**	151/4	ab Lager
2	0	1	1	0	0	1 x 40/0,03A 4p	2 x C 16A 1p 1 x C 16A 3p 1 x C 32A 3p		IP67	**890929**	163/3	
2	0	1	1	0	0	1 x 40/0,03A 4p	2 x C 16A 1p 1 x C 16A 3p 1 x C 32A 3p		IP44	**896342**	155/1	
2	0	1	1	0	0	1 x 63/0,03A 4p	2 x C 16A 1p 1 x C 16A 3p 1 x C 32A 3p		IP44	**89077**	152/1	
2	0	1	1	0	0	1 x 63/0,03A 4p	2 x C 16A 1p 1 x C 16A 3p 1 x C 32A 3p		IP44	**896404**	156/1	
2	0	1	1	0	0	1 x 63/0,03A 4p	2 x C 16A 1p 1 x C 16A 3p 1 x C 32A 3p		IP67	**890930**	163/3	
2	0	1	1	0	0	1 x 63/0,03A 4p		2 x D01 1p 1 x D01 3p 1 x D02 3p	IP44	**89094**	156/1	ab Lager
2	0	2	1	0	0			2 x D01 1p 2 x D01 3p 1 x D02 3p	IP44	**89097**	156/4	
2	0	2	1	0	0		2 x C 16A 1p 2 x C 16A 3p 1 x C 32A 3p		IP44	**89096**	157/1	
2	0	2	1	1	0	1 x 63/0,03A 4p	2 x C 16A 1p 2 x C 16A 3p 1 x C 32A 3p		IP67	**890939**	164/4	
2	0	2	1	0	0	1 x 63/0,03A 4p	2 x C 16A 1p 2 x C 16A 3p 1 x C 32A 3p		IP44	**89108**	157/1	
2	0	0	2	0	0				IP44	**89030**	148/4	
2	0	0	2	0	0		2 x C 16A 1p 2 x C 32A 3p		IP44	**89069**	153/1	
2	0	0	2	0	0		2 x C 16A 1p 2 x C 32A 3p		IP67	**890928**	163/2	
2	0	0	2	0	0	1 x 63/0,03A 4p	2 x C 16A 1p 2 x C 32A 3p		IP67	**890933**	164/1	
2	0	0	2	0	0			2 x D01 1p 2 x D02 3p	IP44	**89146**	155/2	ab Lager
2	0	2	2	0	0	1 x 63/0,03A 4p	2 x C 16A 1p 2 x C 16A 3p 2 x C 32A 3p		IP44	**89135**	159/3	
2	0	0	0	1	0		2 x C 16A 1p 1 x C 63A 3p		IP44	**89090**	153/2	
2	0	1	0	1	0	1 x 63/0,03A 4p	2 x C 16A 1p 1 x C 16A 3p		IP44	**89079**	153/3	
2	0	1	0	1	0	1 x 63/0,03A 4p	2 x C 16A 1p 1 x C 16A 3p	1 x D02 3p	IP44	**89109**	157/2	
2	0	0	1	1	0	1 x 63/0,03A 4p	2 x C 16A 1p 1 x C 32A 3p		IP44	**89080**	153/3	
2	0	1	1	1	0		2 x C 16A 1p 1 x C 16A 3p 1 x C 32A 3p 1 x C 63A 3p		IP44	**89115**	157/4	

Schutz-kontakt 16A 230V	CEE 16A 230V 3p	CEE 16A 400V 5p	CEE 32A 400V 5p	CEE 63A 400V 5p	RJ 45	Absicherung FI	Absicherung LS	Absicherung Neozed	Schutzart	Bestell-Nummer	Foto siehe Seite / Position	Ab Lager
2	0	1	1	1	0			2 x D01 1p 1 x D01 3p 1 x D02 3p	IP44	**89117**	157/3	
2	0	1	1	1	0	1 x 63/0,03A 4p	2 x C 16A 1p 1 x C 16A 3p 1 x C 32A 3p		IP44	**89095**	157/4	ab Lager
2	0	1	1	1	0	1 x 63/0,03A 4p	2 x C 16A 1p 1 x C 16A 3p 1 x C 32A 3p		IP67	**890935**	164/2	
2	0	1	1	1	0			2 x D01 1p 1 x D01 3p 2 x D02 3p	IP44	**89121**	159/4	
2	0	1	1	1	0	1 x 25/0,03A 2p (für Schutzkontakt Steckdose)	2 x C 16A 1p	1 x D01 3p 2 x D02 3p	IP44	**89136**	159/4	
2	0	1	1	1	0	1 x 63/0,03A 4p	2 x C 16A 1p 1 x C 16A 3p 1 x C 32A 3p	1 x D02 3p	IP44	**89123**	160/1	
2	0	1	0	0	2	1 x 40/0,03A 4p	2 x C 16A 1p 2 x C 16A 3p		IP44	**890275**	149/3	
2	0	2	0	0	2	1 x 40/0,03A 4p	2 x C 16A 1p 2 x C 16A 3p		IP44	**890399**	154/1	
2	0	0	1	0	2	1 x 40/0,03A 4p	2 x C 16A 1p 1 x C 32A 3p		IP44	**890278**	150/2	
2	0	1	1	0	2	1 x 40/0,03A 4p	2 x C 16A 1p 1 x C 16A 3p		IP44	**890755**	152/1	
2	0	1	1	0	2	1 x 63/0,03A 4p		2 x D01 1p 1 x D01 3p 1 x D02 3p	IP44	**89647**	154/3	
2	0	1	1	0	2	1 x 40/0,03A 4p	2 x C 16A 1p 1 x C 16A 3p 1 x C 32A 3p		IP44	**89330**	155/1	
2	0	1	1	0	3	1 x 63/0,03A 4p	2 x C 16A 1p 1 x C 16A 3p 1 x C 32A 3p		IP67	**896294**	164/4Y	
2	0	0	0	0	2				IP44	**895347**	141/3	
2	0	0	0	0	2	1 x 40/0,03A 4p	2 x C 16A 1p		IP44	**896400**	167/3	
2	0	0	0	0	2	1 x 25/0,03A 2p	2 x C 16A 1p		IP44	**896401**	142/3	
2	0	1	0	0	2				IP44	**896403**	147/4	
2	0	1	0	0	2	1 x 40/0,03A 4p	2 x C 16A 1p 1 x C 16A 3p		IP44	**896337**	150/1	
2	0	0	0	0	4				IP44	**896347**	167/2	
3	0	0	0	0	0		3 x C 16A 1p		IP44	**89031**	142/3	
3	0	0	0	0	0	1 x 40/0,03A 4p	3 x C 16A 1p		IP44	**89016**	143/1	ab Lager
3	0	0	0	0	0				IP54	**89183**	165/1	
3	0	0	0	0	0				IP44	**89003**	141/1	ab Lager
3	0	1	0	0	0		3 x C 16A 1p 1 x C 16A 3p		IP44	**89087**	150/4	
3	0	1	0	0	0	1 x 40/0,03A 4p	3 x C 16A 1p 1 x C 16A 3p		IP67	**890925**	163/1	

Schutz-kontakt 16A 230V	CEE 16A 230V 3p	CEE 16A 400V 5p	CEE 32A 400V 5p	CEE 63A 400V 5p	RJ 45	Absicherung FI	Absicherung LS	Absicherung Neozed	Schutzart	Bestell-Nummer	Foto siehe Seite / Position	Ab Lager
3	0	2	0	0	0		3 x C 16A 1p 2 x C 16A 3p		IP44	**89081**	151/1	
3	0	2	0	0	0	1 x 40/0,03A 4p	3 x C 16A 1p 2 x C 16A 3p		IP44	**89098**	154/2	
3	0	2	0	0	0	1 x 40/0,03A 4p	3 x C 16A 1p 2 x C 16A 3p		IP67	**890934**	164/1	
3	0	2	0	0	0	1 x 40/0,03A 4p		3 x D01 1p 2 x D01 3p	IP44	**89103**	154/1	
3	0	0	1	0	0	1 x 40/0,03A 4p	3 x C 16A 1p 1 x C 32A 3p		IP67	**890926**	163/1	
3	0	1	1	0	0	1 x 63/0,03A 4p	3 x C 16A 1p 1 x C 16A 3p 1 x C 32A 3p		IP54	**89203**	166/1	
3	0	1	1	0	0	1 x 63/0,03A 4p	3 x C 16A 1p 1 x C 16A 3p 1 x C 32A 3p		IP67	**890931**	163/4	
3	0	1	1	0	0				IP44	**89039**	148/2	
3	0	1	1	0	0			3 x D01 1p 1 x D01 3p	IP44	**89072**	152/2	
3	0	1	1	0	0		3 x C 16A 1p 1 x C 16A 3p 1 x C 32A 3p		IP44	**89070**	152/3	ab Lager
3	0	1	1	0	0		3 x C 16A 1p 1 x C 16A 3p		IP44	**89071**	152/2	
3	0	1	1	0	0	1 x 40/0,03A 4p	3 x C 16A 1p 1 x C 16A 3p		IP44	**89091**	152/3	
3	0	1	1	0	0			3 x D01 1p 1 x D01 3p 1 x D02 3p	IP44	**89100**	156/2	
3	0	1	1	0	0	1 x 40/0,03A 4p	3 x C 16A 1p 1 x C 16A 3p 1 x C 32A 3p		IP44	**89116**	156/3	ab Lager
3	0	1	1	0	0	1 x 40/0,03A 4p		3 x D01 1p 1 x D01 3p 1 x D02 3p	IP44	**89104**	156/2	
3	0	1	1	0	0	1 x 63/0,03A 4p	3 x C 16A 1p 1 x C 16A 3p 1 x C 32A 3p		IP44	**89099**	156/3	ab Lager
3	1	1	1	0	0	1 x 63/0,03A 4p		4 x D01 1p 1 x D01 3p 1 x D02 3p	IP44	**89139**	158/3	
3	0	2	1	0	0			3 x D01 1p 2 x D01 3p 1 x D02 3p	IP44	**89140**	158/3	
3	0	2	1	0	0	1 x 63/0,03A 4p	3 x C 16A 1p 2 x C 16A 3p 1 x C 32A 3p		IP67	**890936**	164/2	
3	0	0	2	0	0	1 x 63/0,03A 4p	3 x C 16A 1p 2 x C 32A 3p		IP54	**89200**	166/1	
3	0	0	2	0	0		3 x C 16A 1p 2 x C 32A 3p		IP44	**89089**	153/1	
3	0	0	2	0	0	1 x 63/0,03A 4p	3 x C 16A 1p 2 x C 32A 3p		IP44	**89107**	155/3	ab Lager
1	0	0	1	0	0	1 x 40/0,03A 4p	1 x C 16A 1p 1 x C 32A 3p		IP67	**890922**	162/2	
3	0	1	2	0	0			3 x D01 1p 1 x D01 3p 2 x D02 3p	IP44	**89141**	159/1	
3	0	1	2	0	0	1 x 63/0,03A 4p	3 x C 16A 1p 1 x C 16A 3p 2 x C 32A 3p		IP67	**890938**	164/3	

Schutz-kontakt 16A 230V	CEE 16A 230V 3p	CEE 16A 400V 5p	CEE 32A 400V 5p	CEE 63A 400V 5p	RJ 45	Absicherung FI	Absicherung LS	Absicherung Neozed	Schutzart	Bestell-Nummer	Foto siehe Seite / Position	Ab Lager
3	0	2	2	0	0	1 x 63/0,03A 4p	3 x C 16A 1p 2 x C 16A 3p 2 x C 32A 3p		IP44	**89142**	159/3	
3	0	1	1	0	2	1 x 63/0,03A 4p	3 x C 16A 1p 1 x C 16A 3p 1 x C 32A 3p		IP44	**890297**	155/2	
3	0	1	1	1	0	1 x 63/0,03A 4p	3 x C 16A 1p 1 x C 16A 3p 1 x C 32A 3p		IP67	**890937**	164/3	
3	0	1	1	1	0		3 x C 16A 1p 1 x C 16A 3p 1 x C 32A 3p	1 x D02 3p	IP44	**89125**	160/2	
3	0	1	1	1	0			3 x D01 1p 1 x D01 3p 2 x D02 3p	IP44	**89126**	160/1	
3	0	1	1	1	0	1 x 63/0,03A 4p	3 x C 16A 1p 1 x C 16A 3p 1 x C 32A 3p		IP44	**89124**	160/2	
3	0	0	0	0	2				IP44	**890400**	143/1	
3	0	1	0	0	2	1 x 40/0,03A 4p	3 x C 16A 1p 1 x C 16A 3p		IP44	**890242**	149/3	
3	0	0	0	0	2				IP44	**896329**	167/3	
4	0	0	0	0	0				IP44	**89006**	141/1	
4	0	0	0	0	0		4 x C 16A 1p		IP44	**89034**	143/2	
4	0	0	0	0	0			4 x D01 1p	IP44	**89035**	143/2	
4	0	0	0	0	0	1 x 40/0,03A 4p	2 x C 16A 1p		IP44	**89033**	143/3	
4	0	0	0	0	0	1 x 40/0,03A 4p	4 x C 16A 1p		IP44	**89040**	143/3	
4	0	1	0	0	0	1 x 40/0,03A 4p	4 x C 16A 1p 1 x C 16A 3p		IP44	**89082**	150/1	
4	0	2	0	0	0	1 x 40/0,03A 4p	4 x C 16A 1p 2 x C 16A 3p		IP44	**89118**	154/3	
4	0	2	0	0	0	1x 40/0,03A 4p	4 x C 16A 1p	2 x D01 3p	IP44	**89102**	154/2	
4	0	3	0	0	0		4 x C 16A 1p 3 x C 16A 3p		IP44	**89111**	155/4	
4	0	3	0	0	0	1 x 63/0,03A 4p	4 x C 16A 1p 3 x C 16A 3p		IP44	**89127**	158/1	ab Lager
4	0	3	0	0	0			4 x D01 1p 3 x D01 3p	IP44	**89128**	161/1	
4	0	0	1	0	0	1 x 40/0,03A 4p	2 x C 16A 1p 1 x C 32A 3p		IP44	**89088**	150/2	
4	0	1	1	0	0		4 x C 16A 1p 1 x C 16A 3p 1 x C 32A 3p		IP44	**89083**	152/4	
4	0	1	1	0	0	1 x 40/0,03A 4p	4 x C 16A 1p 1 x C 16A 3p 1 x C 32A 3p		IP44	**89101**	156/4	ab Lager
4	1	1	1	0	0	1 x 63/0,03A 4p		5 x D01 1p 1 x D01 3p 1 x D02 3p	IP44	**89129**	161/1	
4	0	2	1	0	0	1 x 63/0,03A 4p	4 x C 16A 1p 2 x C 16A 3p 1 x C 32A 3p		IP54	**89207**	166/2	

Schutz-kontakt 16A 230V	CEE 16A 230V 3p	CEE 16A 400V 5p	CEE 32A 400V 5p	CEE 63A 400V 5p	RJ 45	Absicherung FI	Absicherung LS	Absicherung Neozed	Schutzart	Bestell-Nummer	Foto siehe Seite / Position	Ab Lager
4	0	2	1	0	0		4 x C 16A 1p 2 x C 16A 3p 1 x C 32A 3p		IP44	**89112**	157/2	
4	0	2	1	0	0	1 x 63/0,03A 4p	4 x C 16A 1p 2 x C 16A 3p 1 x C 32A 3p		IP44	**89119**	159/1	ab Lager
4	0	2	1	0	0	1 x 63/0,03A 4p		4 x D01 1p 2 x D01 3p 1 x D02 3p	IP44	**89134**	161/2	
4	0	2	1	0	0	1 x 63/0,03A 4p		4 x D01 1p 2 x D01 3p 1 x D02 3p	IP54	**890863**	166/3	
4	0	1	2	0	0	1 x 63/0,03A 4p	4 x C 16A 1p 1 x C 16A 3p 2 x C 32A 3p		IP44	**89130**	159/2	
4	0	0	3	0	0	1 x 63/0,03A 4p	4 x C 16A 1p 3 x C 32A 3p		IP44	**89131**	159/2	
4	0	1	1	1	0	1 x 63/0,03A 4p	4 x C 16A 1p 1 x C 16A 3p 1 x C 32A 3p		IP54	**89209**	166/2	
4	0	1	1	1	0			4 x D01 1p 1 x D01 3p 1 x D02 3p	IP44	**89145**	160/3	
4	0	1	1	1	0	1 x 63/0,03A 4p	4 x C 16A 1p 1 x C 16A 3p 1 x C 32A 3p		IP44	**89144**	160/4	
4	0	1	1	1	0	1 x 63/0,03A 4p		4 x D01 1p 1 x D01 3p 1 x D02 3p	IP44	**89132**	160/3	
4	0	1	1	1	0	1 x 63/0,03A 4p	4 x C 16A 1p 1 x C 16A 3p 1 x C 32A 3p	1 x D02 3p	IP44	**89143**	160/3	
4	0	0	0	0	2	1 x 40/0,03A 4p	4 x C 16A 1p		IP44	**890084**	149/1	
4	0	1	1	1	2	1 x 63/0,03A 4p	4 x C 16A 1p 1 x C 16A 3p 1 x C 32A 3p 1 x C 63A 3p		IP44	**89129**	161/2	
4	0	0	0	0	2	1 x 40/0,03A 4p	4 x C 16A 1p		IP44	**894879**	149/1	
6	0	0	0	0	0				IP44	**89036**	143/4	
6	0	0	0	0	0	1 x 40/0,03A 4p	6 x C 16A 1p		IP44	**89084**	149/2	
6	0	2	0	0	0	1 x 40/0,03A 4p	6 x C 16A 1p	2 x D01 3p	IP44	**89137**	158/1	
6	0	1	1	0	0	1 x 63/0,03A 4p	6 x C 16A 1p 1 x C 16A 3p 1 x C 32A 3p		IP44	**89120**	158/2	
6	0	1	1	1	0	1 x 63/0,03A 4p		3 x D01 1p 1 x D01 3p 1 x D02 3p	IP44	**89148**	161/3	
6	0	1	1	1	0	1 x 63/0,03A 4p		3 x D01 1p 1 x D01 3p 1 x D02 3p	IP54	**890864**	166/3	
10	0	1	1	0	0	1 x 63/0,03A 4p	10 x C 16A 1p 1 x C 16A 3p 1 x C 32A 3p		IP44	**89987**	161/3	

Technische Informationen

- anschlussfertig verdrahtet
- Schutzart IP44
- alle Verteiler entsprechen der Norm DIN EN 61439 / IEC 61439

- Gehäuse aus hochwertigem, schlagfestem Kunststoff
- Oberteil zum Unterteil plombierbar
- mit Außen- und Innenbefestigung
- Deckelschrauben unverlierbar
- Oberteil gerade, CEE-Steckdosen geneigt
- alle CEE-Steckdosen mit schraubenloser, wartungsfreier QUICK-CONNECT-Anschlusstechnik
- Farben: Unterteil schwarz, Oberteil elektrograu (Gehäuseoberteil optional in den Farben gelb, rot oder blau)

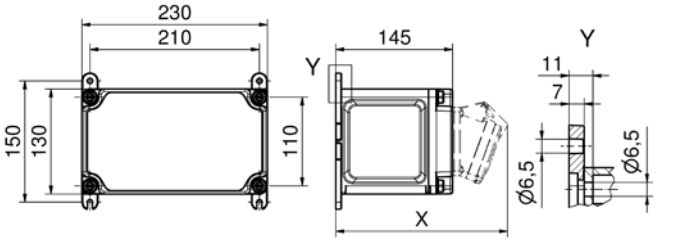

30 MB 208

Tiefenmaß X (in mm)

Bezeichnung	IP44	IP67	Bezeichnung	IP44	IP67
OTC-Klappe	180	180	CEE 16A 5p	207	205
Schutzk. Steckdose	162	205	CEE 32A 3p / 4p	211	213
CEE 16A 3p	200	200	CEE 32A 5p	213	214
CEE 16A 4p	204	202	CEE 63A 3p / 4p / 5p	229	231

Bestell-Nr. **89003**

ab Lager

Bestückung:
3 Schutzkontaktsteckdosen 16A, 230V

Leitungseinführung oben u. unten:
je 1 x M12, 1 x M20, 2 x M25

Anschlussmöglichkeit:
für 1 Leitung bis 5 x 6 mm²

Bestell-Nr. **89006**

Bestückung:
4 Schutzkontaktsteckdosen 16A, 230V

Leitungseinführung oben u. unten:
je 1 x M12, 1 x M20, 2 x M25

Anschlussmöglichkeit:
für 1 Leitung bis 5 x 6 mm²

Bestell-Nr. **89002**

Bestückung:
1 Schutzkontaktsteckdose 16A, 230V
1 CEE-Steckdose 16A, 400V, 5p

Leitungseinführung oben u. unten:
je 1 x M12, 1 x M20, 2 x M25

Anschlussmöglichkeit:
für 1 Leitung bis 5 x 6 mm²

Bestell-Nr. **89004**

ab Lager

Bestückung:
2 Schutzkontaktsteckdosen 16A, 230V
1 CEE-Steckdose 16A, 400V, 5p

Leitungseinführung oben u. unten:
je 1 x M12, 1 x M20, 2 x M25

Anschlussmöglichkeit:
für 1 Leitung bis 5 x 6 mm²

Bestell-Nr. **89000**

Bestückung:
2 CEE-Steckdosen 16A, 400V, 5p

Leitungseinführung oben u. unten:
je 1 x M12, 1 x M20, 2 x M25

Anschlussmöglichkeit:
für 1 Leitung bis 5 x 6 mm²

Bestell-Nr. **895347**

Bestückung:
2 Schutzkontaktsteckdosen 16A, 230V
2 RJ45 CAT 6a unter Betätigungsklappe, im gesteckten Zustand verschließbar

Leitungseinführung oben u. unten:
1 Kabelverschraubung M20 oben
1 Kabelverschraubung M25 oben mit Mehrfachdichteinsatz 2 x 8
1 x M20, 1 x M25 unten

Anschlussmöglichkeit:
für 1 Leitung bis 3 x 6 mm²

Technische Informationen

- anschlussfertig verdrahtet
- Schutzart IP44
- alle Verteiler entsprechen der Norm DIN EN 61439 / IEC 61439

- Gehäuse aus hochwertigem, schlagfestem Kunststoff
- Gehäusedeckel anscharniert
- Oberteil zum Unterteil plombierbar
- mit Außen- und Innenbefestigung
- bedienerfreundliche OTC-Betätigungsklappe
- Deckelschrauben unverlierbar
- Oberteil gerade, CEE-Steckdosen geneigt
- alle CEE-Steckdosen mit schraubenloser, wartungsfreier QUICK-CONNECT-Anschlusstechnik
- Farben: Unterteil schwarz, Oberteil elektrograu (Gehäuseoberteil optional in den Farben gelb, rot oder blau)

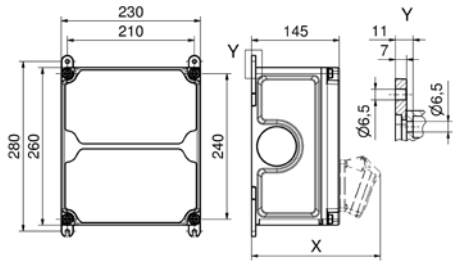

30 MB 207

Tiefenmaß X (in mm)

Bezeichnung	IP44	IP67
OTC-Klappe	180	180
Schutzk. Steckdose	162	205
CEE 16A 3p	200	200
CEE 16A 4p	204	202

Bezeichnung	IP44	IP67
CEE 16A 5p	207	205
CEE 32A 3p / 4p	211	213
CEE 32A 5p	213	214
CEE 63A 3p / 4p / 5p	229	231

Bestell-Nr. **89054**

Bestückung:
2 Schutzkontaktsteckdosen 16A, 230V

Absicherung:
2 Neozed D01, 1p

Leitungseinführung oben u. unten:
je 1 x M12, 1 x M20, 2 x M25

Anschlussmöglichkeit:
für 1 Leitung bis 3 x 6 mm²

Bestell-Nr. **89055**

Bestückung:
2 Schutzkontaktsteckdosen 16A, 230V

Absicherung:
2 C-Automat 16A, 1p

Leitungseinführung oben u. unten:
je 1 x M12, 1 x M20, 2 x M25

Anschlussmöglichkeit:
für 1 Leitung bis 3 x 6 mm²

Bestell-Nr. **89009**

ab Lager

Bestückung:
2 Schutzkontaktsteckdosen 16A, 230V

Absicherung:
1 FI 25/0,03A, 2p

Leitungseinführung oben u. unten:
je 1 x M12, 1 x M20, 2 x M25

Anschlussmöglichkeit:
für 1 Leitung bis 3 x 6 mm²

Bestell-Nr. **89057**

ab Lager

Bestückung:
2 Schutzkontaktsteckdosen 16A, 230V

Absicherung:
2 C-Automaten 16A, 1p
1 FI 25/0,03A, 2p

Leitungseinführung oben u. unten:
je 1 x M12, 1 x M20, 2 x M25

Anschlussmöglichkeit:
für 1 Leitung bis 3 x 6 mm²

Bestell-Nr. **896401**

Bestückung:
2 Schutzkontaktsteckdosen 16A, 230V
2 RJ45 CAT 6a unter Betätigungsklappe, im gesteckten Zustand verschließbar
1 Überspannungsableiter Typ 3 2p

Absicherung:
2 C-Automaten 16A, 1p
1 FI 25/0,03A, 2p

Leitungseinführung oben u. unten:
je 2 x M20, 1 x M25

Anschlussmöglichkeit:
für 1 Leitung bis 3 x 6 mm²

Bestell-Nr. **89031**

Bestückung:
3 Schutzkontaktsteckdosen 16A, 230V

Absicherung:
3 C-Automaten 16A, 1p

Leitungseinführung oben u. unten:
je 1 x M12, 1 x M20, 2 x M32

Anschlussmöglichkeit:
für 2 Leitungen bis 5 x 25 mm²

Nicht aufgeführte Spannungen und Frequenzen auf Anfrage

Technische Informationen

- anschlussfertig verdrahtet
- Schutzart IP44
- alle Verteiler entsprechen der Norm DIN EN 61439 / IEC 61439

Bestell-Nr. **89016**

ab Lager

Bestückung:
3 Schutzkontaktsteckdosen 16A, 230V

Absicherung:
3 C-Automaten 16A, 1p
1 FI 40/0,03A, 4p

Leitungseinführung oben u. unten:
je 1 x M12, 1 x M20, 2 x M32

Anschlussmöglichkeit:
für 2 Leitungen bis 5 x 25 mm²

mit FI allstromsensitiv Typ B: 890613

Bestell-Nr. **890400**

Bestückung:
3 Schutzkontaktsteckdosen 16A, 230V
1 Datendoppeldose RJ45 CAT 6a IP55

Absicherung:
3 C-Automaten 16A, 1p
1 FI 40/0,03A, 4p

Leitungseinführung oben u. unten:
je 2 x M20, 2 x M32

Anschlussmöglichkeit:
für 2 Leitungen bis 5 x 25 mm²

mit FI allstromsensitiv Typ B: 896232

Bestell-Nr. **89035**

Bestückung:
4 Schutzkontaktsteckdosen 16A, 230V

Absicherung:
4 Neozed D01, 1p

Leitungseinführung oben u. unten:
je 1 x M12, 1 x M20, 2 x M32

Anschlussmöglichkeit:
für 2 Leitungen bis 5 x 25 mm²

Bestell-Nr. **89034**

Bestückung:
4 Schutzkontaktsteckdosen 16A, 230V

Absicherung:
4 C-Automaten 16A, 1p

Leitungseinführung oben u. unten:
je 1 x M12, 1 x M20, 2 x M32

Anschlussmöglichkeit:
für 2 Leitungen bis 5 x 25 mm²

Bestell-Nr. **89033**

Bestückung:
4 Schutzkontaktsteckdosen 16A, 230V

Absicherung:
2 C-Automaten 16A, 1p
1 FI 40/0,03A, 4p

Leitungseinführung oben u. unten:
je 1 x M12, 1 x M20, 2 x M32

Anschlussmöglichkeit:
für 2 Leitungen bis 5 x 25 mm²

mit FI allstromsensitiv Typ B: 896233

Bestell-Nr. **89040**

Bestückung:
4 Schutzkontaktsteckdosen 16A, 230V

Absicherung:
4 C-Automat 16A, 1p
1 FI 40/0,03A, 4p

Leitungseinführung oben u. unten:
je 1 x M12, 1 x M20, 2 x M32

Anschlussmöglichkeit:
für 2 Leitungen bis 5 x 25 mm²

mit FI allstromsensitiv Typ B: 892884

Bestell-Nr. **89036**

Bestückung:
6 Schutzkontaktsteckdosen 16A, 230V

Leitungseinführung oben u. unten:
je 1 x M12, 1 x M20, 2 x M25

Anschlussmöglichkeit:
für 1 Leitung 5 x 6 mm²

Bestell-Nr. **896402**

Bestückung:
2 CEE-Steckdose 16A, 230V, 3p
2 Wechselstromzähler 5/25A

Absicherung:
2 FI/LS 16/0,03A 2p

Leitungseinführung oben u. unten:
je 1 x M12, 1 x M20, 2 x M25

Anschlussmöglichkeit:
für 2 Leitung 5 x 25 mm²

Technische Informationen

- anschlussfertig verdrahtet
- Schutzart IP44
- alle Verteiler entsprechen der Norm DIN EN 61439 / IEC 61439

Bestell-Nr. **89051**

Bestückung:
1 Schutzkontaktsteckdose 16A, 230V
1 CEE-Steckdose 16A, 400V, 5p

Absicherung:
1 Neozed D01, 1p

Leitungseinführung oben u. unten:
je 1 x M12, 1 x M20, 2 x M32

Anschlussmöglichkeit:
für 1 Leitung 5 x 6 mm²

Bestell-Nr. **89041**

Bestückung:
1 Schutzkontaktsteckdose 16A, 230V
1 CEE-Steckdose 16A, 400V, 5p

Absicherung:
1 Neozed D01, 1p
1 Neozed D01, 3p

Leitungseinführung oben u. unten:
je 1 x M12, 1 x M20, 2 x M32

Anschlussmöglichkeit:
für 2 Leitungen bis 5 x 25 mm²

Bestell-Nr. **89007**

Bestückung:
1 Schutzkontaktsteckdose 16A, 230V
1 CEE-Steckdose 16A, 400V, 5p

Absicherung:
1 C-Automat 16A, 1p

Leitungseinführung oben u. unten:
je 1 x M12, 1 x M20, 2 x M32

Anschlussmöglichkeit:
für 1 Leitung 5 x 6 mm²

Bestell-Nr. **89043**

Bestückung:
1 Schutzkontaktsteckdose 16A, 230V
1 CEE-Steckdose 16A, 400V, 5p

Absicherung:
1 C-Automat 16A, 1p
1 C-Automat 16A, 3p

Leitungseinführung oben u. unten:
je 1 x M12, 1 x M20, 2 x M32

Anschlussmöglichkeit:
für 2 Leitungen bis 5 x 25 mm²

Bestell-Nr. **89052**

Bestückung:
1 Schutzkontaktsteckdose 16A, 230V
1 CEE-Steckdose 16A, 400V, 5p

Absicherung:
1 FI 40/0,03A, 4p

Leitungseinführung oben u. unten:
je 1 x M12, 1 x M20, 2 x M25

Anschlussmöglichkeit:
für 1 Leitung 5 x 6 mm²

mit FI allstromsensitiv Typ B: 896234

Bestell-Nr. **89025**

Bestückung:
1 Schutzkontaktsteckdose 16A, 230V
1 CEE-Steckdose 16A, 400V, 5p

Absicherung:
1 Neozed D01, 1p
1 Neozed D01, 3p
1 FI 40/0,03A, 4p

Leitungseinführung oben u. unten:
je 1 x M12, 1 x M20, 2 x M40

Anschlussmöglichkeit:
für 2 Leitungen bis 5 x 25 mm²

mit FI allstromsensitiv Typ B: 896235

Bestell-Nr. **89053**

Bestückung:
1 Schutzkontaktsteckdose 16A, 230V
1 CEE-Steckdose 16A, 400V, 5p

Absicherung:
1 C-Automat 16A, 1p
1 FI 40/0,03A, 4p

Leitungseinführung oben u. unten:
je 1 x M12, 1 x M20, 2 x M32

Anschlussmöglichkeit:
für 2 Leitungen bis 5 x 25 mm²

mit FI allstromsensitiv Typ B: 896236

Bestell-Nr. **89042**

Bestückung:
1 Schutzkontaktsteckdose 16A, 230V
1 CEE-Steckdose 16A, 400V, 5p

Absicherung:
1 C-Automat 16A, 1p
1 C-Automat 16A, 3p
1 FI 40/0,03A, 4p

Leitungseinführung oben u. unten:
je 1 x M12, 1 x M20, 2 x M40

Anschlussmöglichkeit:
für 2 Leitungen bis 5 x 25 mm²

mit FI allstromsensitiv Typ B: 891495

Nicht aufgeführte Spannungen und Frequenzen auf Anfrage

Technische Informationen

- anschlussfertig verdrahtet
- Schutzart IP44
- alle Verteiler entsprechen der Norm DIN EN 61439 / IEC 61439

Bestell-Nr. **89147**

Bestückung:
2 Schutzkontaktsteckdosen 16A, 230V
1 CEE-Steckdose 16A, 400V, 5p

Leitungseinführung oben u. unten:
je 1 x M12, 1 x M20, 2 x M40

Anschlussmöglichkeit:
vorverdrahtet

Bestell-Nr. **89012**

Bestückung:
2 Schutzkontaktsteckdosen 16A, 230V
1 CEE-Steckdose 16A, 400V, 5p

Absicherung:
1 Neozed D01, 1p
1 Neozed D01, 3p

Leitungseinführung oben u. unten:
je 1 x M12, 1 x M20, 2 x M40

Anschlussmöglichkeit:
für 2 Leitungen bis 5 x 25 mm²

Bestell-Nr. **89044**

ab Lager

Bestückung:
2 Schutzkontaktsteckdosen 16A, 230V
1 CEE-Steckdose 16A, 400V, 5p

Absicherung:
2 Neozed D01, 1p
1 Neozed D01, 3p

Leitungseinführung oben u. unten:
je 1 x M12, 1 x M20, 2 x M40

Anschlussmöglichkeit:
für 2 Leitungen bis 5 x 25 mm²

Bestell-Nr. **89011**

ab Lager

Bestückung:
2 Schutzkontaktsteckdosen 16A, 230V
1 CEE-Steckdose 16A, 400V, 5p

Absicherung:
2 C-Automaten 16A, 1p
1 C-Automat 16A, 3p

Leitungseinführung oben u. unten:
je 1 x M12, 1 x M20, 2 x M40

Anschlussmöglichkeit:
für 2 Leitungen bis 5 x 25 mm²

Bestell-Nr. **89056**

Bestückung:
2 Schutzkontaktsteckdosen 16A, 230V
1 CEE-Steckdose 16A, 400V, 5p

Absicherung:
1 Neozed D01, 1p
1 Neozed D01, 3p
1 FI 40/0,03A, 4p

Leitungseinführung oben u. unten:
je 1 x M12, 1 x M20, 2 x M40

Anschlussmöglichkeit:
für 2 Leitungen bis 5 x 25 mm²

mit FI allstromsensitiv Typ B: 896237

Bestell-Nr. **89024**

Bestückung:
2 Schutzkontaktsteckdosen 16A, 230V
1 CEE-Steckdose 16A, 400V, 5p

Absicherung:
2 C-Automaten 16A, 1p
1 FI 40/0,03A, 4p

Leitungseinführung oben u. unten:
je 1 x M12, 1 x M20, 2 x M32

Anschlussmöglichkeit:
für 2 Leitungen bis 5 x 25 mm²

mit FI allstromsensitiv Typ B: 896238

Bestell-Nr. **89010**

ab Lager

Bestückung:
2 Schutzkontaktsteckdosen 16A, 230V
1 CEE-Steckdose 16A, 400V, 5p

Absicherung:
2 C-Automaten 16A, 1p
1 C-Automat 16A, 3p
1 FI 40/0,03A, 4p

Leitungseinführung oben u. unten:
je 1 x M12, 1 x M20, 2 x M40

Anschlussmöglichkeit:
für 2 Leitungen bis 5 x 25 mm²

mit FI allstromsensitiv Typ B: 89479

Bestell-Nr. **894639**

Bestückung:
1 Schutzkontaktsteckdose 16A, 230V
1 CEE-Steckdose 16A, 400V, 5p
1 Datendoppeldose RJ45 CAT 6a IP55

Absicherung:
1 C-Automat 16A, 1p
1 C-Automat 16A, 3p
1 FI 40/0,03A, 4p

Leitungseinführung oben u. unten:
je 2 x M20, 2 x M40

Anschlussmöglichkeit:
für 2 Leitung 5 x 25 mm²

mit FI allstromsensitiv Typ B: 896330

Technische Informationen

- anschlussfertig verdrahtet
- Schutzart IP44
- alle Verteiler entsprechen der Norm DIN EN 61439 / IEC 61439

Bestell-Nr. **89050**

Bestückung:
1 Schutzkontaktsteckdose 16A, 230V
1 CEE-Steckdose 32A, 400V, 5p

Absicherung:
1 Neozed D01, 1p
1 Neozed D02, 3p

Leitungseinführung oben u. unten:
je 1 x M12, 1 x M20, 2 x M40

Anschlussmöglichkeit:
für 2 Leitungen bis 5 x 25 mm²

Bestell-Nr. **89008**

Bestückung:
1 Schutzkontaktsteckdose 16A, 230V
1 CEE-Steckdose 32A, 400V, 5p

Absicherung:
1 C-Automat 16A, 1p

Leitungseinführung oben u. unten:
je 1 x M12, 1 x M20, 2 x M32

Anschlussmöglichkeit:
für 1 Leitung 5 x 6 mm²

Bestell-Nr. **89045**

Bestückung:
1 Schutzkontaktsteckdose 16A, 230V
1 CEE-Steckdose 32A, 400V, 5p

Absicherung:
1 C-Automat 16A, 1p
1 C-Automat 32A, 3p

Leitungseinführung oben u. unten:
je 1 x M12, 1 x M20, 2 x M40

Anschlussmöglichkeit:
für 2 Leitungen bis 5 x 25 mm²

Bestell-Nr. **89046**

Bestückung:
1 Schutzkontaktsteckdose 16A, 230V
1 CEE-Steckdose 32A, 400V, 5p

Absicherung:
1 C-Automat 16A, 1p
1 C-Automat 32A, 3p
1 FI 40/0,03A, 4p

Leitungseinführung oben u. unten:
je 1 x M12, 1 x M20, 2 x M40

Anschlussmöglichkeit:
für 2 Leitungen bis 5 x 25 mm²

mit FI allstromsensitiv Typ B: 891459

Bestell-Nr. **89059**

Bestückung:
2 Schutzkontaktsteckdosen 16A, 230V
1 CEE-Steckdose 32A, 400V, 5p

Absicherung:
1 Neozed D01, 1p
1 Neozed D02, 3p

Leitungseinführung oben u. unten:
je 1 x M12, 1 x M20, 2 x M40

Anschlussmöglichkeit:
für 2 Leitungen bis 5 x 25 mm²

Bestell-Nr. **89015**

Bestückung:
2 Schutzkontaktsteckdosen 16A, 230V
1 CEE-Steckdose 32A, 400V, 5p

Absicherung:
2 Neozed D01, 1p
1 Neozed D02, 3p

Leitungseinführung oben u. unten:
je 1 x M12, 1 x M20, 2 x M40

Anschlussmöglichkeit:
für 2 Leitungen bis 5 x 25 mm²

Bestell-Nr. **89014**

Bestückung:
2 Schutzkontaktsteckdosen 16A, 230V
1 CEE-Steckdose 32A, 400V, 5p

Absicherung:
2 C-Automaten 16A, 1p
1 C-Automat 32A, 3p

Leitungseinführung oben u. unten:
je 1 x M12, 1 x M20, 2 x M40

Anschlussmöglichkeit:
für 2 Leitungen bis 5 x 25 mm²

Bestell-Nr. **89027**

Bestückung:
2 Schutzkontaktsteckdosen 16A, 230V
1 CEE-Steckdose 32A, 400V, 5p

Absicherung:
1 Neozed D01, 1p
1 Neozed D02, 3p
1 FI 40/0,03A, 4p

Leitungseinführung oben u. unten:
je 1 x M12, 1 x M20, 2 x M40

Anschlussmöglichkeit:
für 2 Leitungen bis 5 x 25 mm²

mit FI allstromsensitiv Typ B: 896239

Nicht aufgeführte Spannungen und Frequenzen auf Anfrage

Technische Informationen

- anschlussfertig verdrahtet
- Schutzart IP44
- alle Verteiler entsprechen der Norm DIN EN 61439 / IEC 61439

Bestell-Nr. **89026**

Bestückung:
2 Schutzkontaktsteckdosen 16A, 230V
1 CEE-Steckdose 32A, 400V, 5p

Absicherung:
2 C-Automaten 16A, 1p
1 FI 40/0,03A, 4p

Leitungseinführung oben u. unten:
je 1 x M12, 1 x M20, 2 x M32

Anschlussmöglichkeit:
für 2 Leitungen bis 5 x 25 mm²

Bestell-Nr. **89013**

ab Lager

Bestückung:
2 Schutzkontaktsteckdosen 16A, 230V
1 CEE-Steckdose 32A, 400V, 5p

Absicherung:
2 C-Automaten 16A, 1p
1 C-Automat 32A, 3p
1 FI 40/0,03A, 4p

Leitungseinführung oben u. unten:
je 1 x M12, 1 x M20, 2 x M40

Anschlussmöglichkeit:
für 2 Leitungen bis 5 x 25 mm²

mit FI allstromsensitiv Typ B: 89549

Bestell-Nr. **89019**

Bestückung:
2 CEE-Steckdosen 16A, 400V, 5p

Absicherung:
2 Neozed D01, 3p

Leitungseinführung oben u. unten:
je 1 x M12, 1 x M20, 2 x M40

Anschlussmöglichkeit:
für 2 Leitungen bis 5 x 25 mm²

Bestell-Nr. **89018**

Bestückung:
2 CEE-Steckdosen 16A, 400V, 5p

Absicherung:
2 C-Automaten 16A, 3p

Leitungseinführung oben u. unten:
je 1 x M12, 1 x M20, 2 x M40

Anschlussmöglichkeit:
für 2 Leitungen bis 5 x 25 mm²

Bestell-Nr. **89017**

Bestückung:
2 CEE-Steckdosen 16A, 400V, 5p

Absicherung:
2 C-Automaten 16A, 3p
1 FI 40/0,03A, 4p

Leitungseinführung oben u. unten:
je 1 x M12, 1 x M20, 2 x M40

Anschlussmöglichkeit:
für 2 Leitungen bis 5 x 25 mm²

mit FI allstromsensitiv Typ B: 894749

Bestell-Nr. **89028**

Bestückung:
2 Schutzkontaktsteckdosen 16A, 230V
2 CEE-Steckdosen 16A, 400V, 5p

Leitungseinführung oben u. unten:
je 1 x M12, 1 x M20, 2 x M25

Anschlussmöglichkeit:
für 1 Leitung 3 x 4 mm² und
1 Leitung 5 x 4 mm²

Bestell-Nr. **896403**

Bestückung:
2 Schutzkontaktsteckdosen 16A, 230V
1 CEE-Steckdose 16A, 400V, 5p
2 RJ45 CAT 6a unter Betätigungsklappe, im gesteckten Zustand verschließbar

Leitungseinführung oben u. unten:
je 2 x M20, 1 x M25

Anschlussmöglichkeit:
für 1 Leitung bis 5 x 6 mm²

Bestell-Nr. **89022**

Bestückung:
1 CEE-Steckdose 16A, 400V, 5p
1 CEE-Steckdose 32A, 400V, 5p

Absicherung:
1 Neozed D01, 3p
1 Neozed D02, 3p

Leitungseinführung oben u. unten:
je 1 x M12, 1 x M20, 2 x M40

Anschlussmöglichkeit:
für 2 Leitungen bis 5 x 25 mm²

Technische Informationen

- anschlussfertig verdrahtet
- Schutzart IP44
- alle Verteiler entsprechen der Norm DIN EN 61439 / IEC 61439

Bestell-Nr. **89021**

Bestückung:
1 CEE-Steckdose 16A, 400V, 5p
1 CEE-Steckdose 32A, 400V, 5p

Absicherung:
1 C-Automat 16A, 3p
1 C-Automat 32A, 3p

Leitungseinführung oben u. unten:
je 1 x M12, 1 x M20, 2 x M40

Anschlussmöglichkeit:
für 2 Leitungen bis 5 x 25 mm²

Bestell-Nr. **89048**

Bestückung:
1 CEE-Steckdose 16A, 400V, 5p
1 CEE-Steckdose 32A, 400V, 5p

Absicherung:
1 C-Automat 16A, 3p
1 C-Automat 32A, 3p
1 FI 40/0,03A, 4p

Leitungseinführung oben u. unten:
je 1 x M12, 1 x M20, 2 x M40

Anschlussmöglichkeit:
für 2 Leitungen bis 5 x 25 mm²

mit FI allstromsensitiv Typ B: 892848

Bestell-Nr. **89029**

Bestückung:
2 Schutzkontaktsteckdosen 16A, 230V
1 CEE-Steckdose 16A, 400V, 5p
1 CEE-Steckdose 32A, 400V, 5p

Leitungseinführung oben u. unten:
je 1 x M25, 1 x M32

Anschlussmöglichkeit:
für 2 Leitungen bis 5 x 10 mm²

Bestell-Nr. **89039**

Bestückung:
3 Schutzkontaktsteckdosen 16A, 230V
1 CEE-Steckdose 16A, 400V, 5p
1 CEE-Steckdose 32A, 400V, 5p

Leitungseinführung oben u. unten:
je 2 x M25, 1 x M32

Anschlussmöglichkeit:
für 1 Leitung 3 x 4 mm², 1 Leitung 5 x 4 mm² und 1 Leitung 5 x 6 mm²

Bestell-Nr. **89023**

Bestückung:
2 CEE-Steckdosen 32A, 400V, 5p

Absicherung:
2 Neozed D02, 3p

Leitungseinführung oben u. unten:
je 1 x M12, 1 x M20, 2 x M40

Anschlussmöglichkeit:
für 2 Leitungen bis 5 x 25 mm²

Bestell-Nr. **89047**

Bestückung:
2 CEE-Steckdosen 32A, 400V, 5p

Absicherung:
2 C-Automaten 32A, 3p

Leitungseinführung oben u. unten:
je 1 x M12, 1 x M20, 2 x M40

Anschlussmöglichkeit:
für 2 Leitungen bis 5 x 25 mm²

Bestell-Nr. **890011**

Bestückung:
2 CEE-Steckdosen 32A, 400V, 5p

Absicherung:
2 C-Automaten 32A, 3p
1 FI 63/0,03A, 4p

Leitungseinführung oben u. unten:
je 1 x M12, 1 x M20, 2 x M40

Anschlussmöglichkeit:
für 2 Leitungen bis 5 x 25 mm²

mit FI allstromsensitiv Typ B: 893238

Bestell-Nr. **89030**

Bestückung:
2 Schutzkontaktsteckdosen 16A, 230V
2 CEE-Steckdosen 32A, 400V, 5p

Leitungseinführung oben u. unten:
je 1 x M25, 1 x M32

Anschlussmöglichkeit:
für 1 Leitung 3 x 6 mm² und
1 Leitung 5 x 10 mm²

Technische Informationen

- anschlussfertig verdrahtet
- Schutzart IP44
- alle Verteiler entsprechen der Norm DIN EN 61439 / IEC 61439

- Gehäuse aus hochwertigem, schlagfestem Kunststoff
- Gehäusedeckel anscharniert
- Oberteil zum Unterteil plombierbar
- mit Außen- und Innenbefestigung
- bedienerfreundliche OTC-Betätigungsklappe
- Deckelschrauben unverlierbar
- Oberteil gerade, CEE-Steckdosen geneigt
- alle CEE-Steckdosen mit schraubenloser, wartungsfreier
- QUICK-CONNECT-Anschlusstechnik
- Farben: Unterteil schwarz, Oberteil elektrograu (Gehäuseoberteil optional in den Farben gelb, rot oder blau)

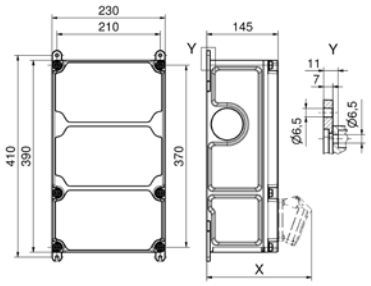

30 MB 206

Tiefenmaß X (in mm)

Bezeichnung	IP44	IP67	Bezeichnung	IP44	IP67
OTC-Klappe	180	180	CEE 16A 5p	207	205
Schutzk. Steckdose	162	205	CEE 32A 3p / 4p	211	213
CEE 16A 3p	200	200	CEE 32A 5p	213	214
CEE 16A 4p	204	202	CEE 63A 3p / 4p / 5p	229	231

Bestell-Nr. **890084**

Bestückung:
4 Schutzkontaktsteckdosen 16A, 230V
1 Datendoppeldose RJ45 CAT6a IP55

Absicherung:
4 C-Automaten 16A, 1p
1 FI 40/0,03A, 4p

Leitungseinführung oben u. unten:
je 2 x M20, 2 x M32

Anschlussmöglichkeit:
für 2 Leitungen bis 5 x 25 mm²

mit FI allstromsensitiv Typ B: 896241

Bestell-Nr. **894879**

Bestückung:
4 Schutzkontaktsteckdosen 16A, 230V
2 RJ45 CAT 6a unter Betätigungsklappe, im gesteckten Zustand verschließbar

Absicherung:
4 C-Automaten 16A, 1p
1 FI 40/0,03A, 4p

Leitungseinführung oben u. unten:
je 2 x M20, 2 x M40

Anschlussmöglichkeit:
für 2 Leitungen bis 5 x 25 mm²

mit FI allstromsensitiv Typ B: 896331

Bestell-Nr. **89084**

Bestückung:
6 Schutzkontaktsteckdosen 16A, 230V

Absicherung:
6 C-Automaten 16A, 1p
1 FI 40/0,03A, 4p

Leitungseinführung oben u. unten:
je 1 x M12, 1 x M20, 2 x M40

Anschlussmöglichkeit:
für 2 Leitungen bis 5 x 25 mm²

mit FI allstromsensitiv Typ B: 891664

Bestell-Nr. **89062**

Bestückung:
2 Schutzkontaktsteckdosen 16A, 230V
1 CEE-Steckdose 16A, 400V, 5p

Absicherung:
2 Neozed D01, 1p
1 Neozed D01, 3p
1 FI 40/0,03A, 4p

Leitungseinführung oben u. unten:
je 1 x M12, 1 x M20, 2 x M40

Anschlussmöglichkeit:
für 2 Leitungen bis 5 x 25 mm²

mit FI allstromsensitiv Typ B: 896244

Bestell-Nr. **890275**

Bestückung:
2 Schutzkontaktsteckdosen 16A, 230V
1 CEE-Steckdose 16A, 400V, 5p
1 Datendoppeldose RJ45 CAT6a IP55

Absicherung:
2 C-Automaten 16A, 1p
1 C-Automat 16A, 3p
1 FI 40/0,03A, 4p

Leitungseinführung oben u. unten:
je 2 x M20, 2 x M40

Anschlussmöglichkeit:
für 2 Leitungen bis 5 x 25 mm²

mit FI allstromsensitiv Typ B: 890130

Bestell-Nr. **890242**

Bestückung:
3 Schutzkontaktsteckdosen 16A, 230V
1 CEE-Steckdose 16A, 400V, 5p
1 Datendoppeldose RJ45 CAT6a IP55

Absicherung:
3 C-Automaten 16A, 1p
1 C-Automat 16A, 3p
1 FI 40/0,03A, 4p

Leitungseinführung oben u. unten:
je 2 x M20, 2 x M40

Anschlussmöglichkeit:
für 2 Leitungen bis 5 x 25 mm²

mit FI allstromsensitiv Typ B: 895225

Technische Informationen

- anschlussfertig verdrahtet
- Schutzart IP44
- alle Verteiler entsprechen der Norm DIN EN 61439 / IEC 61439

Bestell-Nr. **89082**

Bestückung:
4 Schutzkontaktsteckdosen 16A, 230V
1 CEE-Steckdose 16A, 400V, 5p

Absicherung:
4 C-Automaten 16A, 1p
1 C-Automat 16A, 3p
1 FI 40/0,03A, 4p

Leitungseinführung oben u. unten:
je 1 x M12, 1 x M20, 2 x M40

Anschlussmöglichkeit:
für 2 Leitungen bis 5 x 25 mm²

mit FI allstromsensitiv Typ B: 891682

Bestell-Nr. **896337**

Bestückung:
2 Schutzkontaktsteckdosen 16A, 230V
1 CEE-Steckdose 16A, 400V, 5p
2 RJ45 CAT 6a unter Betätigungsklappe, im gesteckten Zustand verschließbar

Absicherung:
2 C-Automaten 16A, 1p
1 C-Automat 16A, 3p
1 FI 40/0,03A, 4p

Leitungseinführung oben u. unten:
je 2 x M20, 2 x M40

Anschlussmöglichkeit:
für 2 Leitungen bis 5 x 25 mm²

mit FI allstromsensitiv Typ B: 896338

Bestell-Nr. **890278**

Bestückung:
2 Schutzkontaktsteckdosen 16A, 230V
1 CEE-Steckdose 32A, 400V, 5p
1 Datendoppeldose RJ45 CAT6a IP55

Absicherung:
2 C-Automaten 16A, 1p
1 C-Automat 32A, 3p
1 FI 40/0,03A, 4p

Leitungseinführung oben u. unten:
je 2 x M20, 2 x M40

Anschlussmöglichkeit:
für 2 Leitungen bis 5 x 25 mm²

mit FI allstromsensitiv Typ B: 896245

Bestell-Nr. **89088**

Bestückung:
4 Schutzkontaktsteckdosen 16A, 230V
1 CEE-Steckdose 32A, 400V, 5p

Absicherung:
2 C-Automaten 16A, 1p
1 C-Automat 32A, 3p
1 FI 40/0,03A, 4p

Leitungseinführung oben u. unten:
je 1 x M12, 1 x M20, 2 x M40

Anschlussmöglichkeit:
für 2 Leitungen bis 5 x 25 mm²

mit FI allstromsensitiv Typ B: 890494

Bestell-Nr. **89085**

Bestückung:
2 Schutzkontaktsteckdosen 16A, 230V
2 CEE-Steckdosen 16A, 400V, 5p

Absicherung:
2 Neozed D01, 1p
2 Neozed D01, 3p

Leitungseinführung oben u. unten:
je 1 x M12, 1 x M20, 2 x M40

Anschlussmöglichkeit:
für 2 Leitungen bis 5 x 25 mm²

ab Lager

Bestell-Nr. **89065**

Bestückung:
2 Schutzkontaktsteckdosen 16A, 230V
2 CEE-Steckdosen 16A, 400V, 5p

Absicherung:
2 C-Automaten 16A, 1p
2 C-Automaten 16A, 3p

Leitungseinführung oben u. unten:
je 1 x M12, 1 x M20, 2 x M40

Anschlussmöglichkeit:
für 2 Leitungen bis 5 x 25 mm²

Bestell-Nr. **89075**

Bestückung:
2 Schutzkontaktsteckdosen 16A, 230V
2 CEE-Steckdosen 16A, 400V, 5p

Absicherung:
2 C-Automaten 16A, 1p
2 C-Automaten 16A, 3p
1 FI 40/0,03A, 4p

Leitungseinführung oben u. unten:
je 1 x M12, 1 x M20, 2 x M40

Anschlussmöglichkeit:
für 2 Leitungen bis 5 x 25 mm²

mit FI allstromsensitiv Typ B: 89260

ab Lager

Bestell-Nr. **89087**

Bestückung:
3 Schutzkontaktsteckdosen 16A, 230V
1 CEE-Steckdose 16A, 400V, 5p

Absicherung:
3 C-Automaten 16A, 1p
1 C-Automat 16A, 3p

Leitungseinführung oben u. unten:
je 1 x M12, 1 x M20, 2 x M40

Anschlussmöglichkeit:
für 2 Leitungen bis 5 x 25 mm²

Nicht aufgeführte Spannungen und Frequenzen auf Anfrage

Technische Informationen

- anschlussfertig verdrahtet
- Schutzart IP44
- alle Verteiler entsprechen der Norm DIN EN 61439 / IEC 61439

Bestell-Nr. **89081**

Bestückung:
3 Schutzkontaktsteckdosen 16A, 230V
2 CEE-Steckdosen 16A, 400V, 5p

Absicherung:
3 C-Automaten 16A, 1p
2 C-Automaten 16A, 3p

Leitungseinführung oben u. unten:
je 1 x M12, 1 x M20, 2 x M40

Anschlussmöglichkeit:
für 2 Leitungen bis 5 x 25 mm²

Bestell-Nr. **89061**

Bestückung:
1 Schutzkontaktsteckdose 16A, 230V
1 CEE-Steckdose 16A, 400V, 5p
1 CEE-Steckdose 32A, 400V, 5p

Absicherung:
1 Neozed D01, 1p
1 Neozed D01, 3p
1 Neozed D02, 3p

Leitungseinführung oben u. unten:
je 1 x M12, 1 x M20, 2 x M40

Anschlussmöglichkeit:
für 2 Leitungen bis 5 x 25 mm²

Bestell-Nr. **89086**

Bestückung:
2 Schutzkontaktsteckdosen 16A, 230V
1 CEE-Steckdose 16A, 400V, 5p
1 CEE-Steckdose 32A, 400V, 5p

Absicherung:
2 Neozed D01, 1p
1 Neozed D01, 3p
1 Neozed D02, 3p

Leitungseinführung oben u. unten:
je 1 x M12, 1 x M20, 2 x M40

Anschlussmöglichkeit:
für 2 Leitungen bis 5 x 25 mm²

ab Lager

Bestell-Nr. **89067**

Bestückung:
2 Schutzkontaktsteckdosen 16A, 230V
1 CEE-Steckdose 16A, 400V, 5p
1 CEE-Steckdose 32A, 400V, 5p

Absicherung:
2 C-Automaten 16A, 1p
1 C-Automat 16A, 3p

Leitungseinführung oben u. unten:
je 1 x M12, 1 x M20, 2 x M40

Anschlussmöglichkeit:
für 2 Leitungen bis 5 x 25 mm²

Bestell-Nr. **89068**

Bestückung:
2 Schutzkontaktsteckdosen 16A, 230V
1 CEE-Steckdose 16A, 400V, 5p
1 CEE-Steckdose 32A, 400V, 5p

Absicherung:
2 C-Automaten 16A, 1p
1 C-Automat 16A, 3p
1 C-Automat 32A, 3p

Leitungseinführung oben u. unten:
je 1 x M12, 1 x M20, 2 x M40

Anschlussmöglichkeit:
für 2 Leitungen bis 5 x 25 mm²

ab Lager

Bestell-Nr. **89078**

Bestückung:
2 Schutzkontaktsteckdosen 16A, 230V
1 CEE-Steckdose 16A, 400V, 5p
1 CEE-Steckdose 32A, 400V, 5p

Absicherung:
2 Neozed D01, 1p
1 Neozed D01, 3p
1 FI 40/0,03A, 4p

Leitungseinführung oben u. unten:
je 1 x M12, 1 x M20, 2 x M40

Anschlussmöglichkeit:
für 2 Leitungen bis 5 x 25 mm²

mit FI allstromsensitiv Typ B: 892813

Bestell-Nr. **89066**

Bestückung:
2 Schutzkontaktsteckdosen 16A, 230V
1 CEE-Steckdose 16A, 400V, 5p
1 CEE-Steckdose 32A, 400V, 5p

Absicherung:
2 C-Automaten 16A, 1p
1 C-Automat 16A, 3p
1 FI 40/0,03A, 4p

Leitungseinführung oben u. unten:
je 1 x M12, 1 x M20, 2 x M40

Anschlussmöglichkeit:
für 2 Leitungen bis 5 x 25 mm²

mit FI allstromsensitiv Typ B: 892296

ab Lager

Bestell-Nr. **89076**

Bestückung:
2 Schutzkontaktsteckdosen 16A, 230V
1 CEE-Steckdose 16A, 400V, 5p
1 CEE-Steckdose 32A, 400V, 5p

Absicherung:
2 C-Automaten 16A, 1p
1 C-Automat 16A, 3p
1 C-Automat 32A, 3p
1 FI 40/0,03A, 4p

Leitungseinführung oben u. unten:
je 1 x M12, 1 x M20, 2 x M40

Anschlussmöglichkeit:
für 2 Leitungen bis 5 x 25 mm²

mit FI allstromsensitiv Typ B: 89496

ab Lager

Technische Informationen

- anschlussfertig verdrahtet
- Schutzart IP44
- alle Verteiler entsprechen der Norm DIN EN 61439 / IEC 61439

Bestell-Nr. **89077**

Bestückung:
2 Schutzkontaktsteckdosen 16A, 230V
1 CEE-Steckdose 16A, 400V, 5p
1 CEE-Steckdose 32A, 400V, 5p

Absicherung:
2 C-Automaten 16A, 1p
1 C-Automat 16A, 3p
1 C-Automat 32A, 3p
1 FI 63/0,03A, 4p

Leitungseinführung oben u. unten:
je 1 x M12, 1 x M20, 2 x M40

Anschlussmöglichkeit:
für 2 Leitungen bis 5 x 25 mm²

mit FI allstromsensitiv Typ B: 893552

Bestell-Nr. **890755**

Bestückung:
2 Schutzkontaktsteckdosen 16A, 230V
1 CEE-Steckdose 16A, 400V, 5p
1 CEE-Steckdose 32A, 400V, 5p
1 Datendoppeldose RJ45 CAT6a IP55

Absicherung:
2 C-Automaten 16A, 1p
1 C-Automat 16A, 3p
1 FI 40/0,03A, 4p

Leitungseinführung oben u. unten:
je 2 x M20, 2 x M40

Anschlussmöglichkeit:
für 2 Leitungen bis 5 x 25 mm²

mit FI allstromsensitiv Typ B: 896247

Bestell-Nr. **89072**

Bestückung:
3 Schutzkontaktsteckdosen 16A, 230V
1 CEE-Steckdose 16A, 400V, 5p
1 CEE-Steckdose 32A, 400V, 5p

Absicherung:
3 Neozed D01, 1p
1 Neozed D01, 3p

Leitungseinführung oben u. unten:
je 1 x M12, 1 x M20, 2 x M40

Anschlussmöglichkeit:
für 2 Leitungen bis 5 x 25 mm²

Bestell-Nr. **89071**

Bestückung:
3 Schutzkontaktsteckdosen 16A, 230V
1 CEE-Steckdose 16A, 400V, 5p
1 CEE-Steckdose 32A, 400V, 5p

Absicherung:
3 C-Automaten 16A, 1p
1 C-Automat 16A, 3p

Leitungseinführung oben u. unten:
je 1 x M12, 1 x M20, 2 x M40

Anschlussmöglichkeit:
für 2 Leitungen bis 5 x 25 mm²

Bestell-Nr. **89070**

Bestückung:
3 Schutzkontaktsteckdosen 16A, 230V
1 CEE-Steckdose 16A, 400V, 5p
1 CEE-Steckdose 32A, 400V, 5p

Absicherung:
3 C-Automaten 16A, 1p
1 C-Automat 16A, 3p
1 C-Automat 32A, 3p

Leitungseinführung oben u. unten:
je 1 x M12, 1 x M20, 2 x M40

Anschlussmöglichkeit:
für 2 Leitungen bis 5 x 25 mm²

ab Lager

Bestell-Nr. **89091**

Bestückung:
3 Schutzkontaktsteckdosen 16A, 230V
1 CEE-Steckdose 16A, 400V, 5p
1 CEE-Steckdose 32A, 400V, 5p

Absicherung:
3 C-Automaten 16A, 1p
1 C-Automat 16A, 3p
1 FI 40/0,03A, 4p

Leitungseinführung oben u. unten:
je 1 x M12, 1 x M20, 2 x M40

Anschlussmöglichkeit:
für 2 Leitungen bis 5 x 25 mm²

Bestell-Nr. **89083**

Bestückung:
4 Schutzkontaktsteckdosen 16A, 230V
1 CEE-Steckdose 16A, 400V, 5p
1 CEE-Steckdose 32A, 400V, 5p

Absicherung:
4 C-Automaten 16A, 1p
1 C-Automat 16A, 3p
1 C-Automat 32A, 3p

Leitungseinführung oben u. unten:
je 1 x M12, 1 x M20, 2 x M40

Anschlussmöglichkeit:
für 2 Leitungen bis 5 x 25 mm²

Bestell-Nr. **89092**

Bestückung:
1 Schutzkontaktsteckdose 16A, 230V
2 CEE-Steckdosen 16A, 230V, 3p
1 CEE-Steckdose 16A, 400V, 5p
1 CEE-Steckdose 32A, 400V, 5p

Absicherung:
3 C-Automaten 16A, 1p
1 C-Automat 16A, 3p
1 FI 40/0,03A, 4p

Leitungseinführung oben u. unten:
je 1 x M12, 1 x M20, 2 x M40

Anschlussmöglichkeit:
für 2 Leitungen bis 5 x 25 mm²

mit FI allstromsensitiv Typ B: 896250

Nicht aufgeführte Spannungen und Frequenzen auf Anfrage

Technische Informationen

- anschlussfertig verdrahtet
- Schutzart IP44
- alle Verteiler entsprechen der Norm DIN EN 61439 / IEC 61439

Bestell-Nr. **89069**

Bestückung:
2 Schutzkontaktsteckdosen 16A, 230V
2 CEE-Steckdosen 32A, 400V, 5p

Absicherung:
2 C-Automaten 16A, 1p
2 C-Automaten 32A, 3p

Leitungseinführung oben u. unten:
je 1 x M12, 1 x M20, 2 x M40

Anschlussmöglichkeit:
für 2 Leitungen bis 5 x 25 mm²

Bestell-Nr. **89089**

Bestückung:
3 Schutzkontaktsteckdosen 16A, 230V
2 CEE-Steckdosen 32A, 400V, 5p

Absicherung:
3 C-Automaten 16A, 1p
2 C-Automaten 32A, 3p

Leitungseinführung oben u. unten:
je 1 x M12, 1 x M20, 2 x M40

Anschlussmöglichkeit:
für 2 Leitungen bis 5 x 25 mm²

Bestell-Nr. **89060**

Bestückung:
3 CEE-Steckdosen 16A, 400V, 5p

Absicherung:
3 Neozed D01, 3p

Leitungseinführung oben u. unten:
je 1 x M12, 1 x M20, 2 x M40

Anschlussmöglichkeit:
für 2 Leitungen bis 5 x 25 mm²

Bestell-Nr. **89090**

Bestückung:
2 Schutzkontaktsteckdosen 16A, 230V
1 CEE-Steckdose 63A, 400V, 5p

Absicherung:
2 C-Automaten 16A, 1p
1 C-Automat 63A, 3p

Leitungseinführung oben u. unten:
je 1 x M12, 1 x M20, 2 x M40

Anschlussmöglichkeit:
für 2 Leitungen bis 5 x 25 mm²

Bestell-Nr. **89079**

Bestückung:
2 Schutzkontaktsteckdosen 16A, 230V
1 CEE-Steckdose 16A, 400V, 5p
1 CEE-Steckdose 63A, 400V, 5p

Absicherung:
2 C-Automaten 16A, 1p
1 C-Automat 16A, 3p
1 FI 63/0,03A, 4p

Leitungseinführung oben u. unten:
je 1 x M12, 1 x M20, 2 x M40

Anschlussmöglichkeit:
für 2 Leitungen bis 5 x 25 mm²

mit FI allstromsensitiv Typ B: 894918

Bestell-Nr. **89080**

Bestückung:
2 Schutzkontaktsteckdosen 16A, 230V
1 CEE-Steckdose 32A, 400V, 5p
1 CEE-Steckdose 63A, 400V, 5p

Absicherung:
2 C-Automaten 16A, 1p
1 C-Automat 32A, 3p
1 FI 63/0,03A, 4p

Leitungseinführung oben u. unten:
je 1 x M12, 1 x M20, 2 x M40

Anschlussmöglichkeit:
für 2 Leitungen bis 5 x 25 mm²

mit FI allstromsensitiv Typ B: 894917

Bestell-Nr. **89074**

Bestückung:
1 CEE-Steckdose 16A, 400V, 5p
1 CEE-Steckdose 32A, 400V, 5p
1 CEE-Steckdose 63A, 400V, 5p

Absicherung:
1 Neozed D01, 3p
1 Neozed D02, 3p

Leitungseinführung oben u. unten:
je 1 x M12, 1 x M20, 2 x M40

Anschlussmöglichkeit:
für 2 Leitungen bis 5 x 25 mm²

Bestell-Nr. **89073**

Bestückung:
1 CEE-Steckdose 16A, 400V, 5p
1 CEE-Steckdose 32A, 400V, 5p
1 CEE-Steckdose 63A, 400V, 5p

Absicherung:
1 C-Automat 16A, 3p
1 C-Automat 32A, 3p
1 FI 63/0,03A, 4p

Leitungseinführung oben u. unten:
je 1 x M12, 1 x M20, 2 x M40

Anschlussmöglichkeit:
für 2 Leitungen bis 5 x 25 mm²

mit FI allstromsensitiv Typ B: 893921

Technische Informationen

- anschlussfertig verdrahtet
- Schutzart IP44
- alle Verteiler entsprechen der Norm DIN EN 61439 / IEC 61439

- Gehäuse aus hochwertigem, schlagfestem Kunststoff
- Gehäusedeckel anscharniert
- Oberteil zum Unterteil plombierbar
- mit Außen- und Innenbefestigung
- bedienerfreundliche OTC-Betätigungsklappe
- Deckelschrauben unverlierbar
- Oberteil gerade, CEE-Steckdosen geneigt
- alle CEE-Steckdosen mit schraubenloser, wartungsfreier QUICK-CONNECT-Anschlusstechnik
- Farben: Unterteil schwarz, Oberteil elektrograu (Gehäuseoberteil optional in den Farben gelb, rot oder blau)

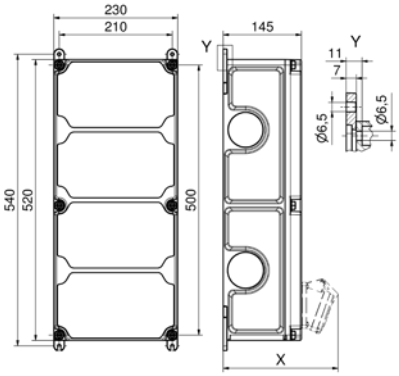

30 MB 205

Tiefenmaß X (in mm)

Bezeichnung	IP44	IP67
OTC-Klappe	180	180
Schutzk. Steckdose	162	205
CEE 16A 3p	200	200
CEE 16A 4p	204	202
CEE 16A 5p	207	205
CEE 32A 3p / 4p	211	213
CEE 32A 5p	213	214
CEE 63A 3p / 4p / 5p	229	231

Bestell-Nr. **890399**

Bestückung:
2 Schutzkontaktsteckdosen 16A, 230V
2 CEE-Steckdosen 16A, 400V, 5p
1 Datendoppeldose RJ45 CAT6a IP55

Absicherung:
2 C-Automaten 16A, 1p
2 C-Automaten 16A, 3p
1 FI 40/0,03A, 4p

Leitungseinführung oben u. unten:
je 2 x M20, 2 x M40

Anschlussmöglichkeit:
für 2 Leitungen bis 5 x 25 mm²

mit FI allstromsensitiv Typ B: 896044

Bestell-Nr. **89103**

Bestückung:
3 Schutzkontaktsteckdosen 16A, 230V
2 CEE-Steckdosen 16A, 400V, 5p

Absicherung:
3 Neozed D01, 1p
2 Neozed D01, 3p
1 FI 40/0,03A, 4p

Leitungseinführung oben u. unten:
je 1 x M12, 1 x M20, 2 x M40

Anschlussmöglichkeit:
für 2 Leitungen bis 5 x 25 mm²

mit FI allstromsensitiv Typ B: 896252

Bestell-Nr. **89098**

Bestückung:
3 Schutzkontaktsteckdosen 16A, 230V
2 CEE-Steckdosen 16A, 400V, 5p

Absicherung:
3 C-Automaten 16A, 1p
2 C-Automaten 16A, 3p
1 FI 40/0,03A, 4p

Leitungseinführung oben u. unten:
je 1 x M12, 1 x M20, 2 x M40

Anschlussmöglichkeit:
für 2 Leitungen bis 5 x 25 mm²

mit FI allstromsensitiv Typ B: 890566

Bestell-Nr. **89102**

Bestückung:
4 Schutzkontaktsteckdosen 16A, 230V
2 CEE-Steckdosen 16A, 400V, 5p

Absicherung:
4 C-Automaten 16A, 1p
2 Neozed D01, 3p
1 FI 40/0,03A, 4p

Leitungseinführung oben u. unten:
je 1 x M12, 1 x M20, 2 x M40

Anschlussmöglichkeit:
für 2 Leitungen bis 5 x 25 mm²

mit FI allstromsensitiv Typ B: 896253

Bestell-Nr. **89118**

Bestückung:
4 Schutzkontaktsteckdosen 16A, 230V
2 CEE-Steckdosen 16A, 400V, 5p

Absicherung:
4 C-Automaten 16A, 1p
2 C-Automaten 16A, 3p
1 FI 40/0,03A, 4p

Leitungseinführung oben u. unten:
je 1 x M12, 1 x M20, 2 x M40

Anschlussmöglichkeit:
für 2 Leitungen bis 5 x 25 mm²

mit FI allstromsensitiv Typ B: 891738

Bestell-Nr. **89647**

Bestückung:
2 Schutzkontaktsteckdosen 16A, 230V
1 CEE-Steckdose 16A, 400V, 5p
1 CEE-Steckdose 32A, 400V, 5p
1 Datendoppeldose RJ45 CAT6a IP55

Absicherung:
2 Neozed D01, 1p
1 Neozed D01, 3p
1 Neozed D02, 3p
1 FI 63/0,03A, 4p

Leitungseinführung oben u. unten:
je 2 x M20, 2 x M40

Anschlussmöglichkeit:
für 2 Leitungen bis 5 x 25 mm²

mit FI allstromsensitiv Typ B: 896254

Nicht aufgeführte Spannungen und Frequenzen auf Anfrage

Technische Informationen

- anschlussfertig verdrahtet
- Schutzart IP44
- alle Verteiler entsprechen der Norm DIN EN 61439 / IEC 61439

Bestell-Nr. **89330**

Bestückung:
2 Schutzkontaktsteckdosen 16A, 230V
1 CEE-Steckdose 16A, 400V, 5p
1 CEE-Steckdose 32A, 400V, 5p
1 Datendoppeldose RJ45 CAT6a IP55

Absicherung:
2 C-Automaten 16A, 1p
1 C-Automat 16A, 3p
1 C-Automat 32A, 3p
1 FI 40/0,03A, 4p

Leitungseinführung oben u. unten:
je 2 x M20, 2 x M40

Anschlussmöglichkeit:
für 2 Leitungen bis 5 x 25 mm²

mit FI allstromsensitiv Typ B: 896255

Bestell-Nr. **896342**

Bestückung:
2 Schutzkontaktsteckdosen 16A, 230V
1 CEE-Steckdose 16A, 400V, 5p
1 CEE-Steckdose 32A, 400V, 5p
2 Datenbetätigungsklappen mit je 4 Leerplätzen

Absicherung:
2 C-Automaten 16A, 1p
1 C-Automat 16A, 3p
1 C-Automat 32A, 3p
1 FI 40/0,03A, 4p

Leitungseinführung oben u. unten:
je 2 x M20, 2 x M40

Anschlussmöglichkeit:
für 2 Leitungen bis 5 x 25 mm²

mit FI allstromsensitiv Typ B: 896343

Bestell-Nr. **890297**

Bestückung:
3 Schutzkontaktsteckdosen 16A, 230V
1 CEE-Steckdosen 16A, 400V, 5p
1 CEE-Steckdosen 32A, 400V, 5p
1 Datendoppeldose RJ45 CAT6a IP55

Absicherung:
3 C-Automaten 16A, 1p
1 C-Automat 16A, 3p
1 C-Automat 32A, 3p
1 FI 63/0,03A, 4p

Leitungseinführung oben u. unten:
je 2 x M20, 2 x M40

Anschlussmöglichkeit:
für 2 Leitungen bis 5 x 25 mm²

mit FI allstromsensitiv Typ B: 895990

Bestell-Nr. **89146**

Bestückung:
2 Schutzkontaktsteckdosen 16A, 230V
2 CEE-Steckdosen 32A, 400V, 5p

Absicherung:
2 Neozed D01, 1p
2 Neozed D02, 3p

Leitungseinführung oben u. unten:
je 1 x M12, 1 x M20, 2 x M40

Anschlussmöglichkeit:
für 2 Leitungen bis 5 x 25 mm²

Bestell-Nr. **89107**

Bestückung:
3 Schutzkontaktsteckdosen 16A, 230V
2 CEE-Steckdosen 32A, 400V, 5p

Absicherung:
3 C-Automaten 16A, 1p
2 C-Automaten 32A, 3p
1 FI 63/0,03A, 4p

Leitungseinführung oben u. unten:
je 1 x M12, 1 x M20, 2 x M40

Anschlussmöglichkeit:
für 2 Leitungen bis 5 x 25 mm²

mit FI allstromsensitiv Typ B: 890994

Bestell-Nr. **89106**

Bestückung:
2 Schutzkontaktsteckdosen 16A, 230V
3 CEE-Steckdosen 16A, 400V, 5p

Absicherung:
2 C-Automaten 16A, 1p
3 C-Automaten 16A, 3p
1 FI 63/0,03A, 4p

Leitungseinführung oben u. unten:
je 1 x M12, 1 x M20, 2 x M40

Anschlussmöglichkeit:
für 2 Leitungen bis 5 x 25 mm²

mit FI allstromsensitiv Typ B: 894295

Bestell-Nr. **89111**

Bestückung:
4 Schutzkontaktsteckdosen 16A, 230V
3 CEE-Steckdose 16A, 400V, 5p

Absicherung:
4 C-Automaten 16A, 1p
3 C-Automaten 16A, 3p

Leitungseinführung oben u. unten:
je 1 x M12, 1 x M20, 2 x M40

Anschlussmöglichkeit:
für 2 Leitungen bis 5 x 25 mm²

Bestell-Nr. **89093**

Bestückung:
4 CEE-Steckdosen 16A, 400V, 5p

Absicherung:
4 Neozed D01, 3p

Leitungseinführung oben u. unten:
je 1 x M12, 1 x M20, 2 x M40

Anschlussmöglichkeit:
für 2 Leitungen bis 5 x 25 mm²

Technische Informationen

- anschlussfertig verdrahtet
- Schutzart IP44
- alle Verteiler entsprechen der Norm DIN EN 61439 / IEC 61439

Bestell-Nr. **896404**

Bestückung:
2 Schutzkontaktsteckdosen 16A, 230V
1 CEE-Steckdose 16A, 400V, 5p
1 CEE-Steckdose 32A, 400V, 5p
1 Überspannungsableiter Typ 2

Absicherung:
2 C-Automaten 16A, 1p
1 C-Automat 16A, 3p
1 C-Automat 32A, 3p
1 FI 63/0,03A, 4p

Leitungseinführung oben u. unten:
je 1 x M12, 1 x M20, 2 x M40

Anschlussmöglichkeit:
für 2 Leitungen bis 5 x 25 mm²

mit FI allstromsensitiv Typ B: 896405

Bestell-Nr. **89094**

Bestückung:
2 Schutzkontaktsteckdosen 16A, 230V
1 CEE-Steckdose 16A, 400V, 5p
1 CEE-Steckdose 32A, 400V, 5p

Absicherung:
2 Neozed D01, 1p
1 Neozed D01, 3p
1 Neozed D02, 3p
1 FI 63/0,03A, 4p

Leitungseinführung oben u. unten:
je 1 x M12, 1 x M20, 2 x M40

Anschlussmöglichkeit:
für 2 Leitungen bis 5 x 25 mm²

mit FI allstromsensitiv Typ B: 891235

Bestell-Nr. **89100**

Bestückung:
3 Schutzkontaktsteckdosen 16A, 230V
1 CEE-Steckdose 16A, 400V, 5p
1 CEE-Steckdose 32A, 400V, 5p

Absicherung:
3 Neozed D01, 1p
1 Neozed D01, 3p
1 Neozed D02, 3p

Leitungseinführung oben u. unten:
je 1 x M12, 1 x M20, 2 x M40

Anschlussmöglichkeit:
für 2 Leitungen bis 5 x 25 mm²

Bestell-Nr. **89104**

Bestückung:
3 Schutzkontaktsteckdosen 16A, 230V
1 CEE-Steckdose 16A, 400V, 5p
1 CEE-Steckdose 32A, 400V, 5p

Absicherung:
3 Neozed D01, 1p
1 Neozed D01, 3p
1 Neozed D02, 3p
1 FI 40/0,03A, 4p

Leitungseinführung oben u. unten:
je 1 x M12, 1 x M20, 2 x M40

Anschlussmöglichkeit:
für 2 Leitungen bis 5 x 25 mm²

mit FI allstromsensitiv Typ B: 896257

Bestell-Nr. 89116

Bestückung:
3 Schutzkontaktsteckdosen 16A, 230V
1 CEE-Steckdose 16A, 400V, 5p
1 CEE-Steckdose 32A, 400V, 5p

Absicherung:
3 C-Automaten 16A, 1p
1 C-Automat 16A, 3p
1 C-Automat 32A, 3p
1 FI 40/0,03A, 4p

Leitungseinführung oben u. unten:
je 1 x M12, 1 x M20, 2 x M40

Anschlussmöglichkeit:
für 2 Leitungen bis 5 x 25 mm²

mit FI allstromsensitiv Typ B: 89968

Bestell-Nr. **89099**

Bestückung:
3 Schutzkontaktsteckdosen 16A, 230V
1 CEE-Steckdose 16A, 400V, 5p
1 CEE-Steckdose 32A, 400V, 5p

Absicherung:
3 C-Automaten 16A, 1p
1 C-Automat 16A, 3p
1 C-Automat 32A, 3p
1 FI 63/0,03A, 4p

Leitungseinführung oben u. unten:
je 1 x M12, 1 x M20, 2 x M40

Anschlussmöglichkeit:
für 2 Leitungen bis 5 x 25 mm²

mit FI allstromsensitiv Typ B: 890371

Bestell-Nr. **89101**

Bestückung:
4 Schutzkontaktsteckdosen 16A, 230V
1 CEE-Steckdose 16A, 400V, 5p
1 CEE-Steckdose 32A, 400V, 5p

Absicherung:
4 C-Automaten 16A, 1p
1 C-Automat 16A, 3p
1 C-Automat 32A, 3p
1 FI 40/0,03A, 4p

Leitungseinführung oben u. unten:
je 1 x M12, 1 x M20, 2 x M40

Anschlussmöglichkeit:
für 2 Leitungen bis 5 x 25 mm²

mit FI allstromsensitiv Typ B: 891549

Bestell-Nr. **89097**

Bestückung:
2 Schutzkontaktsteckdosen 16A, 230V
2 CEE-Steckdosen 16A, 400V, 5p
1 CEE-Steckdose 32A, 400V, 5p

Absicherung:
2 Neozed D01, 1p
2 Neozed D01, 3p
1 Neozed D02, 3p

Leitungseinführung oben u. unten:
je 1 x M12, 1 x M20, 2 x M40

Anschlussmöglichkeit:
für 2 Leitungen bis 5 x 25 mm²

Nicht aufgeführte Spannungen und Frequenzen auf Anfrage

Technische Informationen

- anschlussfertig verdrahtet
- Schutzart IP44
- alle Verteiler entsprechen der Norm DIN EN 61439 / IEC 61439

Bestell-Nr. **89096**

Bestückung:
2 Schutzkontaktsteckdosen 16A, 230V
2 CEE-Steckdosen 16A, 400V, 5p
1 CEE-Steckdose 32A, 400V, 5p

Absicherung:
2 C-Automaten 16A, 1p
2 C-Automaten 16A, 3p
1 C-Automat 32A, 3p

Leitungseinführung oben u. unten:
je 1 x M12, 1 x M20, 2 x M40

Anschlussmöglichkeit:
für 2 Leitungen bis 5 x 25 mm²

Bestell-Nr. **89108**

Bestückung:
2 Schutzkontaktsteckdosen 16A, 230V
2 CEE-Steckdosen 16A, 400V, 5p
1 CEE-Steckdose 32A, 400V, 5p

Absicherung:
2 C-Automaten 16A, 1p
2 C-Automaten 16A, 3p
1 C-Automat 32A, 3p
1 FI 63/0,03A, 4p

Leitungseinführung oben u. unten:
je 1 x M12, 1 x M20, 2 x M40

Anschlussmöglichkeit:
für 2 Leitungen bis 5 x 25 mm²

mit FI allstromsensitiv Typ B: 892602

Bestell-Nr. **89112**

Bestückung:
4 Schutzkontaktsteckdosen 16A, 230V
2 CEE-Steckdosen 16A, 400V, 5p
1 CEE-Steckdose 32A, 400V, 5p

Absicherung:
4 C-Automaten 16A, 1p
2 C-Automaten 16A, 3p
1 C-Automat 32A, 3p

Leitungseinführung oben u. unten:
je 1 x M12, 1 x M20, 2 x M40

Anschlussmöglichkeit:
für 2 Leitungen bis 5 x 25 mm²

Bestell-Nr. **89109**

Bestückung:
2 Schutzkontaktsteckdosen 16A, 230V
1 CEE-Steckdose 16A, 400V, 5p
1 CEE-Steckdose 63A, 400V, 5p

Absicherung:
2 C-Automaten 16A, 1p
1 C-Automat 16A, 3p
1 Neozed D02, 3p
1 FI 63/0,03A, 4p

Leitungseinführung oben u. unten:
je 1 x M12, 1 x M20, 2 x M40

Anschlussmöglichkeit:
für 2 Leitungen bis 5 x 25 mm²

mit FI allstromsensitiv Typ B: 896259

Bestell-Nr. **89110**

Bestückung:
1 Schutzkontaktsteckdose 16A, 230V
1 CEE-Steckdose 16A, 400V, 5p
1 CEE-Steckdose 32A, 400V, 5p
1 CEE-Steckdose 63A, 400V, 5p

Absicherung:
1 C-Automat 16A, 1p
1 C-Automat 16A, 3p
1 C-Automat 32A, 3p
1 FI 63/0,03A, 4p

Leitungseinführung oben u. unten:
je 1 x M12, 1 x M20, 2 x M40

Anschlussmöglichkeit:
für 2 Leitungen bis 5 x 25 mm²

mit FI allstromsensitiv Typ B: 896262

Bestell-Nr. **89117**

Bestückung:
2 Schutzkontaktsteckdosen 16A, 230V
1 CEE-Steckdose 16A, 400V, 5p
1 CEE-Steckdose 32A, 400V, 5p
1 CEE-Steckdose 63A, 400V, 5p

Absicherung:
2 Neozed D01, 1p
1 Neozed D01, 3p
1 Neozed D02, 3p

Leitungseinführung oben u. unten:
je 1 x M12, 1 x M20, 2 x M40

Anschlussmöglichkeit:
für 2 Leitungen bis 5 x 25 mm²

Bestell-Nr. **89115**

Bestückung:
2 Schutzkontaktsteckdosen 16A, 230V
1 CEE-Steckdose 16A, 400V, 5p
1 CEE-Steckdose 32A, 400V, 5p
1 CEE-Steckdose 63A, 400V, 5p

Absicherung:
2 C-Automaten 16A, 1p
1 C-Automat 16A, 3p
1 C-Automat 32A, 3p
1 C-Automat 63A, 3p

Leitungseinführung oben u. unten:
je 1 x M12, 1 x M20, 2 x M40

Anschlussmöglichkeit:
für 2 Leitungen bis 5 x 25 mm²

Bestell-Nr. **89095**

Bestückung:
2 Schutzkontaktsteckdosen 16A, 230V
1 CEE-Steckdose 16A, 400V, 5p
1 CEE-Steckdose 32A, 400V, 5p
1 CEE-Steckdose 63A, 400V, 5p

Absicherung:
2 C-Automaten 16A, 1p
1 C-Automat 16A, 3p
1 C-Automat 32A, 3p
1 FI 63/0,03A, 4p

Leitungseinführung oben u. unten:
je 1 x M12, 1 x M20, 2 x M40

Anschlussmöglichkeit:
für 2 Leitungen bis 5 x 25 mm²

mit FI allstromsensitiv Typ B: 891734

Technische Informationen

- anschlussfertig verdrahtet
- Schutzart IP44
- alle Verteiler entsprechen der Norm DIN EN 61439 / IEC 61439

- Gehäuse aus hochwertigem, schlagfestem Kunststoff
- Gehäusedeckel anscharniert
- Oberteil zum Unterteil plombierbar
- mit Außen- und Innenbefestigung
- bedienerfreundliche OTC-Betätigungsklappe
- Deckelschrauben unverlierbar
- Oberteil gerade, CEE-Steckdosen geneigt
- alle CEE-Steckdosen mit schraubenloser, wartungsfreier QUICK-CONNECT-Anschlusstechnik
- Farben: Unterteil schwarz, Oberteil elektrograu (Gehäuseoberteil optional in den Farben gelb, rot oder blau)

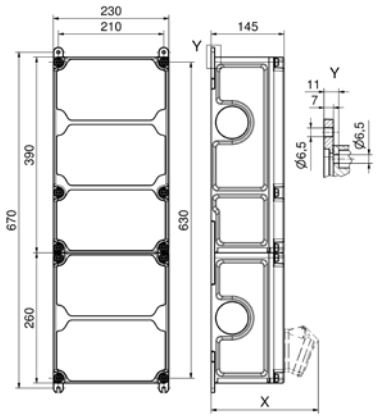

30 MB 204

Tiefenmaß X (in mm)

Bezeichnung	IP44	IP67
OTC-Klappe	180	180
Schutzk. Steckdose	162	205
CEE 16A 3p	200	200
CEE 16A 4p	204	202
CEE 16A 5p	207	205
CEE 32A 3p / 4p	211	213
CEE 32A 5p	213	214
CEE 63A 3p / 4p / 5p	229	231

Bestell-Nr. **89137**

Bestückung:
6 Schutzkontaktsteckdosen 16A, 230V
2 CEE-Steckdosen 16A, 400V, 5p

Absicherung:
6 C-Automaten 16A, 1p
2 Neozed D01, 3p
1 FI 40/0,03A, 4p

Leitungseinführung oben u. unten:
je 1 x M12, 1 x M20, 2 x M40

Anschlussmöglichkeit:
für 2 Leitungen bis 5 x 25 mm²

mit FI allstromsensitiv Typ B: 895719

Bestell-Nr. **89127**

Bestückung:
4 Schutzkontaktsteckdosen 16A, 230V
3 CEE-Steckdosen 16A, 400V, 5p

Absicherung:
4 C-Automaten 16A, 1p
3 C-Automaten 16A, 3p
1 FI 63/0,03A, 4p

Leitungseinführung oben u. unten:
je 1 x M12, 1 x M20, 2 x M40

Anschlussmöglichkeit:
für 2 Leitungen bis 5 x 25 mm²

mit FI allstromsensitiv Typ B: 89279

ab Lager

Bestell-Nr. **89122**

Bestückung:
6 CEE-Steckdosen 16A, 230V, 3p

Absicherung:
6 C-Automaten 16A, 1p
6 FI 25/0,03A, 2p

Leitungseinführung oben u. unten:
je 1 x M12, 1 x M20, 2 x M40

Anschlussmöglichkeit:
für 2 Leitungen bis 5 x 25 mm²

Nicht für Camping / Marina-Bereich geeignet

Bestell-Nr. **89120**

Bestückung:
6 Schutzkontaktsteckdosen 16A, 230V
1 CEE-Steckdose 16A, 400V, 5p
1 CEE-Steckdose 32A, 400V, 5p

Absicherung:
6 C-Automaten 16A, 1p
1 C-Automat 16A, 3p
1 C-Automat 32A, 3p
1 FI 63/0,03A, 4p

Leitungseinführung oben u. unten:
je 1 x M12, 1 x M20, 2 x M40

Anschlussmöglichkeit:
für 2 Leitungen bis 5 x 25 mm²

mit FI allstromsensitiv Typ B: 891567

Bestell-Nr. **89139**

Bestückung:
3 Schutzkontaktsteckdosen 16A, 230V
1 CEE-Steckdose 16A, 230V, 3p
1 CEE-Steckdose 16A, 400V, 5p
1 CEE-Steckdose 32A, 400V, 5p

Absicherung:
4 Neozed D01, 1p
1 Neozed D01, 3p
1 Neozed D02, 3p
1 FI 63/0,03A, 4p

Leitungseinführung oben u. unten:
je 1 x M12, 1 x M20, 2 x M40

Anschlussmöglichkeit:
für 2 Leitungen bis 5 x 25 mm²

mit FI allstromsensitiv Typ B: 896263

Bestell-Nr. **89140**

Bestückung:
3 Schutzkontaktsteckdosen 16A, 230V
2 CEE-Steckdosen 16A, 400V, 5p
1 CEE-Steckdose 32A, 400V, 5p

Absicherung:
3 Neozed D01, 1p
2 Neozed D01, 3p
1 Neozed D02, 3p

Leitungseinführung oben u. unten:
je 1 x M12, 1 x M20, 2 x M40

Anschlussmöglichkeit:
für 2 Leitungen bis 5 x 25 mm²

Technische Informationen

- anschlussfertig verdrahtet
- Schutzart IP44
- alle Verteiler entsprechen der Norm DIN EN 61439 / IEC 61439

Bestell-Nr. **89119**

Bestückung:
4 Schutzkontaktsteckdosen 16A, 230V
2 CEE-Steckdosen 16A, 400V, 5p
1 CEE-Steckdose 32A, 400V, 5p

Absicherung:
4 C-Automaten 16A, 1p
2 C-Automaten 16A, 3p
1 C-Automat 32A, 3p
1 FI 63/0,03A, 4p

Leitungseinführung oben u. unten:
je 1 x M12, 1 x M20, 2 x M40

Anschlussmöglichkeit:
für 2 Leitungen bis 5 x 25 mm²

mit FI allstromsensitiv Typ B: 890995

Bestell-Nr. **89141**

Bestückung:
3 Schutzkontaktsteckdosen 16A, 230V
1 CEE-Steckdose 16A, 400V, 5p
2 CEE-Steckdosen 32A, 400V, 5p

Absicherung:
3 Neozed D01, 1p
1 Neozed D01, 3p
2 Neozed D02, 3p

Leitungseinführung oben u. unten:
je 1 x M12, 1 x M20, 2 x M40

Anschlussmöglichkeit:
für 2 Leitungen bis 5 x 25 mm²

Bestell-Nr. **89130**

Bestückung:
4 Schutzkontaktsteckdosen 16A, 230V
1 CEE-Steckdose 16A, 400V, 5p
2 CEE-Steckdosen 32A, 400V, 5p

Absicherung:
4 C-Automaten 16A, 1p
1 C-Automat 16A, 3p
2 C-Automaten 32A, 3p
1 FI 63/0,03A, 4p

Leitungseinführung oben u. unten:
je 1 x M12, 1 x M20, 2 x M40

Anschlussmöglichkeit:
für 2 Leitungen bis 5 x 25 mm²

mit FI allstromsensitiv Typ B: 892520

Bestell-Nr. **89131**

Bestückung:
4 Schutzkontaktsteckdosen 16A, 230V
3 CEE-Steckdosen 32A, 400V, 5p

Absicherung:
4 C-Automaten 16A, 1p
3 C-Automaten 32A, 3p
1 FI 63/0,03A, 4p

Leitungseinführung oben u. unten:
je 1 x M12, 1 x M20, 2 x M40

Anschlussmöglichkeit:
für 2 Leitungen bis 5 x 25 mm²

mit FI allstromsensitiv Typ B: 896264

Bestell-Nr. **89135**

Bestückung:
2 Schutzkontaktsteckdosen 16A, 230V
2 CEE-Steckdosen 16A, 400V, 5p
2 CEE-Steckdosen 32A, 400V, 5p

Absicherung:
2 C-Automaten 16A, 1p
2 C-Automaten 16A, 3p
2 C-Automaten 32A, 3p
1 FI 63/0,03A, 4p

Leitungseinführung oben u. unten:
je 1 x M12, 1 x M20, 2 x M40

Anschlussmöglichkeit:
für 2 Leitungen bis 5 x 25 mm²

mit FI allstromsensitiv Typ B: 892974

Bestell-Nr. **89142**

Bestückung:
3 Schutzkontaktsteckdosen 16A, 230V
2 CEE-Steckdosen 16A, 400V, 5p
2 CEE-Steckdosen 32A, 400V, 5p

Absicherung:
3 C-Automaten 16A, 1p
2 C-Automaten 16A, 3p
2 C-Automaten 32A, 3p
1 FI 63/0,03A, 4p

Leitungseinführung oben u. unten:
je 1 x M12, 1 x M20, 2 x M40

Anschlussmöglichkeit:
für 2 Leitungen bis 5 x 25 mm²

mit FI allstromsensitiv Typ B: 894045

Bestell-Nr. **89121**

Bestückung:
2 Schutzkontaktsteckdosen 16A, 230V
1 CEE-Steckdose 16A, 400V, 5p
1 CEE-Steckdose 32A, 400V, 5p
1 CEE-Steckdose 63A, 400V, 5p

Absicherung:
2 Neozed D01, 1p
1 Neozed D01, 3p
2 Neozed D02, 3p

Leitungseinführung oben u. unten:
je 1 x M12, 1 x M20, 2 x M40

Anschlussmöglichkeit:
für 2 Leitungen bis 5 x 25 mm²

Bestell-Nr. **89136**

Bestückung:
2 Schutzkontaktsteckdosen 16A, 230V
1 CEE-Steckdose 16A, 400V, 5p
1 CEE-Steckdose 32A, 400V, 5p
1 CEE-Steckdose 63A, 400V, 5p

Absicherung:
2 C-Automaten 16A, 1p
1 Neozed D01, 3p
2 Neozed D02, 3p
1 FI 25/0,03A, 2p (für Schutzk.)

Leitungseinführung oben u. unten:
je 1 x M12, 1 x M20, 2 x M40

Anschlussmöglichkeit:
für 2 Leitungen bis 5 x 25 mm²

Technische Informationen

- anschlussfertig verdrahtet
- Schutzart IP44
- alle Verteiler entsprechen der Norm DIN EN 61439 / IEC 61439

Bestell-Nr. **89123**

Bestückung:
2 Schutzkontaktsteckdosen 16A, 230V
1 CEE-Steckdose 16A, 400V, 5p
1 CEE-Steckdose 32A, 400V, 5p
1 CEE-Steckdose 63A, 400V, 5p

Absicherung:
2 C-Automaten 16A, 1p
1 C-Automat 16A, 3p
1 C-Automat 32A, 3p
1 Neozed D02, 3p
1 FI 63/0,03A, 4p

Leitungseinführung oben u. unten:
je 1 x M12, 1 x M20, 2 x M40

Anschlussmöglichkeit:
für 2 Leitungen bis 5 x 25 mm²

mit FI allstromsensitiv Typ B: 896266

Bestell-Nr. **89126**

Bestückung:
3 Schutzkontaktsteckdosen 16A, 230V
1 CEE-Steckdose 16A, 400V, 5p
1 CEE-Steckdose 32A, 400V, 5p
1 CEE-Steckdose 63A, 400V, 5p

Absicherung:
3 Neozed D01, 1p
1 Neozed D01, 3p
2 Neozed D02, 3p

Leitungseinführung oben u. unten:
je 1 x M12, 1 x M20, 2 x M40

Anschlussmöglichkeit:
für 2 Leitungen bis 5 x 25 mm²

Bestell-Nr. **89125**

Bestückung:
3 Schutzkontaktsteckdosen 16A, 230V
1 CEE-Steckdose 16A, 400V, 5p
1 CEE-Steckdose 32A, 400V, 5p
1 CEE-Steckdose 63A, 400V, 5p

Absicherung:
3 C-Automaten 16A, 1p
1 C-Automat 16A, 3p
1 C-Automat 32A, 3p
1 Neozed D02, 3p

Leitungseinführung oben u. unten:
je 1 x M12, 1 x M20, 2 x M40

Anschlussmöglichkeit:
für 2 Leitungen bis 5 x 25 mm²

Bestell-Nr. **89124**

Bestückung:
3 Schutzkontaktsteckdosen 16A, 230V
1 CEE-Steckdose 16A, 400V, 5p
1 CEE-Steckdose 32A, 400V, 5p
1 CEE-Steckdose 63A, 400V, 5p

Absicherung:
3 C-Automaten 16A, 1p
1 C-Automat 16A, 3p
1 C-Automat 32A, 3p
1 FI 63/0,03A, 4p

Leitungseinführung oben u. unten:
je 1 x M12, 1 x M20, 2 x M40

Anschlussmöglichkeit:
für 2 Leitungen bis 5 x 25 mm²

mit FI allstromsensitiv Typ B: 891312

Bestell-Nr. **89145**

Bestückung:
4 Schutzkontaktsteckdosen 16A, 230V
1 CEE-Steckdose 16A, 400V, 5p
1 CEE-Steckdose 32A, 400V, 5p
1 CEE-Steckdose 63A, 400V, 5p

Absicherung:
4 Neozed D01, 1p
1 Neozed D01, 3p
1 Neozed D02, 3p

Leitungseinführung oben u. unten:
je 1 x M12, 1 x M20, 2 x M40

Anschlussmöglichkeit:
für 2 Leitungen bis 5 x 25 mm²

Bestell-Nr. **89132**

Bestückung:
4 Schutzkontaktsteckdosen 16A, 230V
1 CEE-Steckdose 16A, 400V, 5p
1 CEE-Steckdose 32A, 400V, 5p
1 CEE-Steckdose 63A, 400V, 5p

Absicherung:
4 Neozed D01, 1p
1 Neozed D01, 3p
1 Neozed D02, 3p
1 FI 63/0,03A, 4p

Leitungseinführung oben u. unten:
je 1 x M12, 1 x M20, 2 x M40

Anschlussmöglichkeit:
für 2 Leitungen bis 5 x 25 mm²

mit FI allstromsensitiv Typ B: 896344

Bestell-Nr. **89144**

Bestückung:
4 Schutzkontaktsteckdosen 16A, 230V
1 CEE-Steckdose 16A, 400V, 5p
1 CEE-Steckdose 32A, 400V, 5p
1 CEE-Steckdose 63A, 400V, 5p

Absicherung:
4 C-Automaten 16A, 1p
1 C-Automat 16A, 3p
1 C-Automat 32A, 3p
1 FI 63/0,03A, 4p

Leitungseinführung oben u. unten:
je 1 x M12, 1 x M20, 2 x M40

Anschlussmöglichkeit:
für 2 Leitungen bis 5 x 25 mm²

mit FI allstromsensitiv Typ B: 892272

Bestell-Nr. **89143**

Bestückung:
4 Schutzkontaktsteckdosen 16A, 230V
1 CEE-Steckdose 16A, 400V, 5p
1 CEE-Steckdose 32A, 400V, 5p
1 CEE-Steckdose 63A, 400V, 5p

Absicherung:
4 C-Automaten 16A, 1p
1 C-Automat 16A, 3p
1 C-Automat 32A, 3p
1 Neozed D02, 3p
1 FI 63/0,03A, 4p

Leitungseinführung oben u. unten:
je 1 x M12, 1 x M20, 2 x M40

Anschlussmöglichkeit:
für 2 Leitungen bis 5 x 25 mm²

mit FI allstromsensitiv Typ B: 894282

VARIABOX-L DUO

Technische Informationen

- anschlussfertig verdrahtet
- Schutzart IP44
- alle Verteiler entsprechen der Norm DIN EN 61439 / IEC 61439

- Gehäuse aus hochwertigem, schlagfestem Kunststoff
- Gehäusedeckel anscharniert
- Oberteil zum Unterteil plombierbar
- mit Außen- und Innenbefestigung
- bedienerfreundliche OTC-Betätigungsklappe
- Deckelschrauben unverlierbar
- Oberteil gerade, CEE-Steckdosen geneigt
- alle CEE-Steckdosen mit schraubenloser, wartungsfreier QUICK-CONNECT-Anschlusstechnik
- Farben: Unterteil schwarz, Oberteil elektrograu (Gehäuseoberteil optional in den Farben gelb, rot oder blau)

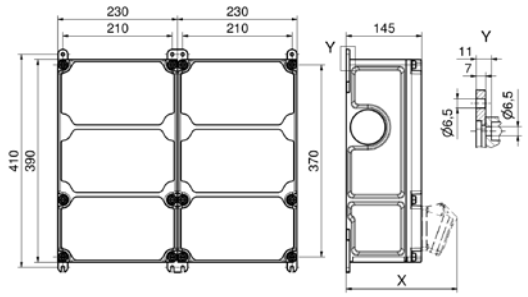

30 MB 214

Tiefenmaß X (in mm)

Bezeichnung	IP44	IP67	Bezeichnung	IP44	IP67
OTC-Klappe	180	180	CEE 16A 5p	207	205
Schutzk. Steckdose	162	205	CEE 32A 3p / 4p	211	213
CEE 16A 3p	200	200	CEE 32A 5p	213	214
CEE 16A 4p	204	202	CEE 63A 3p / 4p / 5p	229	231

Bestell-Nr. 89128

Bestückung:
4 Schutzkontaktsteckdosen 16A, 230V
3 CEE-Steckdosen 16A, 400V, 5p

Absicherung:
4 Neozed D01, 1p
3 Neozed D01, 3p

Leitungseinführung oben u. unten:
je 1 x M12, 1 x M20, 2 x M40

Anschlussmöglichkeit:
für 2 Leitungen bis 5 x 25 mm²

Bestell-Nr. 89129

Bestückung:
4 Schutzkontaktsteckdosen 16A, 230V
1 CEE-Steckdose 16A, 230V, 3p
1 CEE-Steckdose 16A, 400V, 5p
1 CEE-Steckdose 32A, 400V, 5p

Absicherung:
5 Neozed D01, 1p
1 Neozed D01, 3p
1 Neozed D02, 3p
1 FI 63/0,03A, 4p

Leitungseinführung oben u. unten:
je 1 x M12, 1 x M20, 2 x M40

Anschlussmöglichkeit:
für 2 Leitungen bis 5 x 25 mm²

mit FI allstromsensitiv Typ B: 896267

Bestell-Nr. 89134

Bestückung:
4 Schutzkontaktsteckdosen 16A, 230V
2 CEE-Steckdosen 16A, 400V, 5p
1 CEE-Steckdose 32A, 400V, 5p

Absicherung:
4 Neozed D01, 1p
2 Neozed D01, 3p
1 Neozed D02, 3p
1 FI 63/0,03A, 4p

Leitungseinführung oben u. unten:
je 1 x M12, 1 x M20, 2 x M40

Anschlussmöglichkeit:
für 2 Leitungen bis 5 x 25 mm²

Bestell-Nr. 890083

Bestückung:
4 Schutzkontaktsteckdosen 16A, 230V
1 CEE-Steckdose 16A, 400V, 5p
1 CEE-Steckdose 32A, 400V, 5p
1 CEE-Steckdose 63A, 400V, 5p
1 Datendoppeldose RJ45 CAT6 IP55

Absicherung:
4 C-Automaten 16A, 1p
1 C-Automat 16A, 3p
1 C-Automat 32A, 3p
1 C-Automat 63A, 3p
1 FI 63/0,03A, 4p

Leitungseinführung oben u. unten:
je 2 x M20, 2 x M40

Anschlussmöglichkeit:
für 2 Leitungen bis 5 x 25 mm²
mit FI allstromsensitiv Typ B: 896269

Bestell-Nr. 89148

Bestückung:
6 Schutzkontaktsteckdosen 16A, 230V
1 CEE-Steckdose 16A, 400V, 5p
1 CEE-Steckdose 32A, 400V, 5p
1 CEE-Steckdose 63A, 400V, 5p

Absicherung:
3 Neozed D01, 1p
1 Neozed D01, 3p
1 Neozed D02, 3p
1 FI 63/0,03A, 4p

Leitungseinführung oben u. unten:
1 x M12, 1 x M20, 2 x M40

Anschlussmöglichkeit:
für 2 Leitungen bis 5 x 25 mm²

mit FI allstromsensitiv Typ B: 899899

Bestell-Nr. 89987

Bestückung:
10 Schutzkontaktsteckdosen 16A, 230V
1 CEE-Steckdose 16A, 400V, 5p
1 CEE-Steckdose 32A, 400V, 5p

Absicherung:
10 C-Automaten 16A, 1p
1 C-Automat 16A, 3p
1 C-Automat 32A, 3p
1 FI 63/0,03A, 4p

Leitungseinführung oben u. unten:
je 1 x M12, 1 x M20, 2 x M40

Anschlussmöglichkeit:
für 2 Leitungen bis 5 x 25 mm²

mit FI allstromsensitiv Typ B: 896270

Technische Informationen

- anschlussfertig verdrahtet
- Schutzart IP67
- alle Verteiler entsprechen der Norm DIN EN 61439 / IEC 61439

VARIABOX-IP67

- Gehäuse aus hochwertigem, schlagfestem Kunststoff
- Gehäusedeckel anscharniert
- Oberteil zum Unterteil plombierbar
- mit Außen- und Innenbefestigung
- bedienerfreundliche OTC-Betätigungsklappe
- Deckelschrauben unverlierbar
- codiertes Flanschplattensystem für größtmögliche Sicherheit bei der Erstbestückung und Wartung
- Oberteil gerade, CEE-Steckdosen geneigt
- alle CEE-Steckdosen mit schraubenloser, wartungsfreier QUICK-CONNECT-Anschlusstechnik
- Farben: Unterteil schwarz, Oberteil elektrograu (Gehäuseoberteil optional in den Farben gelb, rot oder blau)

Bestell-Nr. **890919**

Bestückung:
2 Schutzkontaktsteckdosen 16A, 230V

Leitungseinführung oben u. unten:
je 1 x M12, 1 x M20, 2 x M25

Anschlussmöglichkeit:
für 1 Leitung bis 3 x 6 mm²

Bestell-Nr. **890920**

Bestückung:
1 Schutzkontaktsteckdose 16A, 230V
1 CEE-Steckdose 16A, 400V, 5p

Leitungseinführung oben u. unten:
je 1 x M12, 1 x M20, 2 x M25

Anschlussmöglichkeit:
für 1 Leitung bis 5 x 6 mm²

Bestell-Nr. **890921**

Bestückung:
1 Schutzkontaktsteckdose 16A, 230V
1 CEE-Steckdose 16A, 400V, 5p

Absicherung:
1 C-Automat 16A, 1p
1 C-Automat 16A, 3p
1 FI 40/0,03A, 4p

Leitungseinführung oben u. unten:
je 1 x M12, 1 x M20, 2 x M40

Anschlussmöglichkeit:
für 2 Leitungen bis 5 x 25 mm²

mit FI allstromsensitiv Typ B: 892261

Bestell-Nr. **890922**

Bestückung:
1 Schutzkontaktsteckdose 16A, 230V
1 CEE-Steckdose 32A, 400V, 5p

Absicherung:
1 C-Automat 16A, 1p
1 C-Automat 32A, 3p
1 FI 40/0,03A, 4p

Leitungseinführung oben u. unten:
je 1 x M12, 1 x M20, 2 x M40

Anschlussmöglichkeit:
für 2 Leitungen bis 5 x 25 mm²

mit FI allstromsensitiv Typ B: 896272

Bestell-Nr. **890923**

Bestückung:
2 Schutzkontaktsteckdosen 16A, 230V
1 CEE-Steckdose 16A, 400V, 5p
1 CEE-Steckdose 32A, 400V, 5p

Absicherung:
2 C-Automaten 16A, 1p
1 C-Automat 16A, 3p
1 FI 40/0,03A, 4p

Leitungseinführung oben u. unten:
je 1 x M12, 1 x M20, 2 x M40

Anschlussmöglichkeit:
für 2 Leitungen bis 5 x 25 mm²

mit FI allstromsensitiv Typ B: 895069

Bestell-Nr. **890924**

Bestückung:
2 Schutzkontaktsteckdosen 16A, 230V
1 CEE-Steckdose 16A, 400V, 5p
1 CEE-Steckdose 32A, 400V, 5p

Absicherung:
2 C-Automaten 16A, 1p
1 C-Automat 16A, 3p
1 C-Automat 32A, 3p

Leitungseinführung oben u. unten:
je 1 x M12, 1 x M20, 2 x M40

Anschlussmöglichkeit:
für 2 Leitungen bis 5 x 25 mm²

Nicht aufgeführte Spannungen und Frequenzen auf Anfrage

Technische Informationen

- anschlussfertig verdrahtet
- Schutzart IP67
- alle Verteiler entsprechen der Norm DIN EN 61439 / IEC 61439

Bestell-Nr. **890925**

Bestückung:
3 Schutzkontaktsteckdosen 16A, 230V
1 CEE-Steckdose 16A, 400V, 5p

Absicherung:
3 C-Automaten 16A, 1p
1 C-Automat 16A, 3p
1 FI 40/0,03A, 4p

Leitungseinführung oben u. unten:
je 1 x M12, 1 x M20, 2 x M40

Anschlussmöglichkeit:
für 2 Leitungen bis 5 x 25 mm²

mit FI allstromsensitiv Typ B: 892260

Bestell-Nr. **890926**

Bestückung:
3 Schutzkontaktsteckdosen 16A, 230V
1 CEE-Steckdose 32A, 400V, 5p

Absicherung:
3 C-Automaten 16A, 1p
1 C-Automat 32A, 3p
1 FI 40/0,03A, 4p

Leitungseinführung oben u. unten:
je 1 x M12, 1 x M20, 2 x M40

Anschlussmöglichkeit:
für 2 Leitungen bis 5 x 25 mm²

mit FI allstromsensitiv Typ B: 892677

Bestell-Nr. **890927**

Bestückung:
2 Schutzkontaktsteckdosen 16A, 230V
2 CEE-Steckdosen 16A, 400V, 5p

Absicherung:
2 C-Automaten 16A, 1p
2 C-Automaten 16A, 3p

Leitungseinführung oben u. unten:
je 1 x M12, 1 x M20, 2 x M40

Anschlussmöglichkeit:
für 2 Leitungen bis 5 x 25 mm²

Bestell-Nr. **890928**

Bestückung:
2 Schutzkontaktsteckdosen 16A, 230V
2 CEE-Steckdosen 32A, 400V, 5p

Absicherung:
2 C-Automaten 16A, 1p
2 C-Automaten 32A, 3p

Leitungseinführung oben u. unten:
je 1 x M12, 1 x M20, 2 x M40

Anschlussmöglichkeit:
für 2 Leitungen bis 5 x 25 mm²

Bestell-Nr. **890929**

Bestückung:
2 Schutzkontaktsteckdosen 16A, 230V
1 CEE-Steckdose 16A, 400V, 5p
1 CEE-Steckdose 32A, 400V, 5p

Absicherung:
2 C-Automaten 16A, 1p
1 C-Automat 16A, 3p
1 C-Automat 32A, 3p
1 FI 40/0,03A, 4p

Leitungseinführung oben u. unten:
je 1 x M12, 1 x M20, 2 x M40

Anschlussmöglichkeit:
für 2 Leitungen bis 5 x 25 mm²

mit FI allstromsensitiv Typ B: 891499

Bestell-Nr. **890930**

Bestückung:
2 Schutzkontaktsteckdosen 16A, 230V
1 CEE-Steckdose 16A, 400V, 5p
1 CEE-Steckdose 32A, 400V, 5p

Absicherung:
2 C-Automaten 16A, 1p
1 C-Automat 16A, 3p
1 C-Automat 32A, 3p
1 FI 63/0,03A, 4p

Leitungseinführung oben u. unten:
je 1 x M12, 1 x M20, 2 x M40

Anschlussmöglichkeit:
für 2 Leitungen bis 5 x 25 mm²

mit FI allstromsensitiv Typ B: 895046

Bestell-Nr. **890931**

Bestückung:
3 Schutzkontaktsteckdosen 16A, 230V
1 CEE-Steckdose 16A, 400V, 5p
1 CEE-Steckdose 32A, 400V, 5p

Absicherung:
3 C-Automaten 16A, 1p
1 C-Automat 16A, 3p
1 C-Automat 32A, 3p
1 FI 63/0,03A, 4p

Leitungseinführung oben u. unten:
je 1 x M12, 1 x M20, 2 x M40

Anschlussmöglichkeit:
für 2 Leitungen bis 5 x 25 mm²

mit FI allstromsensitiv Typ B: 893368

Bestell-Nr. **890932**

Bestückung:
2 Schutzkontaktsteckdosen 16A, 230V
2 CEE-Steckdosen 16A, 400V, 5p

Absicherung:
2 C-Automaten 16A, 1p
2 C-Automaten 16A, 3p
1 FI 40/0,03A, 4p

Leitungseinführung oben u. unten:
je 1 x M12, 1 x M20, 2 x M40

Anschlussmöglichkeit:
für 2 Leitungen bis 5 x 25 mm²

mit FI allstromsensitiv Typ B: 896273

Technische Informationen

- anschlussfertig verdrahtet
- Schutzart IP67
- alle Verteiler entsprechen der Norm DIN EN 61439 / IEC 61439

Bestell-Nr. **890933**

Bestückung:
2 Schutzkontaktsteckdosen 16A, 230V
2 CEE-Steckdosen 32A, 400V, 5p

Absicherung:
2 C-Automaten 16A, 1p
2 C-Automaten 32A, 3p
1 FI 63/0,03A, 4p

Leitungseinführung oben u. unten:
je 1 x M12, 1 x M20, 2 x M40

Anschlussmöglichkeit:
für 2 Leitungen bis 5 x 25 mm²

mit FI allstromsensitiv Typ B: 895352

Bestell-Nr. **890934**

Bestückung:
3 Schutzkontaktsteckdosen 16A, 230V
2 CEE-Steckdosen 16A, 400V, 5p

Absicherung:
3 C-Automaten 16A, 1p
2 C-Automaten 16A, 3p
1 FI 40/0,03A, 4p

Leitungseinführung oben u. unten:
je 1 x M12, 1 x M20, 2 x M40

Anschlussmöglichkeit:
für 2 Leitungen bis 5 x 25 mm²

mit FI allstromsensitiv Typ B: 896274

Bestell-Nr. **890935**

Bestückung:
2 Schutzkontaktsteckdosen 16A, 230V
1 CEE-Steckdose 16A, 400V, 5p
1 CEE-Steckdose 32A, 400V, 5p
1 CEE-Steckdose 63A, 400V, 5p

Absicherung:
2 C-Automaten 16A, 1p
1 C-Automat 16A, 3p
1 C-Automat 32A, 3p
1 FI 63/0,03A, 4p

Leitungseinführung oben u. unten:
je 1 x M12, 1 x M20, 2 x M40

Anschlussmöglichkeit:
für 2 Leitungen bis 5 x 25 mm²

mit FI allstromsensitiv Typ B: 892762

Bestell-Nr. **890936**

Bestückung:
3 Schutzkontaktsteckdosen 16A, 230V
2 CEE-Steckdosen 16A, 400V, 5p
1 CEE-Steckdose 32A, 400V, 5p

Absicherung:
3 C-Automaten 16A, 1p
2 C-Automaten 16A, 3p
1 C-Automat 32A, 3p
1 FI 63/0,03A, 4p

Leitungseinführung oben u. unten:
je 1 x M12, 1 x M20, 2 x M40

Anschlussmöglichkeit:
für 2 Leitungen bis 5 x 25 mm²

mit FI allstromsensitiv Typ B: 896275

Bestell-Nr. **890937**

Bestückung:
3 Schutzkontaktsteckdosen 16A, 230V
1 CEE-Steckdose 16A, 400V, 5p
1 CEE-Steckdose 32A, 400V, 5p
1 CEE-Steckdose 63A, 400V, 5p

Absicherung:
3 C-Automaten 16A, 1p
1 C-Automat 16A, 3p
1 C-Automat 32A, 3p
1 FI 63/0,03A, 4p

Leitungseinführung oben u. unten:
je 1 x M12, 1 x M20, 2 x M40

Anschlussmöglichkeit:
für 2 Leitungen bis 5 x 25 mm²

mit FI allstromsensitiv Typ B: 896276

Bestell-Nr. **890938**

Bestückung:
3 Schutzkontaktsteckdosen 16A, 230V
1 CEE-Steckdose 16A, 400V, 5p
2 CEE-Steckdosen 32A, 400V, 5p

Absicherung:
3 C-Automaten 16A, 1p
1 C-Automat 16A, 3p
2 C-Automaten 32A, 3p
1 FI 63/0,03A, 4p

Leitungseinführung oben u. unten:
je 1 x M12, 1 x M20, 2 x M40

Anschlussmöglichkeit:
für 2 Leitungen bis 5 x 25 mm²

mit FI allstromsensitiv Typ B: 892395

Bestell-Nr. **890939**

Bestückung:
2 Schutzkontaktsteckdosen 16A, 230V
2 CEE-Steckdosen 16A, 400V, 5p
1 CEE-Steckdose 32A, 400V, 5p
1 CEE-Steckdose 63A, 400V, 5p

Absicherung:
1 C-Automat 16A, 1p
2 C-Automaten 16A, 3p
1 C-Automat 32A, 3p
1 FI 63/0,03A, 4p

Leitungseinführung oben u. unten:
je 1 x M12, 1 x M20, 2 x M40

Anschlussmöglichkeit:
für 2 Leitungen bis 5 x 25 mm²

mit FI allstromsensitiv Typ B: 896277

Bestell-Nr. **896294**

Bestückung:
2 Schutzkontaktsteckdosen 16A, 230V
1 CEE-Steckdosen 16A, 400V, 5p
1 CEE-Steckdose 32A, 400V, 5p
3 Datendose RJ45 CAT6a

Absicherung:
2 C-Automat 16A, 1p
1 C-Automaten 16A, 3p
1 C-Automat 32A, 3p
1 FI 63/0,03A, 4p

Leitungseinführung oben u. unten:
3 x M20 und 2 x M40 unten

Anschlussmöglichkeit:
für 2 Leitungen bis 5 x 25 mm²

Technische Informationen

- anschlussfertig verdrahtet
- Schutzart IP54
- alle Verteiler entsprechen der Norm DIN EN 61439 / IEC 61439

VARIABOX-Plus

- geeignet für raue und/oder aggressive Umgebungen
- Gehäuse aus hochwertigem, schlagfestem Kunststoff
- hohe Chemiekalienbeständigkeit
- Gehäusedeckel anscharniert
- Oberteil zum Unterteil plombierbar
- bedienerfreundliche OTC-Betätigungsklappe
- mit Außen- und Innenbefestigung
- Deckelschrauben unverlierbar
- codiertes Flanschplattensystem für größtmögliche Sicherheit bei der Erstbestückung und Wartung
- Oberteil gerade, CEE-Steckdosen geneigt
- Steckdosen mit hochwärmebeständigen Kontaktträgern und vernickelten Kontakten
- alle CEE-Steckdosen mit schraubloser, wartungsfreier QUICK-CONNECT-Anschlusstechnik

Bestell-Nr. **89183**

Bestückung:
3 Schutzkontaktsteckdosen 16A, 230V

Leitungseinführung oben u. unten:
je 1 x M12, 1 x M20, 2 x M25

Anschlussmöglichkeit:
für 1 Leitung bis 5 x 6 mm²

Bestell-Nr. **89184**

Bestückung:
2 Schutzkontaktsteckdosen 16A, 230V
1 CEE-Steckdose 16A, 400V, 5p, glv/Ni

Leitungseinführung oben u. unten:
je 1 x M12, 1 x M20, 2 x M25

Anschlussmöglichkeit:
für 1 Leitung bis 5 x 6 mm²

Bestell-Nr. **89190**

Bestückung:
2 Schutzkontaktsteckdosen 16A, 230V
1 CEE-Steckdose 16A, 400V, 5p, glv/Ni

Absicherung:
2 C-Automaten 16A, 1p
1 C-Automat 16A, 3p
1 FI 40/0,03A, 4p

Leitungseinführung oben u. unten:
je 1 x M12, 1 x M20, 2 x M40

Anschlussmöglichkeit:
für 2 Leitungen bis 5 x 25 mm²

mit FI allstromsensitiv Typ B: 894155

Bestell-Nr. **89191**

Bestückung:
2 Schutzkontaktsteckdosen 16A, 230V
1 CEE-Steckdose 32A, 400V, 5p, glv/Ni

Absicherung:
2 C-Automaten 16A, 1p
1 C-Automat 32A, 3p
1 FI 40/0,03A, 4p

Leitungseinführung oben u. unten:
je 1 x M12, 1 x M20, 2 x M40

Anschlussmöglichkeit:
für 2 Leitungen bis 5 x 25 mm²

mit FI allstromsensitiv Typ B: 895405

Bestell-Nr. **89193**

Bestückung:
2 Schutzkontaktsteckdosen 16A, 230V
2 CEE-Steckdosen 16A, 400V, 5p, glv/Ni

Absicherung:
2 C-Automaten 16A, 1p
2 C-Automaten 16A, 3p
1 FI 40/0,03A, 4p

Leitungseinführung oben u. unten:
je 1 x M12, 1 x M20, 2 x M40

Anschlussmöglichkeit:
für 2 Leitungen bis 5 x 25 mm²

mit FI allstromsensitiv Typ B: 896246

Bestell-Nr. **89197**

Bestückung:
2 Schutzkontaktsteckdosen 16A, 230V
1 CEE-Steckdose 16A, 400V, 5p, glv/Ni
1 CEE-Steckdose 32A, 400V, 5p, glv/Ni

Absicherung:
2 C-Automaten 16A, 1p
1 C-Automat 16A, 3p
1 C-Automat 32A, 3p
1 FI 40/0,03A, 4p

Leitungseinführung oben u. unten:
je 1 x M12, 1 x M20, 2 x M40

Anschlussmöglichkeit:
für 2 Leitungen bis 5 x 25 mm²

mit FI allstromsensitiv Typ B: 892763

Technische Informationen

- anschlussfertig verdrahtet
- Schutzart IP54
- alle Verteiler entsprechen der Norm DIN EN 61439 / IEC 61439

Bestell-Nr. **89200**

Bestückung:
3 Schutzkontaktsteckdosen 16A, 230V
2 CEE-Steckdosen 32A, 400V, 5p, glv/Ni

Absicherung:
3 C-Automaten 16A, 1p
2 C-Automaten 32A, 3p
1 FI 63/0,03A, 4p

Leitungseinführung oben u. unten:
je 1 x M12, 1 x M20, 2 x M40

Anschlussmöglichkeit:
für 2 Leitungen bis 5 x 25 mm²

mit FI allstromsensitiv Typ B: 896279

Bestell-Nr. **89203**

Bestückung:
3 Schutzkontaktsteckdosen 16A, 230V
1 CEE-Steckdose 16A, 400V, 5p, glv/Ni
1 CEE-Steckdose 32A, 400V, 5p, glv/Ni

Absicherung:
3 C-Automaten 16A, 1p
1 C-Automat 16A, 3p
1 C-Automat 32A, 3p
1 FI 63/0,03A, 4p

Leitungseinführung oben u. unten:
je 1 x M12, 1 x M20, 2 x M40

Anschlussmöglichkeit:
für 2 Leitungen bis 5 x 25 mm²

mit FI allstromsensitiv Typ B: 893562

Bestell-Nr. **89207**

Bestückung:
4 Schutzkontaktsteckdosen 16A, 230V
2 CEE-Steckdosen 16A, 400V, 5p, glv/Ni
1 CEE-Steckdose 32A, 400V, 5p, glv/Ni

Absicherung:
4 C-Automaten 16A, 1p
2 C-Automaten 16A, 3p
1 C-Automat 32A, 3p
1 FI 63/0,03A, 4p

Leitungseinführung oben u. unten:
je 1 x M12, 1 x M20, 2 x M40

Anschlussmöglichkeit:
für 2 Leitungen bis 5 x 25 mm²

mit FI allstromsensitiv Typ B: 896280

Bestell-Nr. **89209**

Bestückung:
4 Schutzkontaktsteckdosen 16A, 230V
1 CEE-Steckdose 16A, 400V, 5p, glv/Ni
1 CEE-Steckdose 32A, 400V, 5p, glv/Ni
1 CEE-Steckdose 63A, 400V, 5p, glv/Ni

Absicherung:
4 C-Automaten 16A, 1p
1 C-Automat 16A, 3p
1 C-Automat 32A, 3p
1 FI 63/0,03A, 4p

Leitungseinführung oben u. unten:
je 1 x M12, 1 x M20, 2 x M40

Anschlussmöglichkeit:
für 2 Leitungen bis 5 x 25 mm²

mit FI allstromsensitiv Typ B: 898489

Bestell-Nr. **890863**

Bestückung:
4 Schutzkontaktsteckdosen 16A, 230V
2 CEE-Steckdosen 16A, 400V, 5p, glv/Ni
1 CEE-Steckdose 32A, 400V, 5p, glv/Ni

Absicherung:
4 Neozed D01, 1p
2 Neozed D01, 3p
1 Neozed D02, 3p
1 FI 63/0,03A, 4p

Leitungseinführung oben u. unten:
je 1 x M12, 1 x M20, 2 x M40

Anschlussmöglichkeit:
für 2 Leitungen bis 5 x 25 mm²

mit FI allstromsensitiv Typ B: 896291

Bestell-Nr. **890864**

Bestückung:
6 Schutzkontaktsteckdosen 16A, 230V
1 CEE-Steckdose 16A, 400V, 5p, glv/Ni
1 CEE-Steckdose 32A, 400V, 5p, glv/Ni
1 CEE-Steckdose 63A, 400V, 5p, glv/Ni

Absicherung:
3 Neozed D01, 1p
1 Neozed D01, 3p
1 Neozed D02, 3p
1 FI 63/0,03A, 4p

Leitungseinführung oben u. unten:
je 1 x M12, 1 x M20, 2 x M40

Anschlussmöglichkeit:
für 2 Leitungen bis 5 x 25 mm²

mit FI allstromsensitiv Typ B: 896293

Technische Informationen

- anschlussfertig verdrahtet
- Schutzart IP54
- alle Verteiler entsprechen der Norm DIN EN 61439 / IEC 61439

VARIABOX-Erweiterung Netzwerkdose:

- Perfekte optische Integration in das vorhandene System
- Wahlweise mit RJ45, HDMI oder USB bestückbar
- Verschiedene Datentechnik-Einsätze verfügbar
- Mit Berührungsschutz
- Schutzart IP54
- Höhere Flexibilität in der Variabox Systemlandschaft
- Im gestecken Zustand verschließbar und optional abschließbar
- Mit Beschriftungsfeldern

Die Datennetzwerkdose ist mit verschiedenen Einsätzen kompatibel.

Bestell-Nr. **893419**

Bestückung:
2 RJ45 CAT 6a unter Betätigungsklappe, im gesteckten Zustand verschließbar

Leitungseinführung oben u. unten:
2 x M25 oben verschlossen
2 x M25 unten
1 x Kabelverschraubung mit Mehrfachdichteinsatz 2 x 8 mm

Bestell-Nr. **896346**

Bestückung:
4 RJ45 CAT 6a unter Betätigungsklappe, im gesteckten Zustand verschließbar

Leitungseinführung oben u. unten:
1 x M12, 1 x M20, 2 x M25 oben
1 x M12, 1 x M20, 2 x M25 unten
2 x Kabelverschraubung M25 mit Mehrfachdichteinsatz 2 x 8 mm

Bestell-Nr. **895347**

Bestückung:
2 Schutzkontaktsteckdosen 16A, 230V
2 RJ45 CAT 6a unter Betätigungsklappe, im gesteckten Zustand verschließbar

Leitungseinführung oben u. unten:
1 x Kabelverschraubung M20 oben
1 x Kabelverschraubung M25 mit Mehrfachdichteinsatz 2x8 mm oben
1 x M20, 1 x M25 unten

Anschlussmöglichkeit:
für 1 Leitung bis 3 x 6 mm²

Bestell-Nr. **896347**

Bestückung:
2 Schutzkontaktsteckdosen 16A, 230V
4 RJ45 CAT 6a unter Betätigungsklappe, im gesteckten Zustand verschließbar

Leitungseinführung oben u. unten:
1 x Kabelverschraubung M20 oben
1 x Kabelverschraubung M32 oben mit Mehrfachdichteinsatz 4x8 mm
1 x M20, 1 x M32 unten

Anschlussmöglichkeit:
für 1 Leitung bis 3 x 6 mm²

Bestell-Nr. **896329**

Bestückung:
3 Schutzkontaktsteckdosen 16A, 230V
2 RJ45 CAT 6a unter Betätigungsklappe, im gesteckten Zustand verschließbar

Leitungseinführung oben u. unten:
1 x M12, 1 x M20 oben
1 x Kabelverschraubung M25 oben
1 x Kabelverschraubung M25 mit Mehrfachdichteinsatz 2 x 8 mm oben
1 x M12, 1 x M20, 2 x M25 unten

Anschlussmöglichkeit:
für 1 Leitung bis 5 x 4 mm²

Bestell-Nr. **896400**

Bestückung:
2 Schutzkontaktsteckdosen 16A, 230V
2 RJ45 CAT 6a unter Betätigungsklappe, im gesteckten Zustand verschließbar

Absicherung:
2 C-Automaten 16A, 1p
1 FI 40/0,03A, 4p

Leitungseinführung oben u. unten:
1 x M20, 1 x M25 oben
1 x M20, 1 x M25 unten

Anschlussmöglichkeit:
für 1 Leitung bis 3 x 6 mm²

AP-Netzwerkkompaktverteiler

- AP-Kunststoffgehäuse 140x100x90mm
- Mit Datenbetätigungsklappe zur Aufnahme von 4 Datenmodulen
- MIt 2x Kabeldurchführung TSS Multi M25

Bestell-Nr. **581338**

Datenbetätigungsklappe

- Für maximal 4 Datenmodule
- Mit 4 Blindabdeckungen
- Mit Berührungsschutztülle
- Im gestecken Zustand verschließbar und optional abschließbar

Bestell-Nr. **581276**

Datenmodul RJ45 CAT 6a

- KeyStone-Modul
- 10 Gigabit-Ethernet
- Schneidklemme

Hersteller	Bestell-Nr.
BTR	**50003186**
R&M	**50002819**
AMP	**50003206**
Dätwyler	**50003208**
Corning	**50003209**
3M	**50003210**
Telegärtner	**50003211**

Datenmodul USB 2.0 A/A

- KeyStone-Modul
- Farbe: schwarz

Bestell-Nr. **50003218**

Datenmodul USB 2.0 A/B

- KeyStone-Modul
- Farbe: weiß

Bestell-Nr. **50003205**

Datenmodul HDMI

- HDMI Doppel-Buchse
- KeyStone-Modul
- Vergoldete Kontakte
- Farbe: weiß

Bestell-Nr. **50003203**

KeyStone Modul Abdeckung

- Farbe: weiß

Bestell-Nr. **20001402**

Technische Informationen

- anschlussfertig verdrahtet
- Schutzart IP44 / IP67
- alle Verteiler entsprechen der Norm DIN EN 61439 / IEC 61439

VARIABOX-Erweiterung abschaltbar / verriegelt:

- Perfekte optische Integration in das vorhandene System
- Bedienerfreundliche Anordnung bei mehreren Einheiten
- Mechanische Doppelverriegelung
- In 0-Stellung abschließbar
- Vernickelte Kontakte
- Hochwärmebeständiger Kontaktträger
- Höhere Flexibilität in der VARIABOX Systemlandschaft
- Geeignet für raue Umgebungsbedingungen
- Ausführungen in allen gängigen Uhrzeiten von 16A 3pol. bis 32A 5pol.
- Schutzarten IP44, IP54 und IP67

Abschaltbar verriegelte Flanschplatte im Detail.

Bestell-Nr. **896369**

Bestückung:
1 CEE-Steckdose 16A, 400V, 5p, IP44 glv/Ni, abschaltbar verriegelt, in 0-Stellung abschließbar

Absicherung:
1 FI 40/0,03A, 4p

Leitungseinführung oben u. unten:
je 1 x M12, 1 x M20, 2 x M25

Anschlussmöglichkeit:
für 1 Leitung bis 5 x 6 mm²

Bestell-Nr. **896373**

Bestückung:
1 CEE-Steckdose 16A, 400V, 5p, IP44 glv/Ni, abschaltbar verriegelt, in 0-Stellung abschließbar

Absicherung:
1 C-Automat 16A, 3p
1 FI 40/0,03A, 4p

Leitungseinführung oben u. unten:
je 1 x M12, 1 x M20, 2 x M40

Anschlussmöglichkeit:
für 2 Leitungen bis 5 x 25 mm²

Bestell-Nr. **896370**

Bestückung:
1 CEE-Steckdose 32A, 400V, 5p, IP44 glv/Ni, abschaltbar verriegelt, in 0-Stellung abschließbar

Absicherung:
1 FI 40/0,03A, 4p

Leitungseinführung oben u. unten:
je 1 x M12, 1 x M20, 2 x M32

Anschlussmöglichkeit:
für 1 Leitung bis 5 x 6 mm²

Bestell-Nr. **896374**

Bestückung:
1 CEE-Steckdose 32A, 400V, 5p, IP44 glv/Ni, abschaltbar verriegelt, in 0-Stellung abschließbar

Absicherung:
1 C-Automat 32A, 3p
1 FI 40/0,03A, 4p

Leitungseinführung oben u. unten:
je 1 x M12, 1 x M20, 2 x M40

Anschlussmöglichkeit:
für 2 Leitungen bis 5 x 25 mm²

Bestell-Nr. **896375**

Bestückung:
2 CEE-Steckdose 16A, 400V, 5p, IP44 glv/Ni, abschaltbar verriegelt, in 0-Stellung abschließbar

Absicherung:
2 C-Automat 16A, 3p

Leitungseinführung oben u. unten:
je 1 x M12, 1 x M20, 2 x M40

Anschlussmöglichkeit:
für 2 Leitungen bis 5 x 25 mm²

Bestell-Nr. **896376**

Bestückung:
2 CEE-Steckdose 16A, 400V, 5p, IP44 glv/Ni, abschaltbar verriegelt, in 0-Stellung abschließbar

Absicherung:
2 C-Automat 16A, 3p
1 FI 40/0,03A, 4p

Leitungseinführung oben u. unten:
je 1 x M12, 1 x M20, 2 x M40

Anschlussmöglichkeit:
für 2 Leitungen bis 5 x 25 mm²

Technische Informationen

- anschlussfertig verdrahtet
- Schutzart IP44 / IP67
- alle Verteiler entsprechen der Norm DIN EN 61439 / IEC 61439

Bestell-Nr. **896378**

Bestückung:
1 CEE-Steckdose 16A, 400V, 5p, IP44 glv/Ni, abschaltbar verriegelt, in 0-Stellung abschließbar
1 CEE-Steckdose 32A, 400V, 5p, IP44 glv/Ni, abschaltbar verriegelt, in 0-Stellung abschließbar

Absicherung:
1 C-Automat 16A, 3p
1 C-Automat 32A, 3p
1 FI 40/0,03A, 4p

Leitungseinführung oben u. unten:
je 1 x M12, 1 x M20, 2 x M40

Anschlussmöglichkeit:
für 2 Leitungen bis 5 x 25 mm²

Bestell-Nr. **896371**

Bestückung:
1 CEE-Steckdose 16A, 400V, 5p, IP67 glv/Ni, abschaltbar verriegelt, in 0-Stellung abschließbar

Absicherung:
1 FI 40/0,03A, 4p

Leitungseinführung oben u. unten:
je 1 x M12, 1 x M20, 2 x M25

Anschlussmöglichkeit:
für 1 Leitung bis 5 x 6 mm²

Bestell-Nr. **896285**

Bestückung:
1 CEE-Steckdose 16A, 400V, 5p, IP67 glv/Ni, abschaltbar verriegelt, in 0-Stellung abschließbar

Absicherung:
1 C-Automat 16A, 3p
1 FI 40/0,03A, 4p

Leitungseinführung oben u. unten:
je 1 x M12, 1 x M20, 2 x M40

Anschlussmöglichkeit:
für 2 Leitungen bis 5 x 25 mm²

Bestell-Nr. **896372**

Bestückung:
1 CEE-Steckdose 32A, 400V, 5p, IP67 glv/Ni, abschaltbar verriegelt, in 0-Stellung abschließbar

Absicherung:
1 FI 40/0,03A, 4p

Leitungseinführung oben u. unten:
je 1 x M12, 1 x M20, 2 x M32

Anschlussmöglichkeit:
für 1 Leitung bis 5 x 6 mm²

Bestell-Nr. **896368**

Bestückung:
1 CEE-Steckdose 32A, 400V, 5p, IP67 glv/Ni, abschaltbar verriegelt, in 0-Stellung abschließbar

Absicherung:
1 C-Automat 32A, 3p
1 FI 40/0,03A, 4p

Leitungseinführung oben u. unten:
je 1 x M12, 1 x M20, 2 x M40

Anschlussmöglichkeit:
für 2 Leitungen bis 5 x 25 mm²

Bestell-Nr. **896377**

Bestückung:
2 CEE-Steckdose 16A, 400V, 5p, IP67 glv/Ni, abschaltbar verriegelt, in 0-Stellung abschließbar

Absicherung:
2 C-Automat 16A, 3p
1 FI 40/0,03A, 4p

Leitungseinführung oben u. unten:
je 1 x M12, 1 x M20, 2 x M40

Anschlussmöglichkeit:
für 2 Leitungen bis 5 x 25 mm²

Technische Informationen

- anschlussfertig verdrahtet
- Schutzart IP44

- anschlussfertig verdrahtet
- Gehäuse aus hochwertigem, schlagfestem Kunststoff
- kleine, kompakte Bauform
- variabel bestückbar

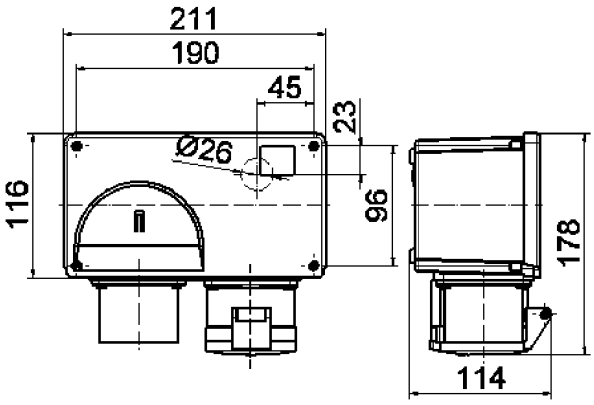

30 MB 173

Bestell-Nr. **591**

Abgang:
1 CEE-Steckdose 16A, 400V, 5p

Zugang:
1 CEE-Gerätestecker 16A, 400V, 5p

Bestell-Nr. **592**

Abgang:
1 CEE-Steckdose 32A, 400V, 5p

Zugang:
1 CEE-Gerätestecker 32A, 400V, 5p

MODBOX
1
2
3
4
5
6
1–6
Bals
1
2
3
4
5
6

MODBOX®
MODULARE STROMVERTEILER

Unsere Zeit ist schnelllebig. Auch Änderungen im Bereich von Stromverteilungen sind häufig notwendig. In Industriehallen, Fabrikationsräumen, Labors, Hafenanlagen, Märkten, Tunnel, beim Strassenbau und vielen anderen Anwendungsbereichen müssen Stromverteiler deshalb häufig an ihre äußeren Bedingungen angepasst werden. In extremen Anwendungsgebieten sind diese Verteilersysteme oftmals sehr rauer Umgebungseinflüssen ausgesetzt.
Da kommt die MODBOX® gerade recht. Die patentierte Gummiverteiler-Serie MODBOX® vereint sämtliche Ansprüche, welche an Stromverteiler gestellt werden und dies bis zu einem maximalen Schutzgrad von IP67.
In puncto Belastbarkeit lässt die MODBOX® keine Wünsche offen. Die Materialeigenschaften der MODBOX® sind einzigartig: Schlagfestigkeit, Alterungs-, Temperatur-, Öl- und Säurebeständigkeit sind unschlagbare Charakteristiken die von anderen Verteilergehäusen nicht erreicht werden. Selbstverständlich ist die MODBOX® auch vollschutzisoliert, UV-beständig und halogenfrei, dabei auch schwer entflammbar und selbstverlöschend.
Der innovative Gehäuseaufbau erlaubt innerhalb kürzester Zeit Anpassungen an bestehenden Installationen. Im Gehäuse sind Ordnungstrenner bereits vorbereitet. So lassen sich Stark- und Schwachstrominstallationen vereinfacht einbauen. Ebenso lässt sich die MODBOX® problemlos modular aneinanderreihen, ohne dass an der Grundinstallation eine Änderung vorgenommen werden muss.
Die Bestückung der MODBOX® ist völlig frei. Vier Öffnungen an den MODBOX® - Seiten erlauben einen modularen Ausbau in jede Richtung. Ein weiteres Novum sind die gelben An- und Abschlussecken, für noch höhere Sicherheitsansprüche werden die selbst illuminierenden Abschlussecken (Leuchtzeit bis zu 7 h) empfohlen.

Technische Daten
- maximaler Schutzgrad IP67
- bei MODBOX-Midi mit bedienerfreundlicher OTC Betätigungsklappe
- modularer Ausbau nach allen 4 Seiten möglich
- mehr Sicherheit durch gelbe Abschlußecken
- Deckel auf Wunsch mit oder ohne Regendach lieferbar
- Hartgummimischung mit einem Härtegrad von 99 shore
- Ecken und Stabilitätsrahmen sind aus glasfaserverstärktem Polyamid in ausgehärteter Version
- Außenecken optional selbst illuminierend
- voll schutzisoliert

Materialeigenschaften
- schlagfest
- UV-beständig
- halogenfrei
- alterungs-, temperatur-, öl- und säurebeständig
- gute chemische Beständigkeit
- schwer entflammbar, selbstverlöschend

So einfach finden Sie Ihre Verteiler.

Beispiel:
Sie suchen einen Verteiler mit folgender Bestückung:

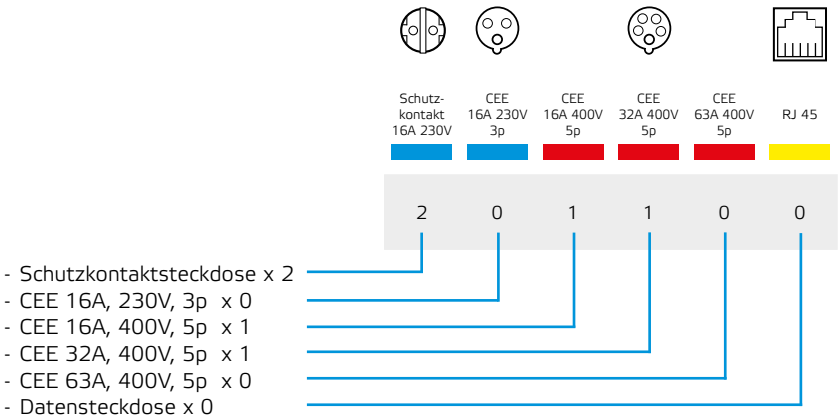

Aus Ihrem Bestückungswunsch resultiert folgende „Schlüsselnummer“: **201100**

Ihre Schlüsselnummer muss immer 6-stellig sein, nicht gewünschte Produkte bitte mit Null ausfüllen.

Auf den Seiten 179 bis 180 sind die Schlüsselnummern der gängigsten MODBOX-Wandverteiler aufgeführt.

In unserem Beispiel finden Sie auf Seite 179 folgende Verteiler mit der Schlüsselnummer **201100:**

Schutz-kontakt 16A 230V	CEE 16A 230V 3p	CEE 16A 400V 5p	CEE 32A 400V 5p	CEE 63A 400V 5p	RJ 45	Absicherung FI	Absicherung LS	Absicherung Neozed	Schutzart	Bestell-Nummer	Foto siehe Seite / Position	Ab Lager
2	0	1	1	0	0	1 x 40/0,03A 4p	2 x C 16A 1p 1 x C 16A 3p		IP44	**5401892**	177/2	

Alle Verteiler werden auf der aufgeführten Seite und Position noch einmal detailliert beschrieben und durch eine Abbildung dargestellt.

Es kann vorkommen, dass Sie unter einer Schlüsselnummer mehrere Verteiler unterschiedlicher Konfiguration finden, aus denen Sie dann noch wählen können.

Sollten Sie Hilfe bei der Auswahl der Verteiler benötigen, sprechen Sie uns bitte an oder nutzen Sie im Internet unsere Verteilerschnellsuche (Konfigurator) unter **www.bals.com.**
Klicken Sie unter „Geführte Produktsuche“ auf **Kombinationen/Verteiler.**

Ebenso finden Sie auf unserer Internetseite sofort unter Eingabe der **Artikelnummer/Suchen** den gewünschten Verteiler mit Text/Maßbild und XML zum Downloaden.

Schutz-kontakt 16A 230V	CEE 16A 230V 3p	CEE 16A 400V 5p	CEE 32A 400V 5p	CEE 63A 400V 5p	RJ 45	Absicherung FI	Absicherung LS	Absicherung Neozed	Schutzart	Bestell-Nummer	Foto siehe Seite / Position	Ab Lager
2	0	1	0	0	0	1 x 40/0,03A 4p	2 x C 16A 1p 1 x C 16A 3p		IP44	**5401886**	177/2	
2	0	2	0	0	0	1 x 40/0,03A 4p	2 x C 16A 1p 2 x C 16A 3p		IP67	**5402161**	180/2	
2	0	1	1	0	0	1 x 63/0,03A 4p	2 x C 16A 1p 1 x C 16A 3p 1 x C 32A 3p		IP67	**5402163**	180/3	
2	0	1	1	0	0	1 x 40/0,03A 4p	2 x C 16A 1p 1 x C 16A 3p 1 x C 32A 3p		IP67	**5402162**	180/2	
2	0	1	1	0	0	1 x 40/0,03A 4p	2 x C 16A 1p 1 x C 16A 3p		IP44	**5401892**	177/2	
2	0	1	1	0	0	1 x 40/0,03A 4p	2 x C 16A 1p 1 x C 16A 3p 1 x C 32A 3p		IP44	**5401302**	179/1	
2	0	1	1	0	0	1 x 63/0,03A 4p	2 x C 16A 1p 1 x C 16A 3p 1 x C 32A 3p		IP44	**5401274**	179/3	
2	0	0	2	0	0	1 x 63/0,03A 4p	2 x C 16A 1p 2 x C 32A 3p		IP67	**5402164**	180/3	
2	0	0	2	0	0	1 x 63/0,03A 4p	2 x C 16A 1p 2 x C 32A 3p		IP44	**5402044**	178/3	
2	0	1	1	0	2	1 x 40/0,03A 4p	2 x C1 6A 1 1 x C 16A 3p		IP44	**5402794**	177/3	
2	0	1	1	0	2	1 x 40/0,03A 4p	2 x C 16A 1p 1 x C 16A 3p 1 x C 32A 3p		IP44	**5402059**	179/4	
2	0	1	1	0	2	1 x 40/0,03A 4p	2 x C 16A 1p 1 x C 16A 3p 1 x C 32A 3p		IP44	**5402795**	179/2	
3	0	0	0	0	0	1 x 40/0,03A 4p	3 x C 16A 1p		IP44	**5401882**	177/1	
3	0	1	0	0	0	1 x 40/0,03A 4p	3 x C 16A 1p 1 x C 16A 3p		IP67	**5402160**	180/1	
3	1	1	0	0	0	1 x 40/0,03A 4p	4 x C 16A 1p 1 x C 16A 3p		IP44	**5402046**	179/1	
3	0	2	0	0	0	1 x 40/0,03A 4p	3 x C 16A 1p 2 x C 16A 3p		IP67	**5402166**	180/4	
3	0	2	0	0	0		3 x C 16A 1p 2 x C 16A 3p		IP44	**5401894**	177/3	
3	0	2	0	0	0	1 x 40/0,03A 4p	3 x C 16A 1p 2 x C 16A 3p		IP44	**5401455**	178/1	
3	0	1	1	0	0	1 x 63/0,03A 4p	3 x C 16A 1p 1 x C 16A 3p 1 x C 32A 3p		IP67	**5402165**	180/4	
3	0	1	1	0	0	1 x 40/0,03A 4p		3 x D01 1p 1 x D01 3p	IP44	**5401668**	178/2	
3	0	1	1	0	0			3 x D01 1p 1 x D01 3p 1 x D02 3p	IP44	**5401662**	178/3	
3	0	1	1	0	0	1 x 40/0,03A 4p	3 x C 16A 1p 1 x C 16A 3p 1 x C 32A 3p		IP44	**5401343**	178/2	
3	0	0	2	0	0	1 x 63/0,03A 4p	3 x C 16A 1p 2 x C 32A 3p		IP44	**5401567**	178/1	
3	0	1	1	0	2	1 x 63/0,03A 4p	3 x C 16A 1p 1 x C 16A 3p 1 x C 32A 3p		IP44	**5402060**	179/4	

Schutz-kontakt 16A 230V	CEE 16A 230V 3p	CEE 16A 400V 5p	CEE 32A 400V 5p	CEE 63A 400V 5p	RJ 45	Absicherung FI	Absicherung LS	Absicherung Neozed	Schutzart	Bestell-Nummer	Foto siehe Seite / Position	Ab Lager
4	0	0	0	0	0	1 x 40/0,03A 4p	4 x C 16A 1p		IP67	**5402159**	180/1	
4	0	1	1	0	0		4 x C 16A 1p 1 x C 16A 3p 1 x C 32A 3p		IP44	**5402047**	179/3	
4	0	1	1	0	0	1 x 63/0,03A 4p	2 x C 16A 1p 1 x C 16A 3p 1 x C 32A 3p		IP44	**5401453**	179/2	
6	0	0	0	0	0	1 x 40/0,03A 4p	6 x C 16A 1p		IP44	**5401884**	177/1	

Technische Informationen

- anschlussfertig verdrahtet
- Schutzart IP44
- alle Verteiler entsprechen der Norm DIN EN 61439 / IEC 61439

- Gehäuse aus hochwertigem, schlagfestem Vollgummi
- bedienerfreundliche OTC-Betätigungsklappe
- modularer Ausbau
- Härtegrad von 97º shore
- alterungs-, temperatur-, öl- & säurebeständig
- gute chemische Beständigkeit
- schwer entflammbar, selbstverlöschend
- Oberteil gerade, CEE-Steckdosen geneigt
- alle CEE-Steckdosen mit schraubloser, wartungsfreier QUICK-CONNECT Anschlusstechnik
- Ober- und Unterteil schwarz, Abschlussecken in gelb

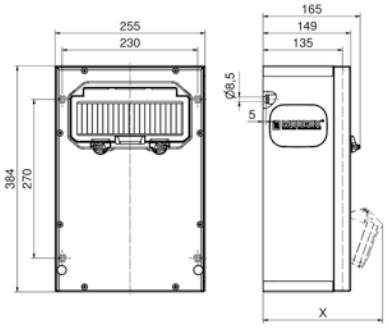

30 MB 218

Tiefenmaß X (in mm)

Bezeichnung	IP44	IP67
OTC-Klappe	165	165
Schutzk. Steckdose	152	195
CEE 16A 3p	190	190
CEE 16A 4p	194	192
CEE 16A 5p	197	195
CEE 32A 3p / 4p	201	203
CEE 32A 5p	203	204
CEE 63A 3p / 4p / 5p	219	221

Bestell-Nr. **5401882**

Bestückung:
3 Schutzkontaktsteckdosen 16A, 230V

Absicherung:
3 C-Automaten 16A, 1p
1 FI 40/0,03A, 4p

Leitungseinführung oben und unten:
je 2 x M40

Anschlussmöglichkeit:
für 2 Leitungen bis 5 x 25 mm²

mit FI allstromsensitiv Typ B: 5402775

Bestell-Nr. **5401884**

Bestückung:
6 Schutzkontaktsteckdosen 16A, 230V

Absicherung:
6 C-Automaten 16A, 1p
1 FI 40/0,03A, 4p

Leitungseinführung oben und unten:
je 2 x M40

Anschlussmöglichkeit:
für 2 Leitungen bis 5 x 25 mm²

mit FI allstromsensitiv Typ B: 5402776

Bestell-Nr. **5401886**

Bestückung:
2 Schutzkontaktsteckdosen 16A, 230V
1 CEE-Steckdose 16A, 400V, 5p

Absicherung:
2 C-Automaten 16A, 1p
1 C-Automat 16A, 3p
1 FI 40/0,03A, 4p

Leitungseinführung oben und unten:
je 2 x M40

Anschlussmöglichkeit:
für 2 Leitungen bis 5 x 25 mm²

mit FI allstromsensitiv Typ B: 5402510

Bestell-Nr. **5401892**

Bestückung:
2 Schutzkontaktsteckdosen 16A, 230V
1 CEE-Steckdose 16A, 400V, 5p
1 CEE-Steckdose 32A, 400V, 5p

Absicherung:
2 C-Automaten 16A, 1p
1 C-Automat 16A, 3p
1 FI 40/0,03A, 4p

Leitungseinführung oben und unten:
je 2 x M40

Anschlussmöglichkeit:
für 2 Leitungen bis 5 x 25 mm²

mit FI allstromsensitiv Typ B: 5402777

Bestell-Nr. **5401894**

Bestückung:
3 Schutzkontaktsteckdosen 16A, 230V
2 CEE-Steckdosen 16A, 400V, 5p

Absicherung:
3 C-Automaten 16A, 1p
2 C-Automaten 16A, 3p

Leitungseinführung oben und unten:
je 2 x M40

Anschlussmöglichkeit:
für 2 Leitungen bis 5 x 25 mm²

Bestell-Nr. **5402794**

Bestückung:
2 Schutzkontaktsteckdosen 16A, 230V
1 CEE-Steckdose 16A, 400V, 5p
1 CEE-Steckdose 32A, 400V, 5p
1 Datendoppeldose RJ45 CAT6a IP55

Absicherung:
2 C-Automaten 16A, 1p
1 C-Automat 16A, 3p
1 FI 40/0,03A, 4

Leitungseinführung oben und unten:
je 2 x M20, 2 x M32

Anschlussmöglichkeit:
für 2 Leitungen bis 5 x 25 mm²

mit FI allstromsensitiv Typ B: 5402797

Technische Informationen

- anschlussfertig verdrahtet
- Schutzart IP44
- alle Verteiler entsprechen der Norm DIN EN 61439 / IEC 61439

- Gehäuse aus hochwertigem, schlagfestem Vollgummi
- modularer Ausbau
- Härtegrad von 97º shore
- alterungs-, temperatur-, öl- & säurebeständig
- gute chemische Beständigkeit
- schwer entflammbar, selbstverlöschend
- Oberteil gerade, CEE-Steckdosen geneigt
- alle CEE-Steckdosen mit schraubloser, wartungsfreier QUICK-CONNECT Anschlusstechnik
- Ober- und Unterteil schwarz, Abschlussecken in gelb

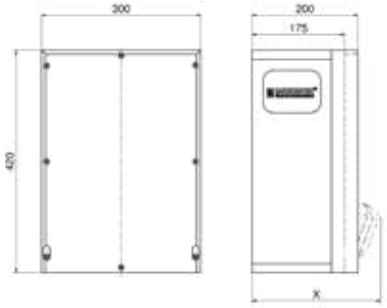

13 MB 109

Tiefenmaß X (in mm)

Bezeichnung	IP44	IP67
Schutzk. Steckdose	192	235
CEE 16A 3p	230	230
CEE 16A 4p	234	232
CEE 16A 5p	237	235
CEE 32A 3p / 4p	241	243
CEE 32A 5p	243	244
CEE 63A 3p / 4p / 5p	259	261

Bestell-Nr. **5401455**

Bestückung:
3 Schutzkontaktsteckdosen 16A, 230V
2 CEE-Steckdosen 16A, 400V, 5p

Absicherung:
3 C-Automaten 16A, 1p
2 C-Automaten 16A, 3p
1 FI 40/0,03A, 4p

Leitungseinführung oben u. unten:
je 2 x M40

Anschlussmöglichkeit:
für 2 Leitungen bis 5 x 25 mm²

mit FI allstromsensitiv Typ B: 5402778

Bestell-Nr. **5401567**

Bestückung:
3 Schutzkontaktsteckdosen 16A, 230V
2 CEE-Steckdosen 32A, 400V, 5p

Absicherung:
3 C-Automaten 16A, 1p
2 C-Automaten 32A, 3p
1 FI 63/0,03A, 4p

Leitungseinführung oben u. unten:
je 2 x M40

Anschlussmöglichkeit:
für 2 Leitungen bis 5 x 25 mm²

mit FI allstromsensitiv Typ B: 5402779

Bestell-Nr. **5401343**

Bestückung:
3 Schutzkontaktsteckdosen 16A, 230V
1 CEE-Steckdose 16A, 400V, 5p
1 CEE-Steckdose 32A, 400V, 5p

Absicherung:
3 C-Automaten 16A, 1p
1 C-Automat 16A, 3p
1 C-Automat 32A, 3p
1 FI 40/0,03A, 4p

Leitungseinführung oben u. unten:
je 2 x M40

Anschlussmöglichkeit:
für 2 Leitungen bis 5 x 16 mm²

mit FI allstromsensitiv Typ B: 5402438

Bestell-Nr. **5401668**

Bestückung:
3 Schutzkontaktsteckdosen 16A, 230V
1 CEE-Steckdose 16A, 400V, 5p
1 CEE-Steckdose 32A, 400V, 5p

Absicherung:
3 Neozed D01, 1p
1 Neozed D01, 3p
1 FI 40/0,03A, 4p

Leitungseinführung oben u. unten:
je 2 x M40

Anschlussmöglichkeit:
für 2 Leitungen bis 5 x 25 mm²

mit FI allstromsensitiv Typ B: 5402780

Bestell-Nr. **5401662**

Bestückung:
3 Schutzkontaktsteckdosen 16A, 230V
1 CEE-Steckdose 16A, 400V, 5p
1 CEE-Steckdose 32A, 400V, 5p

Absicherung:
3 Neozed D01, 1p
1 Neozed D01, 3p
1 Neozed D02, 3p

Leitungseinführung oben u. unten:
je 2 x M40

Anschlussmöglichkeit:
für 2 Leitungen bis 5 x 25 mm²

Bestell-Nr. **5402044**

Bestückung:
2 Schutzkontaktsteckdosen 16A, 230V
2 CEE-Steckdosen 32A, 400V, 5p

Absicherung:
2 C-Automaten 16A, 1p
2 C-Automaten 32A, 3p
1 FI 63/0,03A, 4p

Leitungseinführung oben u. unten:
je 2 x M40

Anschlussmöglichkeit:
für 2 Leitungen bis 5 x 25 mm²

mit FI allstromsensitiv Typ B: 5402781

Technische Informationen

- anschlussfertig verdrahtet
- Schutzart IP44
- alle Verteiler entsprechen der Norm DIN EN 61439 / IEC 61439

Bestell-Nr. **5401302**

Bestückung:
2 Schutzkontaktsteckdosen 16A, 230V
1 CEE-Steckdose 16A, 400V, 5p
1 CEE-Steckdose 32A, 400V, 5p

Absicherung:
2 C-Automaten 16A, 1p
1 C-Automat 16A, 3p
1 C-Automat 32A, 3p
1 FI 40/0,03A, 4p

Leitungseinführung oben u. unten:
je 2 x M40

Anschlussmöglichkeit:
für 2 Leitungen bis 5 x 25 mm²

mit FI allstromsensitiv Typ B: 5402511

Bestell-Nr. **5402046**

Bestückung:
3 Schutzkontaktsteckdosen 16A, 230V
1 CEE-Steckdose 16A, 230V, 3p
1 CEE-Steckdose 16A, 400V, 5p

Absicherung:
3 C-Automaten 16A, 1p
1 C-Automat 16A, 1p
1 C-Automat 16A, 3p
1 FI 40/0,03A, 4p

Leitungseinführung oben u. unten:
je 2 x M40

Anschlussmöglichkeit:
für 2 Leitungen bis 5 x 25 mm²

mit FI allstromsensitiv Typ B: 5402782

Bestell-Nr. **5401453**

Bestückung:
4 Schutzkontaktsteckdosen 16A, 230V
1 CEE-Steckdose 16A, 400V, 5p
1 CEE-Steckdose 32A, 400V, 5p

Absicherung:
2 C-Automaten 16A, 1p
1 C-Automat 16A, 3p
1 C-Automat 32A, 3p
1 FI 63/0,03A, 4p

Leitungseinführung oben u. unten:
je 2 x M40

Anschlussmöglichkeit:
für 2 Leitungen bis 5 x 25 mm²

mit FI allstromsensitiv Typ B: 5402783

Bestell-Nr. **5402795**

Bestückung:
2 Schutzkontaktsteckdosen 16A, 230V
1 CEE-Steckdose 16A, 400V, 5p
1 CEE-Steckdose 32A, 400V, 5p
2 RJ45 CAT 6a unter Betätigungsklappe

Absicherung:
2 C-Automaten 16A, 1p
1 C-Automat 16A, 3p
1 C-Automat 32A, 3p
1 FI 40/0,03A, 4p

Leitungseinführung oben u. unten:
je 2 x M20, 2 x M40

Anschlussmöglichkeit:
für 2 Leitungen bis 5 x 25 mm²

mit FI allstromsensitiv Typ B: 5402796

Bestell-Nr. **5402047**

Bestückung:
4 Schutzkontaktsteckdosen 16A, 230V
1 CEE-Steckdose 16A, 400V, 5p
1 CEE-Steckdose 32A, 400V, 5p

Absicherung:
4 C-Automaten 16A, 1p
1 C-Automat 16A, 3p
1 C-Automat 32A, 3p

Leitungseinführung oben u. unten:
je 2 x M40

Anschlussmöglichkeit:
für 2 Leitungen bis 5 x 25 mm²

Bestell-Nr. **5401274**

Bestückung:
2 Schutzkontaktsteckdosen 16A, 230V
1 CEE-Steckdose 16A, 400V, 5p
1 CEE-Steckdose 32A, 400V, 5p

Absicherung:
2 C-Automaten 16A, 1p
1 C-Automat 16A, 3p
1 C-Automat 32A, 3p
1 FI 63/0,03A, 4p

Leitungseinführung oben u. unten:
je 2 x M40

Anschlussmöglichkeit:
für 2 Leitungen bis 5 x 25 mm²

mit FI allstromsensitiv Typ B: 5402784

Bestell-Nr. **5402059**

Bestückung:
2 Schutzkontaktsteckdosen 16A, 230V
1 CEE-Steckdose 16A, 400V, 5p
1 CEE-Steckdose 32A, 400V, 5p
1 Datendoppeldose RJ45 CAT6a IP55

Absicherung:
2 C-Automaten 16A, 1p
1 C-Automat 16A, 3p
1 C-Automat 32A, 3p
1 FI 40/0,03A, 4p

Leitungseinführung oben u. unten:
je 2 x M20, 2 x M40

Anschlussmöglichkeit:
für 2 Leitungen bis 5 x 25 mm²

mit FI allstromsensitiv Typ B: 5402785

Bestell-Nr. **5402060**

Bestückung:
3 Schutzkontaktsteckdosen 16A, 230V
1 CEE-Steckdose 16A, 400V, 5p
1 CEE-Steckdose 32A, 400V, 5p
1 Datendoppeldose RJ45 CAT6a IP55

Absicherung:
3 C-Automaten 16A, 1p
1 C-Automat 16A, 3p
1 C-Automat 32A, 3p
1 FI 63/0,03A, 4p

Leitungseinführung oben u. unten:
je 2 x M20, 2 x M40

Anschlussmöglichkeit:
für 2 Leitungen bis 5 x 16 mm²

mit FI allstromsensitiv Typ B: 5402786

Technische Informationen

- anschlussfertig verdrahtet
- Schutzart IP67
- alle Verteiler entsprechen der Norm DIN EN 61439 / IEC 61439

Bestell-Nr. **5402159**

Bestückung:
4 Schutzkontaktsteckdosen 16A, 230V

Absicherung:
4 C-Automaten 16A, 1p
1 FI 40/0,03A, 4p

Leitungseinführung unten:
1 x M12, 2 x M40

Anschlussmöglichkeit:
für 2 Leitungen bis 5 x 25 mm²

mit FI allstromsensitiv Typ B: 5402787

Bestell-Nr. **5402160**

Bestückung:
3 Schutzkontaktsteckdosen 16A, 230V
1 CEE-Steckdose 16A, 400V, 5p

Absicherung:
3 C-Automaten 16A, 1p
1 C-Automat 16A, 3p
1 FI 40/0,03A, 4p

Leitungseinführung unten:
1 x M12, 2 x M40

Anschlussmöglichkeit:
für 2 Leitungen bis 5 x 25 mm²

mit FI allstromsensitiv Typ B: 5402788

Bestell-Nr. **5402161**

Bestückung:
2 Schutzkontaktsteckdosen 16A, 230V
2 CEE-Steckdosen 16A, 400V, 5p

Absicherung:
2 C-Automaten 16A, 1p
2 C-Automaten 16A, 3p
1 FI 40/0,03A, 4p

Leitungseinführung unten:
1 x M12, 2 x M40

Anschlussmöglichkeit:
für 2 Leitungen bis 5 x 25 mm²

mit FI allstromsensitiv Typ B: 5402789

Bestell-Nr. **5402162**

Bestückung:
2 Schutzkontaktsteckdosen 16A, 230V
1 CEE-Steckdose 16A, 400V, 5p
1 CEE-Steckdose 32A, 400V, 5p

Absicherung:
2 C-Automaten 16A, 1p
1 C-Automat 16A, 3p
1 C-Automat 32A, 3p
1 FI 40/0,03A, 4p

Leitungseinführung unten:
1 x M12, 2 x M40

Anschlussmöglichkeit:
für 2 Leitungen bis 5 x 25 mm²

mit FI allstromsensitiv Typ B: 5402618

Bestell-Nr. **5402163**

Bestückung:
2 Schutzkontaktsteckdosen 16A, 230V
1 CEE-Steckdose 16A, 400V, 5p
1 CEE-Steckdose 32A, 400V, 5p

Absicherung:
2 C-Automaten 16A, 1p
1 C-Automat 16A, 3p
1 C-Automat 32A, 3p
1 FI 63/0,03A, 4p

Leitungseinführung unten:
1 x M12, 2 x M40

Anschlussmöglichkeit:
für 2 Leitungen bis 5 x 25 mm²

mit FI allstromsensitiv Typ B: 5402790

Bestell-Nr. **5402164**

Bestückung:
2 Schutzkontaktsteckdosen 16A, 230V
2 CEE-Steckdosen 32A, 400V, 5p

Absicherung:
2 C-Automaten 16A, 1p
2 C-Automaten 32A, 3p
1 FI 63/0,03A, 4p

Leitungseinführung unten:
1 x M12, 2 x M40

Anschlussmöglichkeit:
für 2 Leitungen bis 5 x 25 mm²

mit FI allstromsensitiv Typ B: 5402791

Bestell-Nr. **5402165**

Bestückung:
3 Schutzkontaktsteckdosen 16A, 230V
1 CEE-Steckdose 16A, 400V, 5p
1 CEE-Steckdose 32A, 400V, 5p

Absicherung:
3 C-Automaten 16A, 1p
1 C-Automat 16A, 3p
1 C-Automat 32A, 3p
1 FI 63/0,03A, 4p

Leitungseinführung unten:
1 x M12, 2 x M40

Anschlussmöglichkeit:
für 2 Leitungen bis 5 x 25 mm²

mit FI allstromsensitiv Typ B: 5402565

Bestell-Nr. **5402166**

Bestückung:
3 Schutzkontaktsteckdosen 16A, 230V
2 CEE-Steckdosen 16A, 400V, 5p

Absicherung:
3 C-Automaten 16A, 1p
2 C-Automaten 16A, 3p
1 FI 40/0,03A, 4p

Leitungseinführung unten:
1 x M12, 2 x M40

Anschlussmöglichkeit:
für 2 Leitungen bis 5 x 25 mm²

mit FI allstromsensitiv Typ B: 5402792

Technische Informationen

- anschlussfertig verdrahtet
- Schutzart IP44
- alle Verteiler entsprechen der Norm DIN EN 61439 / IEC 61439

- Gehäuse aus hochwertigem, schlagfestem Vollgummi
- Platz für bis zu 18 Teilungseinheiten unter Betätigungsklappe
- Härtegrad von 97º shore
- Deckel anscharniert
- alterungs-, temperatur-, öl- & säurebeständig
- schwer entflammbar, selbstverlöschend
- alle CEE-Steckdosen mit schraubloser, wartungsfreier QUICK-CONNECT Anschlusstechnik

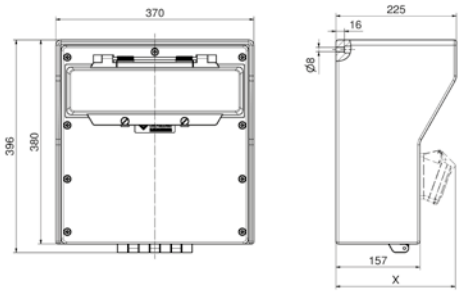

13 MB 117

Tiefenmaß X (in mm)

Bezeichnung	IP44	IP67
Schutzk. Steckdose	172	215
CEE 16A 3p	210	210
CEE 16A 4p	214	212
CEE 16A 5p	217	215

Bezeichnung	IP44	IP67
CEE 32A 3p / 4p	221	223
CEE 32A 5p	223	224
CEE 63A 3p / 4p / 5p	239	241

Bestell-Nr. **5402049**

Bestückung:
4 Schutzkontaktsteckdosen 16A, 230V
2 CEE-Steckdosen 16A, 400V, 5p
1 CEE-Steckdose 32A, 400V, 5p

Absicherung:
4 C-Automaten 16A, 1p
2 C-Automaten 16A, 3p
1 C-Automat 32A, 3p
1 FI 63/0,03A, 4p

Leitungseinführung oben u. unten:
je 2 x M40

Anschlussmöglichkeit:
für 2 Leitungen bis 5 x 25 mm²

mit FI allstromsensitiv Typ B: 5402633

Bestell-Nr. **5402050**

Bestückung:
4 Schutzkontaktsteckdosen 16A, 230V
2 CEE-Steckdosen 16A, 400V, 5p
1 CEE-Steckdose 32A, 400V, 5p

Absicherung:
4 C-Automaten 16A, 1p
2 C-Automaten 16A, 3p
1 C-Automat 32A, 3p

Leitungseinführung oben u. unten:
je 2 x M40

Anschlussmöglichkeit:
für 2 Leitungen bis 5 x 25 mm²

Bestell-Nr. **5402051**

Bestückung:
2 Schutzkontaktsteckdosen 16A, 230V
1 CEE-Steckdose 16A, 400V, 5p
1 CEE-Steckdose 32A, 400V, 5p
1 CEE-Steckdose 63A, 400V, 5p

Absicherung:
2 C-Automaten 16A, 1p
1 C-Automat 16A, 3p
1 C-Automat 32A, 3p
1 Neozed D02, 3p
1 FI 63/0,03A, 4p

Leitungseinführung oben u. unten:
je 2 x M40

Anschlussmöglichkeit:
für 2 Leitungen bis 5 x 25 mm²

mit FI allstromsensitiv Typ B: 5402793

Bestell-Nr. **5402052**

Bestückung:
4 Schutzkontaktsteckdosen 16A, 230V
1 CEE-Steckdose 16A, 400V, 5p
1 CEE-Steckdose 32A, 400V, 5p
1 CEE-Steckdose 63A, 400V, 5p

Absicherung:
4 C-Automaten 16A, 1p
1 C-Automat 16A, 3p
1 C-Automat 32A, 3p
1 FI 63/0,03A, 4p

Leitungseinführung oben u. unten:
je 2 x M40

Anschlussmöglichkeit:
für 2 Leitungen bis 5 x 25 mm²

mit FI allstromsensitiv Typ B: 5402634

Bestell-Nr. **5402053**

Bestückung:
4 Schutzkontaktsteckdosen 16A, 230V
1 CEE-Steckdose 16A, 400V, 5p
1 CEE-Steckdose 32A, 400V, 5p
1 CEE-Steckdose 63A, 400V, 5p

Absicherung:
4 C-Automaten 16A, 1p
1 C-Automat 16A, 3p
1 C-Automat 32A, 3p

Leitungseinführung oben u. unten:
je 2 x M40

Anschlussmöglichkeit:
für 2 Leitungen bis 5 x 25 mm²

Bestell-Nr. **5402054**

Bestückung:
2 Schutzkontaktsteckdosen 16A, 230V
1 CEE-Steckdose 16A, 400V, 5p
1 CEE-Steckdose 32A, 400V, 5p
1 CEE-Steckdose 63A, 400V, 5p

Absicherung:
2 Neozed D01, 1p
1 Neozed D01, 3p
2 Neozed D02, 3p

Leitungseinführung oben u. unten:
je 2 x M50

Anschlussmöglichkeit:
für 2 Leitungen bis 5 x 25 mm²

Technische Informationen

- anschlussfertig verdrahtet
- Schutzart IP44

- Gehäuse aus hochwertigem V2A-Edelstahl
- Oberfläche Strichschliff
- Tür mit Kastenschloss und Profilhalbzylinder
- inklusive beigelegten Wandbefestigungslaschen (frei positionierbar). Die vier Befestigungsbohrungen müssen bauseits in der Schrankrückwand gesetzt werden
- Bürstenverschluss verhindert das Eindringen von Schmutz und Staub bei geschlossener Tür
- im gesteckten Zustand verschließbar
- Abgangsleitungen können über frontseitige Bürstensperre heraus geführt werden
- gute Zugänglichkeit der Betätigungselemente

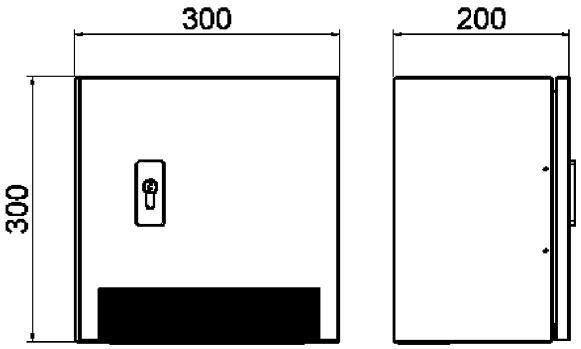

45 MB 50

Bestell-Nr. **560967**

Bestückung:
2 Schutzkontaktsteckdosen 16A, 230V
1 CEE-Steckdose 16A, 400V, 5p

Leitungseinführung unten:
1 x M20, 1 x M25, 1 x M32

Anschlussmöglichkeit:
für 1 Leitung 3 x 4 mm² und
1 Leitung 5 x 4 mm²

Bestell-Nr. **560508**

Bestückung:
1 Schutzkontaktsteckdose 16A, 230V
1 CEE-Steckdose 16A, 400V, 5p
1 CEE-Steckdose 32A, 400V, 5p

Leitungseinführung unten:
1 x M20, 1 x M25, 1 x M32

Anschlussmöglichkeit:
für 1 Leitung 3 x 4 mm²,
1 Leitung 5 x 4 mm² und
1 Leitung 5 x 6 mm²

- Gehäuse aus hochwertigem V2A-Edelstahl
- Oberfläche Strichschliff
- Tür mit Kastenschloss und Profilhalbzylinder
- inklusive beigelegten Wandbefestigungslaschen (frei positionierbar). Die vier Befestigungsbohrungen müssen bauseits in der Schrankrückwand gesetzt werden
- Bürstenverschluss verhindert das Eindringen von Schmutz und Staub bei geschlossener Tür
- im gesteckten Zustand verschließbar
- Abgangsleitungen können über frontseitige Bürstensperre heraus geführt werden
- gute Zugänglichkeit der Betätigungselemente

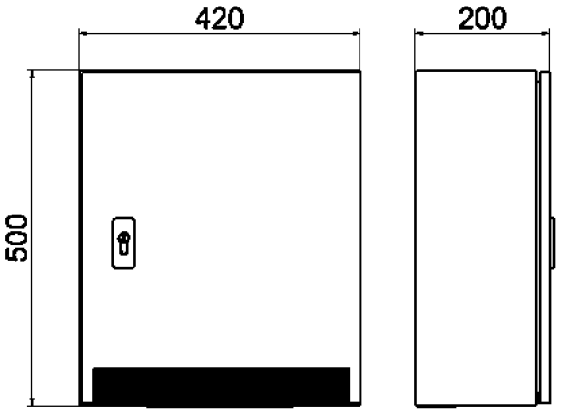

45 MB 17

Bestell-Nr. **560384**

Bestückung:
2 Schutzkontaktsteckdosen 16A, 230V
1 CEE-Steckdose 16A, 400V, 5p
1 CEE-Steckdose 32A, 400V, 5p

Absicherung:
2 C-Automaten 16A, 1p
1 C-Automat 16A, 3p
1 C-Automat 32A, 3p
1 FI 63/0,03A, 4p

Leitungseinführung unten:
1 x M25, 1 x M32, 1 x M40

Anschlussmöglichkeit:
für 2 Leitungen bis 5 x 25 mm²

Bestell-Nr. **562373**

Bestückung:
2 Schutzkontaktsteckdosen 16A, 230V
2 CEE-Steckdosen 16A, 400V, 5p

Absicherung:
2 C-Automaten 16A, 1p
2 C-Automaten 16A, 3p
1 FI 40/0,03A, 4p

Leitungseinführung unten:
1 x M25, 1 x M32, 1 x M40

Anschlussmöglichkeit:
für 2 Leitungen bis 5 x 25 mm²

Technische Informationen

- anschlussfertig verdrahtet
- Schutzart IP44

- Gehäuse aus hochwertigem V2A-Edelstahl
- Oberfläche Strichschliff
- Tür mit Kastenschloss und Profilhalbzylinder
- inklusive beigelegten Wandbefestigungslaschen (frei positionierbar). Die vier Befestigungsbohrungen müssen bauseits in der Schrankrückwand gesetzt werden
- Bürstenverschluss verhindert das Eindringen von Schmutz und Staub bei geschlossener Tür
- im gesteckten Zustand verschließbar
- Abgangsleitungen können über frontseitige Bürstensperre heraus geführt werden
- gute Zugänglichkeit der Betätigungselemente

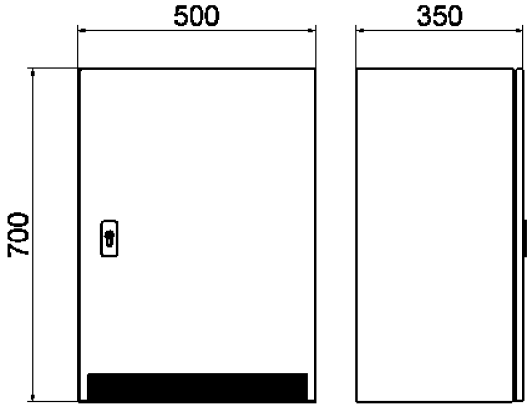

45 MB 45

Bestell-Nr. **562374**

Bestückung:
4 Schutzkontaktsteckdosen 16A, 230V
1 CEE-Steckdose 16A, 400V, 5p
1 CEE-Steckdose 32A, 400V, 5p
1 CEE-Steckdose 63A, 400V, 5p

Absicherung:
4 C-Automaten 16A, 1p
1 C-Automat 16A, 3p
1 C-Automat 32A, 3p
1 C-Automat 63A, 3p
2 FI 63/0,03A, 4p
2 Sicherungssockel D02, 3p

Leitungseinführung unten:
2 x M63

Anschlussmöglichkeit:
für 2 Leitungen bis 5 x 50 mm²

Bestell-Nr. **562377**

Bestückung:
4 Schutzkontaktsteckdosen 16A, 230V
2 CEE-Steckdosen 16A, 400V, 5p
2 CEE-Steckdosen 32A, 400V, 5p

Absicherung:
4 C-Automaten 16A, 1p
2 C-Automaten 16A, 3p
2 C-Automaten 32A, 3p
1 FI 63/0,03A, 4p

Leitungseinführung unten:
1 x M40, 1 x M50, 1 x M63

Anschlussmöglichkeit:
für 2 Leitungen bis 5 x 25 mm²

- Gehäuse aus hochwertigem V2A-Edelstahl
- Oberfläche Strichschliff
- Tür mit Kastenschloss und Profilhalbzylinder
- inklusive beigelegten Wandbefestigungslaschen (frei positionierbar). Die vier Befestigungsbohrungen müssen bauseits in der Schrankrückwand gesetzt werden
- Bürstenverschluss verhindert das Eindringen von Schmutz und Staub bei geschlossener Tür
- im gesteckten Zustand verschließbar
- Abgangsleitungen können über frontseitige Bürstensperreheraus geführt werden
- gute Zugänglichkeit der Betätigungselemente

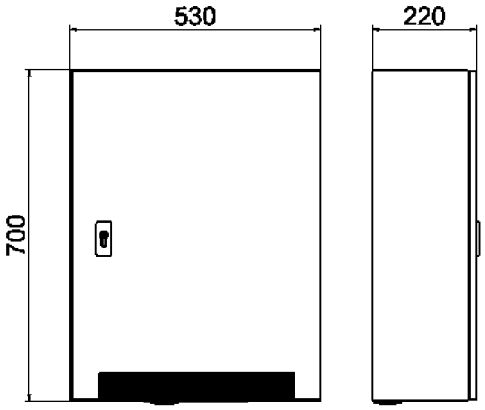

45 MB 29

Bestell-Nr. **561449**

Bestückung:
2 Schutzkontaktsteckdosen 16A, 230V
1 CEE-Steckdose 16A, 400V, 5p
1 CEE-Steckdose 32A, 400V, 5p
1 CEE-Steckdose 63A, 400V, 5p

Absicherung:
2 C-Automaten 16A, 1p
1 C-Automat 16A, 3p
1 C-Automat 32A, 3p
1 FI 63/0,03A, 4p

Leitungseinführung unten:
1 x M32, 1 x M40, 1 x M50

Anschlussmöglichkeit:
für 2 Leitungen bis 5 x 25 mm²

Bestell-Nr. **562306**

Bestückung:
4 Schutzkontaktsteckdosen 16A, 230V
1 CEE-Steckdose 16A, 400V, 5p
1 CEE-Steckdose 32A, 400V, 5p
1 CEE-Steckdose 63A, 400V, 5p

Absicherung:
4 C-Automaten 16A, 1p
1 C-Automat 16A, 3p
1 C-Automat 32A, 3p
1 FI 63/0,03A, 4p

Leitungseinführung unten:
1 x M32, 1 x M40, 1 x M50

Anschlussmöglichkeit:
für 2 Leitungen bis 5 x 25 mm²

Technische Informationen

- anschlussfertig verdrahtet
- Schutzart IP44

- Gehäuse aus hochwertigem V2A-Edelstahl
- Oberfläche Strichschliff
- Tür mit Kastenschloss und Profilhalbzylinder
- Blendrahmen für Putzausgleich
- Bürstenverschluss verhindert das Eindringen von Schmutz und Staub bei geschlossener Tür
- Abgangsleitungen können über frontseitige Bürstenverschluss heraus geführt werden
- Tür in gestecktem Zustand verschließbar
- gute Zugänglichkeit der Betätigungselemente

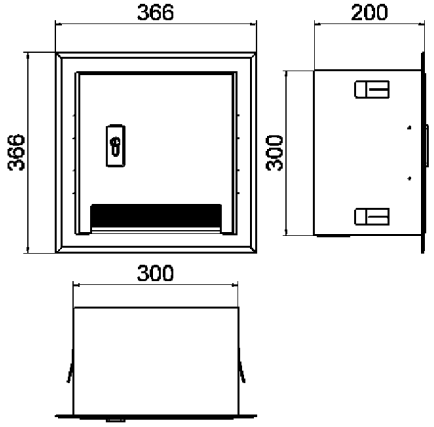

45 MB 51

Bestell-Nr. **560509**

Bestückung:
1 Schutzkontaktsteckdose 16A, 230V
1 CEE-Steckdose 16A, 400V, 5p
1 CEE-Steckdose 32A, 400V, 5p

Leitungseinführung unten:
1 x M20, 1 x M25, 1 x M32

Anschlussmöglichkeit:
für 1 Leitung bis 3 x 4 mm²,
1 Leitung bis 5 x 4 mm²
und 1 Leitung bis 5 x 6 mm²

Bestell-Nr. **560965**

Bestückung:
2 Schutzkontaktsteckdosen 16A, 230V
1 CEE-Steckdose 16A, 400V, 5p

Leitungseinführung unten:
1 x M20, 1 x M25, 1 x M32

Anschlussmöglichkeit:
für 1 Leitung bis 5 x 6 mm²

- Gehäuse aus hochwertigem V2A-Edelstahl
- Oberfläche Strichschliff
- Tür mit Kastenschloss und Profilhalbzylinder
- Blendrahmen für Putzausgleich
- Bürstenverschluss verhindert das Eindringen von Schmutz und Staub bei geschlossener Tür
- Abgangsleitungen können über frontseitige Bürstenverschluss heraus geführt werden
- Tür in gestecktem Zustand verschließbar
- gute Zugänglichkeit der Betätigungselemente

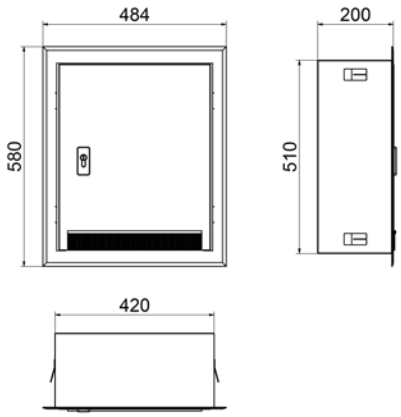

45 MB 21

Bestell-Nr. **561844**

Bestückung:
2 Schutzkontaktsteckdosen 16A, 230V
1 CEE-Steckdose 16A, 400V, 5p
1 CEE-Steckdose 32A, 400V, 5p

Absicherung:
2 C-Automaten 16A, 1p
1 C-Automat 16A, 3p
1 C-Automat 32A, 3p
1 FI 63/0,03A, 4p

Leitungseinführung unten:
1 x M25, 1 x M32, 1 x M40

Anschlussmöglichkeit:
für 2 Leitungen bis 5 x 25 mm²

Bestell-Nr. **562379**

Bestückung:
2 Schutzkontaktsteckdosen 16A, 230V
2 CEE-Steckdosen 16A, 400V, 5p

Absicherung:
2 C-Automaten 16A, 1p
2 C-Automaten 16A, 3p
1 FI 40/0,03A, 4p

Leitungseinführung unten:
1 x M25, 1 x M32, 1 x M40

Anschlussmöglichkeit:
für 2 Leitungen bis 5 x 25 mm²

Technische Informationen

- anschlussfertig verdrahtet
- Schutzart IP44

- Gehäuse aus hochwertigem V2A-Edelstahl
- Oberfläche Strichschliff
- Tür mit Kastenschloss und Profilhalbzylinder
- Blendrahmen für Putzausgleich
- Bürstenverschluss verhindert das Eindringen von Schmutz und Staub bei geschlossener Tür
- Abgangsleitungen können über frontseitige Bürstenverschluss heraus geführt werden
- Tür in gestecktem Zustand verschließbar
- gute Zugänglichkeit der Betätigungselemente

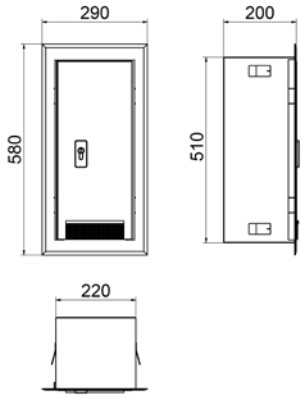

45 MB 68

Bestell-Nr. **561872**

Bestückung:
1 Schutzkontaktsteckdose 16A, 230V
1 CEE-Steckdose 16A, 400V, 5p

Absicherung:
1 C-Automat 16A, 1p
1 C-Automat 16A, 3p
1 FI 40/0,03A, 4p

Leitungseinführung unten:
1 x M32, 1 x M40

Anschlussmöglichkeit:
für 2 Leitungen bis 5 x 25 mm²

Bestell-Nr. **562378**

Bestückung:
1 Schutzkontaktsteckdose 16A, 230V
1 CEE-Steckdose 32A, 400V, 5p

Absicherung:
1 C-Automat 16A, 1p
1 C-Automat 32A, 3p
1 FI 40/0,03A, 4p

Leitungseinführung unten:
1 x M32, 1 x M40

Anschlussmöglichkeit:
für 2 Leitungen bis 5 x 25 mm²

- Gehäuse aus hochwertigem V2A-Edelstahl
- Oberfläche Strichschliff
- Tür mit Kastenschloss und Profilhalbzylinder
- Blendrahmen für Putzausgleich
- Bürstenverschluss verhindert das Eindringen von Schmutz und Staub bei geschlossener Tür
- Abgangsleitungen können über frontseitige Bürstenverschluss heraus geführt werden
- Tür in gestecktem Zustand verschließbar
- gute Zugänglichkeit der Betätigungselemente

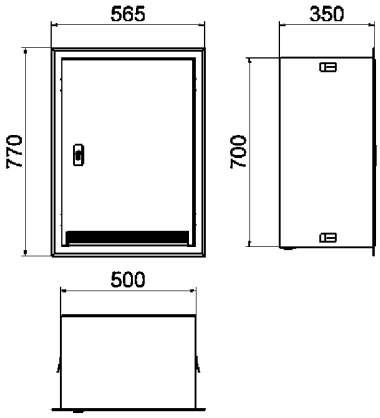

45 MB 46

Bestell-Nr. **562380**

Bestückung:
2 Schutzkontaktsteckdosen 16A, 230V
2 CEE-Steckdosen 16A, 400V, 5p
1 CEE-Steckdose 32A, 400V, 5p
1 CEE-Steckdose 63A, 400V, 5p

Absicherung:
2 C-Automaten 16A, 1p
2 C-Automaten 16A, 3p
1 C-Automat 32A, 3p
1 FI 63/0,03A, 4p

Leitungseinführung unten:
1 x M40, 1 x M50, 1 x M63

Anschlussmöglichkeit:
für 2 Leitungen bis 5 x 25 mm²

Bestell-Nr. **562376**

Bestückung:
4 Schutzkontaktsteckdosen 16A, 230V
2 CEE-Steckdosen 16A, 400V, 5p
2 CEE-Steckdosen 32A, 400V, 5p

Absicherung:
4 C-Automaten 16A, 1p
2 C-Automaten 16A, 3p
2 C-Automaten 32A, 3p
1 FI 63/0,03A, 4p

Leitungseinführung unten:
1 x M40, 1 x M50, 1 x M63

Anschlussmöglichkeit:
für 2 Leitungen bis 5 x 25 mm²

Allgemeine Information zu Notstromeinspeisungen, Auszug aus der DIN VDE 0100-551Bbl

Die Notstromeinspeisung durch elektrotechnische Laien erfolgt über codierte Steckvorrichtungen (CEE-Steckvorrichtung, 230/400V 1h-Stellung) bis maximal 125A. Hierfür ist gebäudeseitig ein Gerätestecker mit 1-h Stellung vorgesehen.

Bestückung:
1 CEE-Gerätestecker 63A, 400V, 5p, 6h

Leitungseinführung unten:
1 x M50

Anschlussmöglichkeit:
für 1 Leitung bis 5 x 50 mm²

Ausführung 6h:
Bestell-Nr. **560609**

Ausführung 1h:
Bestell-Nr. **563134**

- Gehäuse aus V2A-Edelstahl

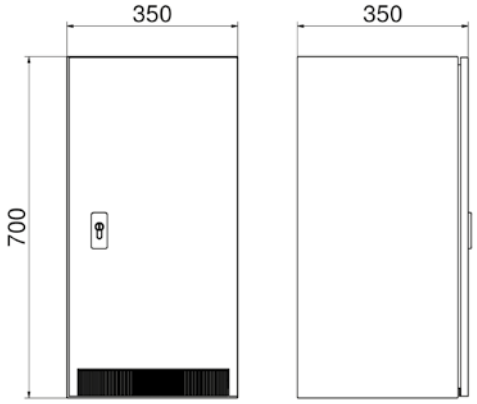

45 MB 70

Bestückung:
1 CEE-Gerätestecker 16A, 400V, 5p
1 Netzumschalter 63A 4p

Leitungseinführung unten:
1 x M25, 1 x M32, 1 x M40

Anschlussmöglichkeit:
für 2 Leitungen bis 5 x 16 mm²

Ausführung 6h:
Bestell-Nr. **562130**

Ausführung 1h:
Bestell-Nr. **563476**

- Gehäuse aus V2A-Edelstahl

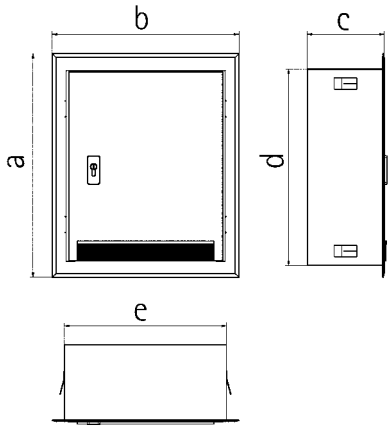

45 MB 69

a	580
b	485
c	200
d	510
e	420

Bestückung:
1 CEE-Gerätestecker 125A, 400V, 5p, 6h

Leitungseinführung unten:
1 x M20, 1 x M63

Anschlussmöglichkeit:
für 2 Leitungen bis 5 x 50 mm²

Ausführung 6h:
Bestell-Nr. **561016**

Ausführung 1h:
Bestell-Nr. **563477**

- Gehäuse aus V2A-Edelstahl

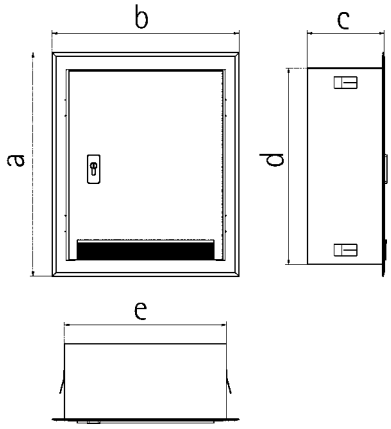

45 MB 69

a	770
b	400
c	350
d	700
e	350

Technische Informationen
- anschlussfertig verdrahtet
- Schutzart IP44
- alle Verteiler entsprechen der Norm DIN EN 61439 / IEC 61439

VARIABOX-Mobil

- mit hochwertigem Tragegriff
- Gehäuse aus hochwertigem, schlagfestem Kunststoff
- Oberteil zum Unterteil plombierbar
- Deckelschrauben unverlierbar
- Oberteil gerade, CEE-Steckdosen geneigt
- alle CEE-Steckdosen mit schraubenloser, wartungsfreier QUICK-CONNECT-Anschlusstechnik
- Farben: Unterteil schwarz, Oberteil elektrograu (Gehäuseoberteil optional in den Farben gelb, rot oder blau)

Bestell-Nr. **85000**

Bestückung:
3 Schutzkontaktsteckdosen 16A, 230V

Leitungseinführung:
Schutzkontaktstecker 16A, 230V
mit 2 m Leitung H07RN-F3G2,5

Bestell-Nr. **85006**

Bestückung:
2 Schutzkontaktsteckdosen 16A, 230V
1 CEE-Steckdose 16A, 400V, 5p

Leitungseinführung:
CEE-Stecker 16A, 400V, 5p mit
2 m Leitung H07RN-F5G2,5

Bestell-Nr. **85007**

Bestückung:
2 Schutzkontaktsteckdosen 16A, 230V
1 CEE-Steckdose 16A, 400V, 5p

Absicherung:
2 C-Automaten 16A, 1p
1 C-Automat 16A, 3p
1 FI 40/0,03A, 4p

Leitungseinführung:
CEE-Stecker 32A, 400V, 5p mit
2 m Leitung H07RN-F5G4

Bestell-Nr. **85002**

Bestückung:
3 Schutzkontaktsteckdosen 16A, 230V
2 CEE-Steckdosen 16A, 400V, 5p

Leitungseinführung:
CEE-Stecker 16A, 400V, 5p mit
2 m Leitung H07RN-F5G2,5

Bestell-Nr. **85008**

Bestückung:
2 Schutzkontaktsteckdosen 16A, 230V
1 CEE-Steckdose 16A, 400V, 5p
1 CEE-Steckdose 32A, 400V, 5p

Absicherung:
2 C-Automaten 16A, 1p
1 C-Automat 16A, 3p
1 FI 40/0,03A, 4p

Leitungseinführung:
CEE-Stecker 32A, 400V, 5p mit
2 m Leitung H07RN-F5G6

Bestell-Nr. **85036**

Bestückung:
6 Schutzkontaktsteckdosen 16A, 230V

Absicherung:
6 C-Automaten 16A, 1p
1 FI 40/0,03A, 4p

Leitungseinführung:
CEE-Stecker 32A, 400V, 5p mit
2 m Leitung H07RN-F5G4

Nicht aufgeführte Spannungen und Frequenzen auf Anfrage

Technische Informationen

- anschlussfertig verdrahtet
- Schutzart IP44
- alle Verteiler entsprechen der Norm DIN EN 61439 / IEC 61439

Bestell-Nr. **85009**

Bestückung:
3 Schutzkontaktsteckdosen 16A, 230V
1 CEE-Steckdose 16A, 400V, 5p
1 CEE-Steckdose 32A, 400V, 5p

Absicherung:
3 C-Automaten 16A, 1p
1 C-Automat 16A, 3p
1 FI 40/0,03A, 4p

Leitungseinführung:
CEE-Stecker 32A, 400V, 5p mit
2 m Leitung H07RN-F5G6

Bestell-Nr. **85221**

Bestückung:
2 Schutzkontaktsteckdosen 16A, 230V
1 CEE-Steckdose 16A, 400V, 5p
1 CEE-Steckdose 32A, 400V, 5p
1 Drehstromzähler 10/65A elektronisch

Absicherung:
2 C-Automaten 16A, 1p
1 C-Automat 16A, 3p
1 FI 40/0,03A, 4p

Leitungseinführung:
CEE-Stecker 32A, 400V, 5p mit
2 m Leitung H07RN-F5G6

Bestell-Nr. **85034**

Bestückung:
4 Schutzkontaktsteckdosen 16A, 230V
1 CEE-Steckdose 16A, 400V, 5p
1 CEE-Steckdose 32A, 400V, 5p

Absicherung:
4 C-Automaten 16A, 1p
1 C-Automat 16A, 3p
1 FI 40/0,03A, 4p

Leitungseinführung:
CEE-Stecker 32A, 400V, 5p mit
2 m Leitung H07RN-F5G6

Bestell-Nr. **85005**

Bestückung:
6 Schutzkontaktsteckdosen 16A, 230V

Absicherung:
1 FI 40/0,03A, 4p

Leitungseinführung:
CEE-Stecker 16A, 400V, 5p mit
2 m Leitung H07RN-F5G2,5

Die mobile Verteilergeneration

Die EVOBOX von Bals ist die perfekte Lösung für die mobile Energieversorgung in der Industrie, auf Baustellen sowie im Veranstaltungsbereich. Die tragbare Verteilerserie ist in vier aufeinander abgestimmten Gehäusegrößen verfügbar und überzeugt mit ihrer hohen mechanischen und thermischen Belastbarkeit.

Produktinformationen:
- In 4 verschiedenen Größen erhältlich
- Perfekte Stapelbarkeit
- Einfache Handhabung durch zwei integrierte Tragegriffe
- Keine vorstehenden Bauteile
- Absicherungselemente unter robuster, transparenter Betätigungsklappe geschützt
- Verteiler-Abgänge und Absicherungselemente jeweils separat auf einer Seite
- Anschlussfertig verdrahtet
- Die interne Verdrahtung wird für höchstmögliche Sicherheit über den Vorgaben der Norm ausgelegt
- Witterungs- und alterungsbeständig
- Leicht und stoßfest durch den Einsatz von Hart-Polyethylen

Produktdetails:
- Stoßfestigkeitsgrad IK10, bis zu 20J Schlagenergie
- Selbstverlöschend und UV-stabilisiert
- Mechanisch und thermisch hochbelastbar
- Alle CEE-Geräte bis 63A mit QUICK-CONNECT-Anschlusstechnik
- Gesamtschutzart der Verteiler IP54
- Flexible Bestückung bis 125A

Optional
- Angepasste Anordnung der Anbausteckdosen für Steckvorrichtungen in IP67
- Phasenkontrollleuchten unter Betätigungsklappen
- Erdungsschraube als Außenerder
- Einbau von Überspannungsschutz
- Farbauswahl des Gehäuses in rot, blau und orange (Mindestbestellmenge)
- Alle Steckvorrichtungen komplett in schwarz

Möglichkeiten der Einspeisung:
- Anschlussleitung mit CEE-Stecker bis max. 125A
- CEE-Anbaugerätstecker bis max. 125A,

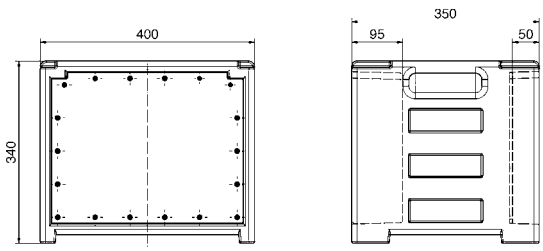

EVOBOX-S

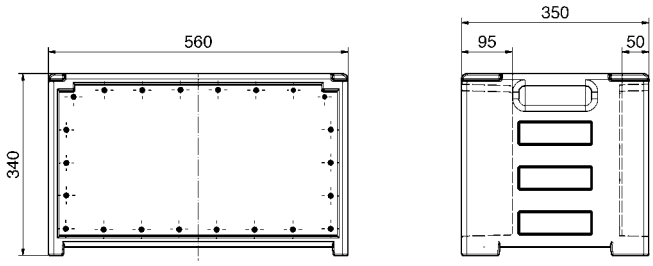

EVOBOX-M

Die vier aufeinander abgestimmten EVOBOX-Verteilergrößen

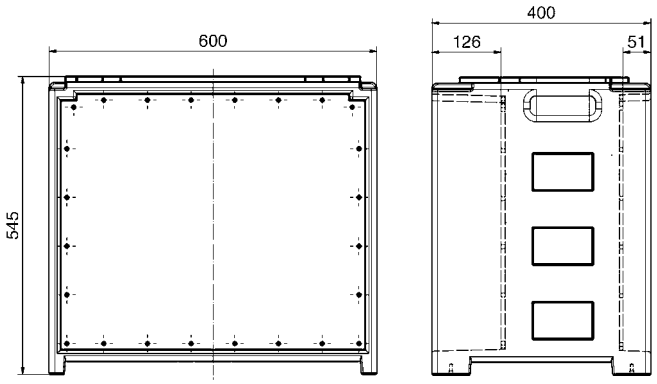

EVOBOX-L

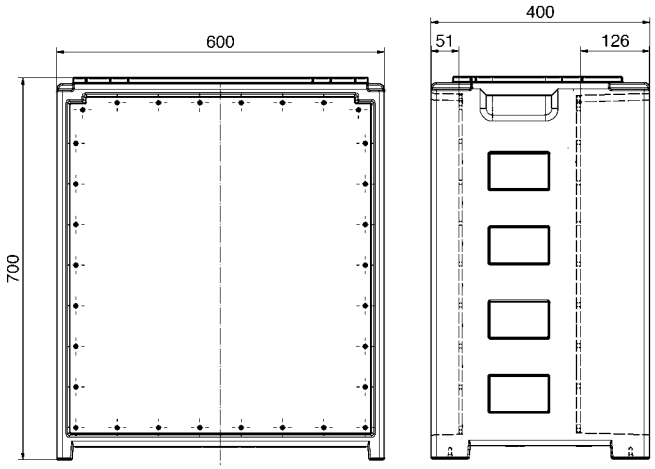

EVOBOX-XL

Ein Verteiler - viele Anwendungsgebiete

Die mobile Verteilergeneration **EVOBOX**, je nach Einsatzgebiet, individuell konfigurierbar.

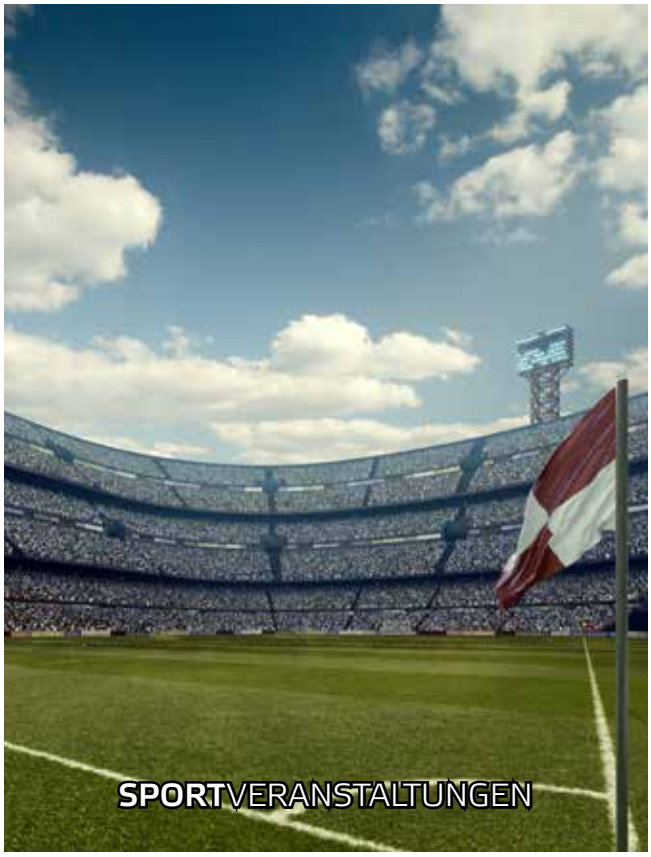

Technische Informationen

- anschlussfertig verdrahtet
- Schutzart IP54
- alle Anbausteckdosen mit vernickelten Kontakten

EVOBOX-S

Bestückung:
6 Schutzkontaktsteckdosen 16A, 230V ~, IP54
2 CEE-Steckdosen 16A, 400V, 5p, 6h, IP54

Absicherung:
6 C-Automaten 16A, 1p
1 C-Automat 16A, 3p
1 FI 40/0,03A, 4p

Zusatzausstattung:
1 Phasenanzeige, LED grün
1 Außenerder

Zugang:
1 CEE Flanschgerätestecker 16A, 400V, 5p, 6h, IP67

Bestell-Nr. **5202999**

EVOBOX-M

Bestückung:
9 Schutzkontaktsteckdosen 16A, 230V ~, IP54
3 CEE-Steckdosen 16A, 400V, 5p, 6h, IP54
1 CEE-Steckdose 32A, 400V, 5p, 6h, IP54

Absicherung:
9 C-Automaten 16A, 1p
3 C-Automaten 16A, 3p
1 FI 40/0,03A, 4p

Zusatzausstattung:
1 Phasenanzeige, LED grün
1 Außenerder

Zugang:
1 CEE Flanschgerätestecker 32A, 400V, 5p, 6h, IP67

Bestell-Nr. **5203000**

EVOBOX-L

Bestückung:
9 Schutzkontaktsteckdosen 16A, 230V ~, IP54
4 CEE-Steckdosen 16A, 400V, 5p, 6h, IP54
2 CEE-Steckdosen 32A, 400V, 5p, 6h, IP54
1 CEE-Steckdose 63A, 400V, 5p, 6h, IP67

Absicherung:
9 C-Automaten 16A, 1p
2 C-Automaten 32A, 3p
4 C-Automaten 16A, 3p
3 FI 63/0,03A, 4p

Zusatzausstattung:
1 Phasenanzeige, LED grün
1 Außenerder

Zugang:
1 CEE Flanschgerätestecker 63A, 400V, 5p, 6h, IP67

Bestell-Nr. **5203001**

EVOBOX-XL

Bestückung:
9 Schutzkontaktsteckdosen 16A, 230V ~, IP54
4 CEE-Steckdosen 16A, 400V, 5p, 6h, IP54
4 CEE-Steckdosen 32A, 400V, 5p, 6h, IP54
2 CEE-Steckdosen 63A, 400V, 5p, 6h, IP67
1 CEE-Steckdose 125A, 400V, 5p, 6h, IP67

Absicherung:
9 C-Automaten 16A, 1p
4 C-Automaten 32A, 3p
4 FI 63/0,03A, 4p
4 C-Automaten 16A, 3p
2 C-Automaten 63A, 3p
2 FI 63/0,5A, 4p

Zusatzausstattung:
1 Phasenanzeige, LED grün
1 Außenerder

Zugang:
1 CEE Flanschgerätestecker 125A, 400V, 5p, 6h, IP67

Bestell-Nr. **5203002**

Steckdosenkombinationen

Uni-Block, tragbar

Technische Informationen
- anschlussfertig verdrahtet
- Schutzart IP44
- alle Verteiler entsprechen der Norm DIN EN 61439 / IEC 61439

- Gehäuse aus hochwertigem, schlagfestem Vollgummi
- kleine, kompakte Bauform
- Oberteil und Fußteil in Signalgelb
- Tragegriff aus Edelstahl

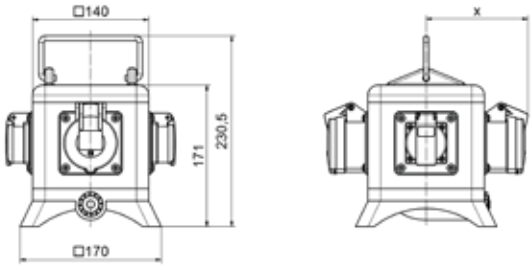

13 MB 123

Tiefenmaß X (in mm)

Bezeichnung	IP44	IP67
Betätigungsklappe	90	
Schutzk. Steckdose	98,5	114
CEE 16A 3p	121	127
CEE 16A 4p	123	128

Bezeichnung	IP44	IP67
CEE 16A 5p	127	130
CEE 32A 3p / 4p	130	135
CEE 32A 5p	139	139

Bestell-Nr. **576086**

Bestückung:
1 CEE-Steckdose 16A, 400V, 5p
1 Drehstromzähler 10/65A elektronisch

Leitungseinführung/ Zugang:
CEE-Stecker 16A, 400V, 5p mit
1,5 m Leitung H07RN-F5G2,5

Bestell-Nr. **57148**

Bestückung:
2 Schutzkontaktsteckdosen 16A, 230V
2 CEE-Steckdosen 16A, 400V, 5p

Leitungseinführung/ Zugang:
CEE-Stecker 16A, 400V, 5p mit
2 m Leitung H07RN-F5G2,5

Bestell-Nr. **57623**

Bestückung:
4 Schutzkontaktsteckdosen 16A, 230V

Leitungseinführung/ Zugang:
Schutzkontaktstecker 16A, 230V, 3p
4 m Leitung H07RN-F3G2,5

Bestell-Nr. **57996**

Bestückung:
2 Schutzkontaktsteckdosen 16A, 230V
1 CEE-Steckdose 16A, 400V, 5p
1 Drehfeldmesseinrichtung

Absicherung:
1 FI 40/0,03A, 4p

Leitungseinführung/ Zugang:
CEE Phasenwender 16A, 400V, 5p mit
2 m Leitung H07RN-F5G2,5

Bestell-Nr. **57255**

Bestückung:
2 Schutzkontaktsteckdosen 16A, 230V
1 CEE-Steckdose 16A, 400V, 5p

Absicherung:
1 FI 40/0,03A, 4p

Leitungseinführung/ Zugang:
CEE-Stecker 16A, 400V, 5p mit
2 m Leitung H07RN-F5G2,5

Bestell-Nr. **57143**

Bestückung:
3 Schutzkontaktsteckdosen 16A, 230V
1 CEE-Steckdose 16A, 400V, 5p

Leitungseinführung/ Zugang:
CEE-Stecker 16A, 400V, 5p mit
2 m Leitung H07RN-F5G2,5

Technische Informationen

- anschlussfertig verdrahtet
- Schutzart IP44
- alle Verteiler entsprechen der Norm DIN EN 61439 / IEC 61439

- Gehäuse aus hochwertigem, schlagfestem Vollgummi
- optimal für robuste, raue und erschwerte Bedingungen
- handliche und kompakte Bauform
- mit angeformtem Tragegriff

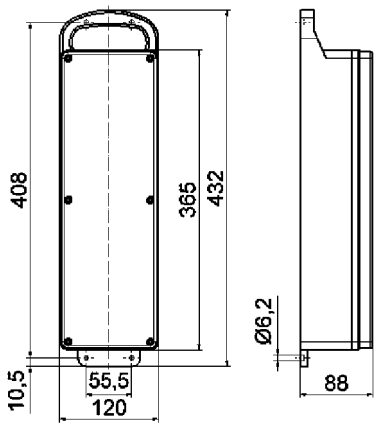

13 MB 7

Bestell-Nr. **530179**

Bestückung:
1 Schutzkontaktsteckdose 16A, 230V
1 CEE-Steckdose 16A, 400V, 5p
1 CEE-Steckdose 32A, 400V, 5p

Absicherung:
1 C-Automat 16A, 1p
1 C-Automat 16A, 3p

Leitungseinführung/ Zugang:
CEE-Stecker 32A, 400V, 5p mit
1,8 m Leitung H07RN-F5G4

Bestell-Nr. **5310**

Bestückung:
3 CEE-Steckdosen 16A, 400V, 5p

Leitungseinführung/ Zugang:
CEE-Stecker 16A, 400V, 5p mit
1,8 m Leitung H07RN-F5G2,5

Bestell-Nr. **53141**

Bestückung:
4 Schutzkontaktsteckdosen 16A, 230V

Absicherung:
1 FI 25/0,03A, 2p

Leitungseinführung/ Zugang:
Schutzkontaktstecker 16A, 230V, 3p mit 2
m Leitung H07RN-F3G2,5

Bestell-Nr. **53525**

Bestückung:
3 CEE-Steckdosen 32A, 400V, 5p

Leitungseinführung/ Zugang:
CEE-Stecker 32A, 400V, 5p mit
2 m Leitung H07RN-F5G4

Bestell-Nr. **53420**

Bestückung:
2 CEE-Steckdosen 16A, 400V, 5p

Absicherung:
2 C-Automaten 16A, 3p

Leitungseinführung/ Zugang:
CEE-Stecker 32A, 400V, 5p mit
2 m Leitung H07RN-F5G6

Bestell-Nr. **53290**

Bestückung:
4 Schutzkontaktsteckdosen 16A, 230V
1 CEE-Steckdose 16A, 400V, 5p

Leitungseinführung/ Zugang:
CEE-Stecker 16A, 400V, 5p mit
2 m Leitung H07RN-F5G2,5

Technische Informationen

- anschlussfertig verdrahtet
- Schutzart IP44
- alle Verteiler entsprechen der Norm DIN EN 61439 / IEC 61439

Bestell-Nr. **530003**

Bestückung:
2 Schutzkontaktsteckdosen 16A, 230V
1 CEE-Steckdose 16A, 400V, 5p

Absicherung:
2 C-Automaten 16A, 1p
1 FI 40/0,03A, 4p

Leitungseinführung/ Zugang:
CEE-Stecker 16A, 400V, 5p mit
2 m Leitung H07RN-F5G2,5

Bestell-Nr. **530**

Bestückung:
2 Schutzkontaktsteckdosen 16A, 230V
1 CEE-Steckdose 16A, 400V, 5p

Absicherung:
1 FI 40/0,03A, 4p

Leitungseinführung/ Zugang:
CEE-Stecker 16A, 400V, 5p mit
1,8 m Leitung H07RN-F5G2,5

Bestell-Nr. **5311**

Bestückung:
2 Schutzkontaktsteckdosen 16A, 230V
1 CEE-Steckdose 16A, 400V, 5p

Leitungseinführung/ Zugang:
CEE-Stecker 16A, 400V, 5p mit
1,8 m Leitung H07RN-F5G2,5

Bestell-Nr. **5350**

Bestückung:
3 Schutzkontaktsteckdosen 16A, 230V

Leitungseinführung/ Zugang:
Schutzkontaktstecker 16A, 230V, 3p
mit 2 m Leitung H07RN-F3G2,5

Bestell-Nr. **53247**

Bestückung:
6 Schutzkontaktsteckdosen 16A, 230V

Leitungseinführung/ Zugang:
CEE-Stecker 16A, 400V, 5p mit
2 m Leitung H07RN-F5G2,5

Bestell-Nr. **53213**

Bestückung:
4 Schutzkontaktsteckdosen 16A, 230V

Absicherung:
1 FI 40/0,03A, 4p

Leitungseinführung/ Zugang:
CEE-Stecker 16A, 400V, 5p mit
2 m Leitung H07RN-F5G2,5

Bestell-Nr. **5321**

Bestückung:
3 Schutzkontaktsteckdosen 16A, 230V

Absicherung:
1 FI 40/0,03A, 4p

Leitungseinführung/ Zugang:
CEE-Stecker 16A, 400V, 5p mit
2 m Leitung H07RN-F5G2,5

Bestell-Nr. **530321**

Bestückung:
3 CEE-Steckdosen 16A, 400V, 5p

Absicherung:
1 FI 40/0,03A, 4p

Leitungseinführung/ Zugang:
CEE-Stecker 16A, 400V, 5p mit
2 m Leitung H07RN-F5G2,5

Technische Informationen

- anschlussfertig verdrahtet
- Schutzart IP44
- alle Verteiler entsprechen der Norm DIN EN 61439 / IEC 61439

- Gehäuse aus hochwertigem, schlagfestem Vollgummi
- optimal für robuste, raue und erschwerte Bedingungen
- handliche und kompakte Bauform
- mit angeformtem Tragegriff

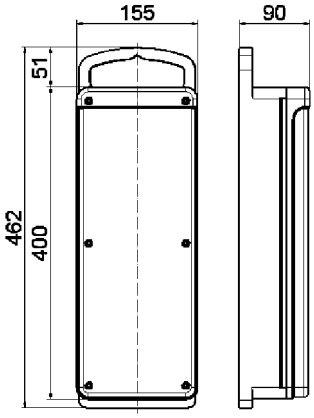

13 MB 54

Bestell-Nr. **53909**

Bestückung:
6 Schutzkontaktsteckdosen 16A, 230V

Absicherung:
3 C-Automaten 16A, 1p
1 FI 40/0,03A, 4p

Leitungseinführung/ Zugang:
CEE-Stecker 32A, 400V, 5p mit
2 m Leitung H07RN-F5G4

Bestell-Nr. **53681**

Bestückung:
6 Schutzkontaktsteckdosen 16A, 230V
1 CEE-Steckdose 16A, 400V, 5p

Absicherung:
1 FI 40/0,03A, 4p

Leitungseinführung/ Zugang:
CEE-Stecker 16A, 400V, 5p mit
2 m Leitung H07RN-F5G2,5

Bestell-Nr. **53679**

Bestückung:
12 Schutzkontaktsteckdosen 16A, 230V

Leitungseinführung/ Zugang:
CEE-Stecker 16A, 400V, 5p mit
2 m Leitung H07RN-F5G2,5

Bestell-Nr. **530090**

Bestückung:
6 Schutzkontaktsteckdosen 16A, 230V
1 CEE-Steckdose 32A, 400V, 5p

Absicherung:
3 C-Automaten 16A, 1p
1 FI 40/0,03A, 4p

Leitungseinführung/ Zugang:
CEE-Stecker 32A, 400V, 5p mit
2 m Leitung H07RN-F5G4

Bestell-Nr. **530425**

Bestückung:
6 Schutzkontaktsteckdosen 16A, 230V
1 CEE-Steckdose 16A, 400V, 5p

Absicherung:
3 C-Automaten 16A, 1p
1 FI 40/0,03A, 4p

Leitungseinführung/ Zugang:
CEE-Stecker 16A, 400V, 5p mit
2 m Leitung H07RN-F5G2,5

Bestell-Nr. **530426**

Bestückung:
2 Schutzkontaktsteckdosen 16A, 230V
1 CEE-Steckdose 16A, 400V, 5p
1 CEE-Steckdose 32A, 400V, 5p

Absicherung:
2 C-Automaten 16A, 1p
1 C-Automat 16A, 3p

Leitungseinführung/ Zugang:
CEE-Stecker 32A, 400V, 5p mit
2 m Leitung H07RN-F5G4

Technische Informationen

- anschlussfertig verdrahtet
- Schutzart IP44
- alle Verteiler entsprechen der Norm DIN EN 61439 / IEC 61439

- Gehäuse aus hochwertigem, schlagfestem Vollgummi
- optimal für robuste, raue und erschwerte Bedingungen
- stabiler Vollgummi-Griff mit Aufrollnase für Kabel
- Edelstahl-Schnellverschlüsse abschließbar
- abklappbarer Deckel, bedienerfreundlicher Zugang zu Schutzeinrichtungen
- stapelbar, Fußfixierung auf dem Gehäusedeckel
- hohe Gummifüße gegen bodenbedingte Verunreinigungen

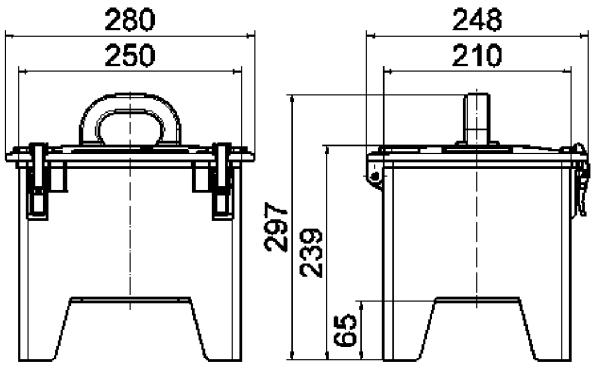

13 MB 43

Bestell-Nr. **5226**

Bestückung:
4 Schutzkontaktsteckdosen 16A, 230V
2 CEE-Steckdosen 16A, 400V, 5p
1 CEE-Steckdose 32A, 400V, 5p

Absicherung:
2 Neozed D01, 1p
2 Neozed D01, 3p

Leitungseinführung/ Zugang:
CEE-Gerätestecker 32A, 400V, 5p

Bestell-Nr. **522590**

Bestückung:
6 Schutzkontaktsteckdosen 16A, 230V
2 CEE-Steckdosen 16A, 400V, 5p
1 CEE-Steckdose 32A, 400V, 5p
1 Drehfeldmeßeinrichtung

Absicherung:
3 C-Automaten 16A, 1p
1 C-Automat 16A, 3p
1 FI 40/0,03A, 4p

Leitungseinführung/ Zugang:
CEE Phasenwender 32A, 400V, 5p

Bestell-Nr. **5201558**

Bestückung:
3 Schutzkontaktsteckdosen 16A, 230V
2 CEE-Steckdosen 16A, 400V, 5p
1 CEE-Steckdose 32A, 400V, 5p

Absicherung:
3 C-Automaten 16A, 1p
1 C-Automat 16A, 3p
1 FI 40/0,03A, 4p

Leitungseinführung/ Zugang:
CEE-Gerätestecker 32A, 400V, 5p

Bestell-Nr. **5201047**

Bestückung:
4 Schutzkontaktsteckdosen 16A, 230V
2 CEE-Steckdosen 16A, 400V, 5p
1 CEE-Steckdose 32A, 400V, 5p

Absicherung:
4 C-Automaten 16A, 1p
2 C-Automaten 16A, 3p
1 FI 40/0,03A, 4p

Leitungseinführung/ Zugang:
CEE-Gerätestecker 32A, 400V, 5p

Bestell-Nr. **522144**

Bestückung:
2 Schutzkontaktsteckdosen 16A, 230V
2 CEE-Steckdosen 16A, 400V, 5p
2 CEE-Steckdosen 32A, 400V, 5p

Absicherung:
1 Neozed D01, 1p
1 Neozed D01, 3p

Leitungseinführung/ Zugang:
CEE-Gerätestecker 32A, 400V, 5p

Bestell-Nr. **5201015**

Bestückung:
4 Schutzkontaktsteckdosen 16A, 230V
1 CEE-Steckdose 16A, 400V, 5p
1 CEE-Steckdose 32A, 400V, 5p

Absicherung:
2 C-Automaten 16A, 1p
1 C-Automat 16A, 3p
1 FI 40/0,03A, 4p

Leitungseinführung/ Zugang:
CEE-Stecker 32A, 400V, 5p mit
2 m Leitung H07RN-F5G4

Technische Informationen

- anschlussfertig verdrahtet
- Schutzart IP44
- alle Verteiler entsprechen der Norm DIN EN 61439 / IEC 61439

Bestell-Nr. **5201926**

Bestückung:
4 Schutzkontaktsteckdosen 16A, 230V
1 CEE-Steckdose 16A, 400V, 5p
2 CEE-Steckdosen 32A, 400V, 5p

Absicherung:
2 C-Automaten 16A, 1p
1 C-Automat 16A, 3p
1 FI 40/0,03A, 4p

Leitungseinführung/ Zugang:
CEE-Stecker 32A, 400V, 5p mit
3 m Leitung H07RN-F5G6

Bestell-Nr. **5202236**

Bestückung:
3 Schutzkontaktsteckdosen 16A, 230V
2 CEE-Steckdosen 16A, 400V, 5p
2 CEE-Steckdosen 32A, 400V, 5p

Absicherung:
3 C-Automaten 16A, 1p
2 C-Automaten 16A, 3p
1 FI 40/0,03A, 4p

Leitungseinführung/ Zugang:
CEE-Gerätestecker 32A, 400V, 5p

Bestell-Nr. **5200568**

Bestückung:
3 Schutzkontaktsteckdosen 16A, 230V
3 CEE-Steckdosen 32A, 400V, 5p

Absicherung:
3 C-Automaten 16A, 1p
1 FI 40/0,03A, 4p

Leitungseinführung/ Zugang:
CEE-Gerätestecker 32A, 400V, 5p

Bestell-Nr. **524449**

Bestückung:
4 Schutzkontaktsteckdosen 16A, 230V
2 CEE-Steckdosen 32A, 400V, 5p

Absicherung:
4 C-Automaten 16A, 1p

Leitungseinführung/ Zugang:
CEE-Gerätestecker 32A, 400V, 5p

Bestell-Nr. **5225**

Bestückung:
4 Schutzkontaktsteckdosen 16A, 230V
2 CEE-Steckdosen 16A, 400V, 5p

Leitungseinführung/ Zugang:
CEE-Gerätestecker 16A, 400V, 5p

Bestell-Nr. **5201004**

Bestückung:
3 Schutzkontaktsteckdosen 16A, 230V
1 CEE-Steckdose 16A, 400V, 5p
2 CEE-Steckdosen 32A, 400V, 5p

Absicherung:
3 C-Automaten 16A, 1p
1 C-Automat 16A, 3p
1 FI 40/0,03A, 4p

Leitungseinführung/ Zugang:
CEE-Gerätestecker 32A, 400V, 5p

Bestell-Nr. **5200917**

Bestückung:
4 Schutzkontaktsteckdosen 16A, 230V
1 CEE-Steckdose 16A, 400V, 5p
1 CEE-Steckdose 32A, 400V, 5p

Absicherung:
2 C-Automaten 16A, 1p
1 C-Automat 16A, 3p
1 FI 40/0,03A, 4p

Leitungseinführung/ Zugang:
CEE-Gerätestecker 32A, 400V, 5p

Bestell-Nr. **5202237**

Bestückung:
3 Schutzkontaktsteckdosen 16A, 230V
2 CEE-Steckdosen 16A, 400V, 5p
1 CEE-Steckdose 32A, 400V, 5p

Absicherung:
3 C-Automaten 16A, 1p
1 C-Automat 16A, 3p
1 FI 40/0,03A, 4p

Leitungseinführung/ Zugang:
CEE-Stecker 32A, 400V, 5p mit
3 m Leitung H07RN-F5G4

Technische Informationen

- anschlussfertig verdrahtet
- Schutzart IP44
- alle Verteiler entsprechen der Norm DIN EN 61439 / IEC 61439

Bestell-Nr. **526**

Bestückung:
5 Schutzkontaktsteckdosen 16A, 230V
2 CEE-Steckdosen 16A, 400V, 5p

Leitungseinführung/ Zugang:
CEE-Gerätestecker 16A, 400V, 5p

Bestell-Nr. **5202238**

Bestückung:
4 Schutzkontaktsteckdosen 16A, 230V
1 CEE-Steckdose 16A, 400V, 5p
2 CEE-Steckdosen 32A, 400V, 5p

Absicherung:
4 C-Automaten 16A, 1p
1 C-Automat 16A, 3p
1 FI 40/0,03A, 4p

Leitungseinführung/ Zugang:
CEE-Gerätestecker 32A, 400V, 5p

Bestell-Nr. **522143**

Bestückung:
3 Schutzkontaktsteckdosen 16A, 230V
2 CEE-Steckdosen 16A, 400V, 5p
1 CEE-Steckdose 32A, 400V, 5p

Absicherung:
3 Neozed D01, 1p
1 Neozed D01, 3p
1 FI 40/0,03A, 4p

Leitungseinführung/ Zugang:
CEE-Gerätestecker 32A, 400V, 5p

Bestell-Nr. **52638**

Bestückung:
4 Schutzkontaktsteckdosen 16A, 230V
2 CEE-Steckdosen 16A, 400V, 5p

Absicherung:
1 FI 40/0,03A, 4p

Leitungseinführung/ Zugang:
CEE-Stecker 16A, 400V, 5p mit
2 m Leitung H07RN-F5G2,5

Bestell-Nr. **5201555**

Bestückung:
3 Schutzkontaktsteckdosen 16A, 230V
1 CEE-Steckdose 16A, 400V, 5p
1 CEE-Steckdose 32A, 400V, 5p

Absicherung:
3 C-Automaten 16A, 1p
1 C-Automat 16A, 3p
1 FI 40/0,03A, 4p

Leitungseinführung/ Zugang:
CEE-Gerätestecker 32A, 400V, 5p

Bestell-Nr. **52480**

Bestückung:
4 Schutzkontaktsteckdosen 16A, 230V
2 CEE-Steckdosen 16A, 400V, 5p

Absicherung:
1 FI 40/0,03A, 4p

Leitungseinführung/ Zugang:
CEE-Gerätestecker 16A, 400V, 5p

Bestell-Nr. **522589**

Bestückung:
6 Schutzkontaktsteckdosen 16A, 230V
2 CEE-Steckdosen 16A, 400V, 5p
1 Drehfeldmeßeinrichtung

Absicherung:
3 C-Automaten 16A, 1p
1 FI 40/0,03A, 4p

Leitungseinführung/ Zugang:
CEE-Phasenwender 16A, 400V, 5p

Bestell-Nr. **523291**

Bestückung:
6 Schutzkontaktsteckdosen 16A, 230V

Absicherung:
6 C-Automaten 16A, 1p
1 FI 40/0,03A, 4p

Leitungseinführung/ Zugang:
CEE-Stecker 32A, 400V, 5p mit
3 m Leitung H07RN-F5G4

Technische Informationen

- anschlussfertig verdrahtet
- Schutzart IP44
- alle Verteiler entsprechen der Norm DIN EN 61439 / IEC 61439

- Gehäuse aus hochwertigem, schlagfestem Vollgummi
- optimal für robuste, raue und erschwerte Bedingungen
- stabiler Vollgummi-Griff mit Aufrollnase für Kabel
- Edelstahl-Schnellverschlüsse abschließbar
- abklappbarer Deckel, bedienerfreundlicher Zugang zu Schutzeinrichtungen
- stapelbar, Fußfixierung auf dem Gehäusedeckel
- hohe Gummifüße gegen bodenbedingte Verunreinigungen

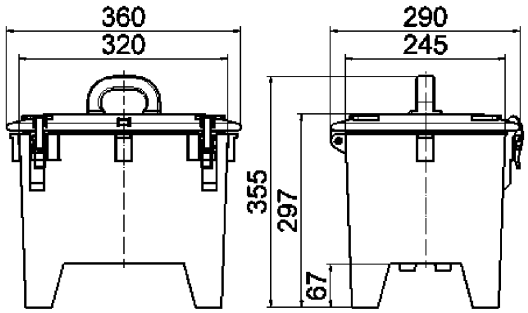

13 MB 36

Bestell-Nr. **5202239**

Bestückung:
4 Schutzkontaktsteckdosen 16A, 230V
2 CEE-Steckdosen 16A, 400V, 5p
2 CEE-Steckdosen 32A, 400V, 5p

Absicherung:
4 C-Automaten 16A, 1p
2 C-Automaten 16A, 3p
2 C-Automaten 32A, 3p
1 FI 63/0,03A, 4p

Leitungseinführung/ Zugang:
CEE-Stecker 63A, 400V, 5p mit
2 m Leitung H07RN-F5G10

Bestell-Nr. **5202240**

Bestückung:
4 Schutzkontaktsteckdosen 16A, 230V
1 CEE-Steckdose 16A, 400V, 5p
1 CEE-Steckdose 32A, 400V, 5p
1 CEE-Steckdose 63A, 400V, 5p

Absicherung:
2 C-Automaten 16A, 1p
1 C-Automat 16A, 3p
1 C-Automat 32A, 3p
1 FI 63/0,03A, 4p

Leitungseinführung/ Zugang:
CEE-Stecker 63A, 400V, 5p mit
3 m Leitung H07RN-F5G10

Bestell-Nr. **524443**

Bestückung:
4 Schutzkontaktsteckdosen 16A, 230V
3 CEE-Steckdosen 16A, 400V, 5p
1 CEE-Steckdose 32A, 400V, 5p

Absicherung:
2 Neozed D01, 1p
3 Neozed D01, 3p

Leitungseinführung/ Zugang:
CEE-Stecker 32A, 400V, 5p mit
3 m Leitung H07RN-F5G4

Bestell-Nr. **522167**

Bestückung:
4 Schutzkontaktsteckdosen 16A, 230V
3 CEE-Steckdosen 16A, 400V, 5p
1 CEE-Steckdose 32A, 400V, 5p

Absicherung:
2 Neozed D01, 1p
3 Neozed D01, 3p

Leitungseinführung/ Zugang:
CEE-Gerätestecker 32A, 400V, 5p

Bestell-Nr. **521828**

Bestückung:
4 Schutzkontaktsteckdosen 16A, 230V
4 CEE-Steckdosen 32A, 400V, 5p

Absicherung:
4 Neozed D01, 1p
1 FI 40/0,03A, 4p

Leitungseinführung/ Zugang:
CEE-Gerätestecker 32A, 400V, 5p

Bestell-Nr. **5202241**

Bestückung:
4 Schutzkontaktsteckdosen 16A, 230V
1 CEE-Steckdose 16A, 400V, 5p
1 CEE-Steckdose 32A, 400V, 5p
1 CEE-Steckdose 63A, 400V, 5p

Absicherung:
2 C-Automaten 16A, 1p
1 C-Automat 16A, 3p
1 C-Automat 32A, 3p
1 FI 63/0,03A, 4p

Leitungseinführung/ Zugang:
CEE-Gerätestecker 63A, 400V, 5p

Technische Informationen

- anschlussfertig verdrahtet
- Schutzart IP44
- alle Verteiler entsprechen der Norm DIN EN 61439 / IEC 61439

Bestell-Nr. **524446**

Bestückung:
4 Schutzkontaktsteckdosen 16A, 230V
1 CEE-Steckdose 16A, 400V, 5p
1 CEE-Steckdose 32A, 400V, 5p
1 CEE-Steckdose 63A, 400V, 5p

Absicherung:
2 Neozed D01, 1p
1 Neozed D01, 3p
1 Neozed D02, 3p
1 FI 63/0,03A, 4p

Leitungseinführung/ Zugang:
CEE-Stecker 63A, 400V, 5p mit
3 m Leitung H07RN-F5G10

Bestell-Nr. **5202242**

Bestückung:
6 Schutzkontaktsteckdosen 16A, 230V
1 CEE-Steckdose 16A, 400V, 5p
1 CEE-Steckdose 32A, 400V, 5p
1 CEE-Steckdose 63A, 400V, 5p

Absicherung:
6 C-Automaten 16A, 1p
1 C-Automat 16A, 3p
1 C-Automat 32A, 3p
1 FI 63/0,03A, 4p

Leitungseinführung/ Zugang:
CEE-Stecker 63A, 400V, 5p mit
2 m Leitung H07RN-F5G16

Bestell-Nr. **5202469**

Bestückung:
6 Schutzkontaktsteckdosen 16A, 230V
1 CEE-Steckdose 16A, 400V, 5p
1 CEE-Steckdose 32A, 400V, 5p
1 CEE-Steckdose 63A, 400V, 5p

Absicherung:
6 C-Automaten 16A, 1p
1 C-Automat 16A, 3p
1 C-Automat 32A, 3p
1 FI 63/0,03A, 4p

Leitungseinführung/ Zugang:
CEE-Gerätestecker 63A, 400V, 5p

Bestell-Nr. **5202243**

Bestückung:
8 Schutzkontaktsteckdosen 16A, 230V
1 CEE-Steckdose 16A, 400V, 5p
1 CEE-Steckdose 32A, 400V, 5p

Absicherung:
4 C-Automaten 16A, 1p
1 C-Automat 16A, 3p
1 FI 40/0,03A, 4p

Leitungseinführung/ Zugang:
CEE-Stecker 32A, 400V, 5p mit
3 m Leitung H07RN-F5G4

Bestell-Nr. **5202244**

Bestückung:
8 Schutzkontaktsteckdosen 16A, 230V
1 CEE-Steckdose 16A, 400V, 5p
1 CEE-Steckdose 32A, 400V, 5p

Absicherung:
4 C-Automaten 16A, 1p
1 C-Automat 16A, 3p
1 FI 40/0,03A, 4p

Leitungseinführung/ Zugang:
CEE-Gerätestecker 32A, 400V, 5p

Bestell-Nr. **5201003**

Bestückung:
3 Schutzkontaktsteckdosen 16A, 230V
1 CEE-Steckdose 16A, 400V, 5p
2 CEE-Steckdosen 32A, 400V, 5p
1 CEE-Steckdose 63A, 400V, 5p

Absicherung:
3 C-Automaten 16A, 1p
1 C-Automat 16A, 3p
2 C-Automaten 32A, 3p
1 FI 63/0,03A, 4p

Leitungseinführung/ Zugang:
CEE-Gerätestecker 63A, 400V, 5p

Bestell-Nr. **5202245**

Bestückung:
4 Schutzkontaktsteckdosen 16A, 230V
2 CEE-Steckdosen 16A, 400V, 5p
2 CEE-Steckdosen 32A, 400V, 5p

Absicherung:
2 C-Automaten 16A, 1p
2 C-Automaten 16A, 3p
2 C-Automaten 32A, 3p
1 FI 63/0,03A, 4p

Leitungseinführung/ Zugang:
CEE-Stecker 63A, 400V, 5p mit
3 m Leitung H07RN-F5G10

Bestell-Nr. **5202470**

Bestückung:
4 Schutzkontaktsteckdosen 16A, 230V
2 CEE-Steckdosen 16A, 400V, 5p
2 CEE-Steckdosen 32A, 400V, 5p

Absicherung:
2 C-Automaten 16A, 1p
2 C-Automaten 16A, 3p
2 C-Automaten 32A, 3p
1 FI 63/0,03A, 4p

Leitungseinführung/ Zugang:
CEE-Gerätestecker 63A, 400V, 5p

- Gehäusegröße: 2 x 276 x 184 mm
- Gehäuse aus hochwertigem, schlagfestem Kunststoff
- Klappfenster abschließbar und plombierbar
- je Gehäuseseite können 9 Teilungseinheiten verbaut werden
- anscharnierte Gehäusedeckel
- Griffhaken in Signalgelb

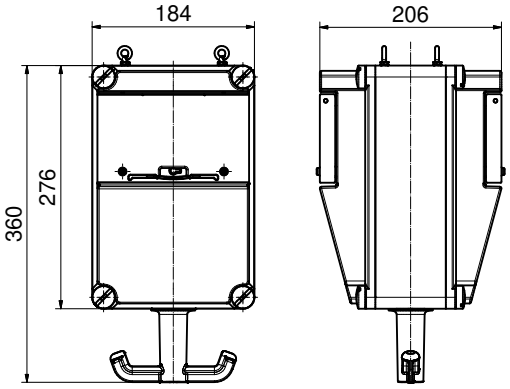

30 MB 186

Bestell-Nr. **572567**

Bestückung:
2 Schutzkontaktsteckdosen 16A, 230V
2 CEE-Steckdosen 16A, 400V, 5p

Absicherung:
2 C-Automaten 16A, 1p
2 C-Automaten 16A, 3p
1 FI 40/0,03A, 4p

Leitungseinführung:
1 x M40

Anschlussmöglichkeit:
für 1 Leitung bis 5 x 10 mm²

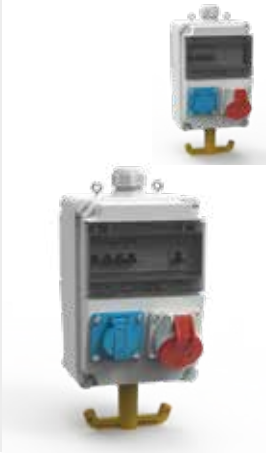

Bestell-Nr. **574339**

Bestückung:
2 Schutzkontaktsteckdosen 16A, 230V
1 CEE-Steckdose 16A, 400V, 5p
1 CEE-Steckdose 32A, 400V, 5p

Absicherung:
2 C-Automaten 16A, 1p
1 C-Automat 16A, 3p
1 C-Automat 32A, 3p
1 FI 40/0,03A, 4p

Leitungseinführung:
1 x M40

Anschlussmöglichkeit:
für 1 Leitung bis 5 x 25 mm²

Bestell-Nr. **573671**

Bestückung:
6 Schutzkontaktsteckdosen 16A, 230V

Absicherung:
6 C-Automaten 16A, 1p
1 FI 40/0,03A, 4p

Leitungseinführung:
1 x M32

Anschlussmöglichkeit:
für 1 Leitung bis 5 x 16 mm²

Bestell-Nr. **572551**

Bestückung:
4 Schutzkontaktsteckdosen 16A, 230V

Absicherung:
4 C-Automaten 16A, 1p
1 FI 40/0,03A, 4p

Leitungseinführung:
1 x M32

Anschlussmöglichkeit:
für 1 Leitung bis 5 x 25 mm²

Bestell-Nr. **572185**

Bestückung:
3 Schutzkontaktsteckdosen 16A, 230V
1 CEE-Steckdose 16A, 400V, 5p

Absicherung:
3 C-Automaten 16A, 1p
1 C-Automat 16A, 3p
1 FI 40/0,03A, 4p

Leitungseinführung:
1 x M32

Anschlussmöglichkeit:
für 1 Leitung bis 5 x 10 mm²

Bestell-Nr. **574420**

Bestückung:
2 Schutzkontaktsteckdosen 16A, 230V
2 CEE-Steckdosen 16A, 400V, 5p
1 Druckluftanschluss:
(Zugang: 1/2" Rohr m. Außengewinde
Abgang: 1/2" Schnellkupplung)

Absicherung:
2 C-Automaten 16A, 1p
2 C-Automaten 16A, 3p

Leitungseinführung:
1 x M32

Anschlussmöglichkeit:
für 1 Leitung bis 5 x 25 mm²

- Gehäusegröße: 118 x 118 mm
- anschlussfertig verdrahtet
- Gehäuse aus hochwertigem, schlagfestem Kunststoff
- kleine, kompakte Bauform
- variabel bestückbar
- Hängebügel aus V2A Edelstahl

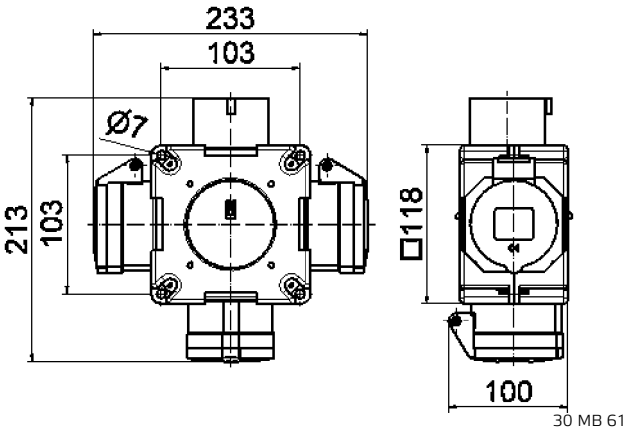

Bestell-Nr. **54655**

Bestückung:
2 Schutzkontaktsteckdosen 16A, 230V
1 CEE-Steckdose 16A, 230V, 3p

Leitungseinführung/ Zugang:
1 CEE-Gerätestecker 16A, 230V, 3p

Bestell-Nr. **54657**

Bestückung:
2 Schutzkontaktsteckdosen 16A, 230V
1 CEE-Steckdose 16A, 400V, 5p

Leitungseinführung/ Zugang:
1 CEE-Stecker 16A, 400V, 5p mit
1,5 m Leitung H07RN-F5G2,5

Bestell-Nr. **54880**

Bestückung:
3 Schutzkontaktsteckdosen 16A, 230V
1 CEE-Steckdose 16A, 400V, 5p

Leitungseinführung/ Zugang:
1 x M25

Anschlussmöglichkeit:
für 1 Leitung bis 5 x 2,5 mm²

Bestell-Nr. **54568**

Bestückung:
3 CEE-Steckdosen 16A, 230V, 3p

Leitungseinführung/ Zugang:
1 CEE-Stecker 16A, 230V, 3p mit
1,5 m Leitung H07RN-F3G2,5

Bestell-Nr. **54566**

Bestückung:
3 CEE-Steckdosen 16A, 230V, 3p

Leitungseinführung/ Zugang:
1 CEE-Gerätestecker 16A, 230V, 3p

Bestell-Nr. **54569**

Bestückung:
3 CEE-Steckdosen 16A, 400V, 5p

Leitungseinführung/ Zugang:
1 CEE-Stecker 16A, 400V, 5p mit
1,5 m Leitung H07RN-F5G2,5

Bestell-Nr. **546**

Bestückung:
3 CEE-Steckdosen 16A, 400V, 5p

Leitungseinführung/ Zugang:
1 CEE-Gerätestecker 16A, 400V, 5p

Bestell-Nr. **54567**

Bestückung:
3 CEE-Steckdosen 32A, 400V, 5p

Leitungseinführung/ Zugang:
1 CEE-Gerätestecker 32A, 400V, 5p

Bestell-Nr. **54740**

Bestückung:
2 Schutzkontaktsteckdosen 16A, 230V
1 CEE-Steckdose 16A, 400V, 5p

Leitungseinführung/ Zugang:
1 x M25

Anschlussmöglichkeit:
für 1 Leitung bis 5 x 2,5 mm²

Bestell-Nr. **54929**

Bestückung:
4 Schutzkontaktsteckdosen 16A, 230V

Leitungseinführung/ Zugang:
1 x M25

Anschlussmöglichkeit:
für 1 Leitung bis 5 x 2,5 mm²

Bestell-Nr. **540055**

Bestückung:
1 Schutzkontaktsteckdose 16A, 230V
2 CEE-Steckdosen 16A, 400V, 5p

Leitungseinführung/ Zugang:
1 x M25

Anschlussmöglichkeit:
für 1 Leitung bis 5 x 2,5 mm²

Bestell-Nr. **54741**

Bestückung:
3 CEE-Steckdosen 16A, 230V, 3p

Leitungseinführung/ Zugang:
1 x M25

Anschlussmöglichkeit:
für 1 Leitung bis 5 x 2,5 mm²

Bestell-Nr. **54580**

Bestückung:
2 Schutzkontaktsteckdosen 16A, 230V
1 CEE-Steckdose 16A, 400V, 5p

Leitungseinführung/ Zugang:
1 CEE-Gerätestecker 16A, 400V, 5p

Bestell-Nr. **54801**

Bestückung:
3 Schutzkontaktsteckdosen 16A, 230V

Leitungseinführung/ Zugang:
1 x M25

Anschlussmöglichkeit:
für 1 Leitung bis 5 x 2,5 mm²

Steckdosenkombinationen

Uni-Block Hängeverteiler

Technische Informationen

- anschlussfertig verdrahtet
- Schutzart IP44
- alle Verteiler entsprechen der Norm DIN EN 61439 / IEC 61439

- Gehäuse aus hochwertigem, schlagfestem Vollgummi
- kleine, kompakte Bauform
- variabel bestückbar
- Absicherung und Datentechnik sicher geschützt unter einer Betätigungsklappe
- Ober- und Unterteil in Signalgelb
- Hängebügel aus V2A Edelstahl
- einfaches Stecken und Ziehen der Verbraucher durch Halteknauf oder Griffbügel
- unproblematischer Anschluss der Zuleitung durch speziell entwickelten Klemmring

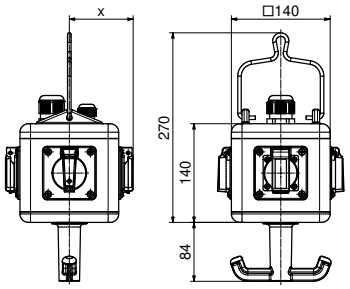

13 MB 124

Tiefenmaß X (in mm)

Bezeichnung	IP44	IP67
Betätigungsklappe	90	
Schutzk. Steckdose	98,5	114
CEE 16A 3p	121	127
CEE 16A 4p	123	128

Bezeichnung	IP44	IP67
CEE 16A 5p	127	130
CEE 32A 3p / 4p	130	135
CEE 32A 5p	139	139

Bestell-Nr. **57092**

Bestückung:
4 Schutzkontaktsteckdosen 16A, 230V

Leitungseinführung:
1 x M25

Anschlussmöglichkeit:
für 1 Leitung bis 5 x 10 mm²

Bestell-Nr. **57076**

Bestückung:
3 Schutzkontaktsteckdosen 16A, 230V
1 CEE-Steckdose 16A, 400V, 5p

Leitungseinführung:
1 x M25

Anschlussmöglichkeit:
für 1 Leitung bis 5 x 10 mm²

Bestell-Nr. **57078**

Bestückung:
2 Schutzkontaktsteckdosen 16A, 230V
2 CEE-Steckdosen 16A, 400V, 5p

Leitungseinführung:
1 x M25

Anschlussmöglichkeit:
für 1 Leitung bis 5 x 10 mm²

Bestell-Nr. **57117**

Bestückung:
2 Schutzkontaktsteckdosen 16A, 230V
2 CEE-Steckdosen 16A, 400V, 5p
1 Druckluftanschluss:
(Zugang: 1/2" Rohr m. Außengewinde
Abgang: 1/2" Schnellkupplung)

Leitungseinführung:
1 x M25

Anschlussmöglichkeit:
für 1 Leitung bis 5 x 10 mm²

Bestell-Nr. **57116**

Bestückung:
3 Schutzkontaktsteckdosen 16A, 230V
1 CEE-Steckdose 16A, 400V, 5p
1 Druckluftanschluss:
(Zugang: 1/2" Rohr m. Außengewinde
Abgang: 1/2" Schnellkupplung)

Leitungseinführung:
1 x M25

Anschlussmöglichkeit:
für 1 Leitung bis 5 x 10 mm²

Bestell-Nr. **57119**

Bestückung:
4 Schutzkontaktsteckdosen 16A, 230V
1 Druckluftanschluss
(Zugang: 1/2" Rohr m. Außengewinde
Abgang: 1/2" Schnellkupplung)

Leitungseinführung:
1 x M25

Anschlussmöglichkeit:
für 1 Leitung bis 5 x 10 mm²

Nicht aufgeführte Spannungen und Frequenzen auf Anfrage

Technische Informationen

- anschlussfertig verdrahtet
- Schutzart IP44
- alle Verteiler entsprechen der Norm DIN EN 61439 / IEC 61439

Bestell-Nr. **571121**

Bestückung:
3 Schutzkontaktsteckdosen 16A, 230V
1 CEE-Steckdose 16A, 400V, 5p
1 Druckluftanschluss
Zugang: 1/2" Schlauchtülle NW 13 mm
Abgang: 1/2" Zwei-Wege-Schnellkuppl.

Leitungseinführung:
2 x M25 (2 Stromkreise)

Anschlussmöglichkeit:
für 2 Leitungen bis 5 x 10 mm²

Bestell-Nr. **573395**

Bestückung:
3 Schutzkontaktsteckdosen 16A, 230V
4 Datendosen RJ45/ Cat. 6a

Leitungseinführung:
1 x M25, 1 x M32

Anschlussmöglichkeit:
für 1 Leitung bis 5 x 10 mm²

Bestell-Nr. **57829**

Bestückung:
2 Schutzkontaktsteckdosen 16A, 230V
1 CEE-Steckdose 16A, 400V, 5p

Absicherung:
1 FI 40/0,03A, 4p

Leitungseinführung:
1 x M25

Anschlussmöglichkeit:
für 1 Leitung bis 5 x 10 mm²

Bestell-Nr. **57250**

Bestückung:
2 Schutzkontaktsteckdosen 16A, 230V
1 CEE-Steckdose 16A, 400V, 5p
1 CEE-Steckdose 32A, 400V, 5p

Leitungseinführung:
1 x M25, 1 x M32

Anschlussmöglichkeit:
für 2 Leitungen bis 5 x 10 mm²

Bestell-Nr. **576277**

Bestückung:
3 Schutzkontaktsteckdosen 16A, 230V
1 Überspannungsfeinschutz 230 LA

Leitungseinführung:
1 x M20

Anschlussmöglichkeit:
für 1 Leitung bis 5 x 10 mm²

Bestell-Nr. **57074**

Bestückung:
4 CEE-Steckdosen 16A, 400V, 5p

Leitungseinführung:
1 x M25

Anschlussmöglichkeit:
für 1 Leitung bis 5 x 10 mm²

Bestell-Nr. **571276**

Bestückung:
3 Schutzkontaktsteckdosen 16A, 230V

Absicherung:
1 FI 40/0,03A, 4p

Leitungseinführung:
1 x M25

Anschlussmöglichkeit:
für 1 Leitung bis 5 x 10 mm²

Bestell-Nr. **570531**

Bestückung:
2 Schutzkontaktsteckdosen 16A, 230V
1 CEE-Steckdose 16A, 400V, 5p
1 Leerplatz für Datendosen, inkl. Hohlwanddose

Leitungseinführung:
2 x M25

Anschlussmöglichkeit:
für 1 Leitung bis 5 x 10 mm²

Technische Informationen

- anschlussfertig verdrahtet
- Schutzart IP44
- alle Verteiler entsprechen der Norm DIN EN 61439 / IEC 61439

Bestell-Nr. **573143**

Bestückung:
3 Schutzkontaktsteckdosen 16A, 230V
2 RJ45 CAT 6a unter Betätigungsklappe, im gesteckten Zustand verschließbar

Leitungseinführung:
2 x M25

Anschlussmöglichkeit:
für 1 Leitung bis 5 x 10 mm²

Bestell-Nr. **572301**

Bestückung:
3 Schutzkontaktsteckdosen 16A, 230V
1 Potentialausgleichsstecker 2-fach

Leitungseinführung:
1 x M16, 1 x M25

Anschlussmöglichkeit:
für 1 Leitung bis 5 x 10 mm²

Bestell-Nr. **572238**

Bestückung:
3 Schutzkontaktsteckdosen 16A, 230V
1 Not-Aus Taster, auf Klemme geführt

Leitungseinführung:
1 x M20
1 x M25

Anschlussmöglichkeit:
für 1 Leitung bis 5 x 10 mm²

Bestell-Nr. **570451**

Bestückung:
4 Schutzkontaktsteckdosen 16A, 230V

Absicherung:
1 FI 40/0,03A, 4p

Leitungseinführung:
1 x M25

Anschlussmöglichkeit:
für 1 Leitung bis 5 x 10 mm²

Bestell-Nr. **576282**

Bestückung:
4 Schutzkontaktsteckdosen 16A, 230V, verdrahtet auf 2 getrennte Stromkreise (Schutzk. blau / Schuztk. rot)
2 RJ45 CAT 6a unter Betätigungsklappe, im gesteckten Zustand verschließbar

Leitungseinführung:
2 x M20
1 x M25 mit Mehrfachdicheinsatz

Anschlussmöglichkeit:
für 2 Leitungen bis 5 x 10 mm²

Bestell-Nr. **573151**

Bestückung:
6 Schutzkontaktsteckdosen 16A, 230V
2 RJ45 CAT 6a unter Betätigungsklappe, im gesteckten Zustand verschließbar

Leitungseinführung:
2 x M25

Anschlussmöglichkeit:
für 1 Leitung bis 5 x 10 mm²

Bestell-Nr. **57360**

Bestückung:
3 Schutzkontaktsteckdosen 16A, 230V
1 Leerplatz für Datendosen, inkl. Hohlwanddose

Leitungseinführung:
2 x M25

Anschlussmöglichkeit:
für 1 Leitung bis 5 x 10 mm²

Bestell-Nr. **571370**

Bestückung:
2 Schutzkontaktsteckdosen 16A, 230V mit erhöhtem Berührungsschutz
2 Laborbuchsen gelb/grün Erdpotential

je 2 Laborbuchsen blau u. rot Gleichstrom-Kleinspannung

2 Laborbuchsen gelb Wechselstrom-Kleinspannung

Leitungseinführung:
4 x M20

Anschlussmöglichkeit:
für 1 Leitung bis 3 x 10 mm²

Nicht aufgeführte Spannungen und Frequenzen auf Anfrage

Technische Informationen - anschlussfertig verdrahtet

- aus robustem, feuerverzinktem Stahlgehäuse
- ideal für die sichere Energieverteilung im Außenbereich
- vandalensicher durch innen anscharnierte Tür
- Tür mit Zylinderschloss abschließbar
- im gesteckten Zustand verschließbar durch Kabelauslass in der Tür
- sicherer Schutz der Absicherungselemente unter Betätigungsklappe
- für Sockelmontage geeignet
- RAL 7016, weitere Farbtöne auf Anfrage möglich

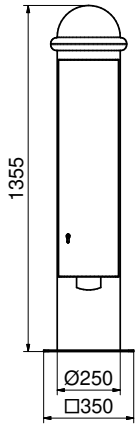

45 MB 19

Bestell-Nr. **561090**

Bestückung:
2 Schutzkontaktsteckdosen 16A, 230V
1 CEE-Steckdose 16A, 400V, 5p
1 CEE-Steckdose 32A, 400V, 5p

Absicherung:
2 C-Automaten 16A, 1p
1 C-Automat 16A, 3p
1 C-Automat 32A, 3p
1 FI 40/0,03A, 4p

Anschlussmöglichkeit:
für 1 Leitung bis 5 x 16 mm²

Bestell-Nr. **562372**

Bestückung:
2 Schutzkontaktsteckdosen 16A, 230V
2 CEE-Steckdosen 16A, 400V, 5p

Absicherung:
2 C-Automaten 16A, 1p
2 C-Automaten 16A, 3p
1 FI 40/0,03A, 4p

Anschlussmöglichkeit:
für 1 Leitung bis 5 x 16 mm²

- Schutzart IP44
- aus robustem, feuerverzinktem Stahlgehäuse
- ideal für sichere Energieverteilung im Außenbereich
- vandalensicher durch innen anscharnierte Tür
- Tür mit Zylinderschloss abschließbar
- im gesteckten Zustand verschließbar durch Kabelauslass in der Tür
- für Bodenankermontage geeignet
- RAL 7016, weitere Farbtöne auf Anfrage möglich

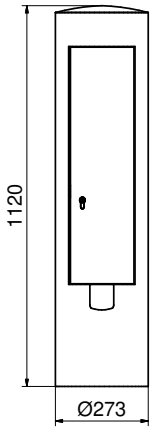

45 MB 74

Bestell-Nr. **562389**

Bestückung:
2 Schutzkontaktsteckdosen 16A, 230V
1 CEE-Steckdose 16A, 400V, 5p

Absicherung:
2 C-Automaten 16A, 1p
1 C-Automat 16A, 3p
1 FI 40/0,03A, 4p

Leitungseinführung:
2 x M40

Anschlussmöglichkeit:
für 1 Leitung bis 5 x 10 mm²

Bestell-Nr. **562390**

Bestückung:
3 Schutzkontaktsteckdosen 16A, 230V

Absicherung:
3 C-Automaten 16A, 1p
1 FI 40/0,03A, 4p

Leitungseinführung:
2 x M40

Anschlussmöglichkeit:
für 1 Leitung bis 5 x 10 mm²

Technische Informationen
- anschlussfertig verdrahtet
- Schutzart IP44

- Schutzart IP44
- aus robustem, feuerverzinktem Stahlgehäuse
- ideal für sichere Energieverteilung im Außenbereich
- vandalensicher durch innen anscharnierte Tür
- Tür mit Zylinderschloss abschließbar
- im gesteckten Zustand verschließbar durch Kabelauslass in der Tür
- für Bodenankermontage geeignet
- RAL 7016, weitere Farbtöne auf Anfrage möglich

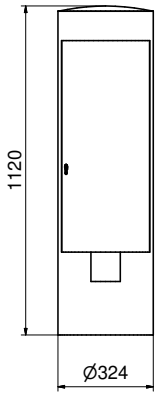

45 MB 73

Bestell-Nr. **562391**

Bestückung:
2 Schutzkontaktsteckdosen 16A, 230V
1 CEE-Steckdose 16A, 400V, 5p
1 CEE-Steckdose 32A, 400V, 5p

Absicherung:
2 C-Automaten 16A, 1p
1 C-Automat 16A, 3p
1 C-Automat 32A, 3p
1 FI 40/0,03A, 4p

Leitungseinführung:
2 x M40

Anschlussmöglichkeit:
für 2 Leitungen bis 5 x 25 mm²

Bestell-Nr. **562392**

Bestückung:
2 Schutzkontaktsteckdosen 16A, 230V
2 CEE-Steckdosen 16A, 400V, 5p

Absicherung:
2 C-Automaten 16A, 1p
2 C-Automaten 16A, 3p
1 FI 40/0,03A, 4p

Leitungseinführung:
2 x M40

Anschlussmöglichkeit:
für 2 Leitungen bis 5 x 25 mm²

- Schutzart IP44
- aus robustem, feuerverzinktem Stahlgehäuse
- ideal für sichere Energieverteilung im Außenbereich
- vandalensicher durch innen anscharnierte Tür
- Tür mit Zylinderschloss abschließbar
- im gesteckten Zustand verschließbar durch Kabelauslass in der Tür
- für Bodenankermontage geeignet
- RAL 7016, weitere Farbtöne auf Anfrage möglich

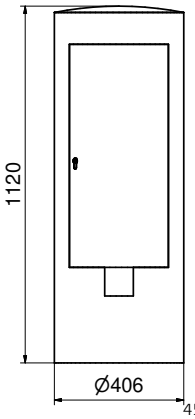

45 MB 75

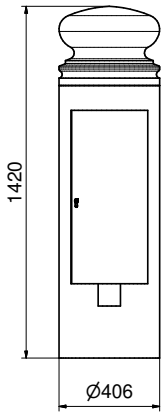

45 MB 39

Bestell-Nr. **562366**

Bestückung:
4 Schutzkontaktsteckdosen 16A, 230V
1 CEE-Steckdose 16A, 400V, 5p
1 CEE-Steckdose 32A, 400V, 5p
1 CEE-Steckdose 63A, 400V, 5p

Absicherung:
4 C-Automaten 16A, 1p
1 C-Automat 16A, 3p
1 C-Automat 32A, 3p
1 C-Automat 63A, 3p
1 FI 63/0,03A, 4p

Leitungseinführung:
2 x M50

Anschlussmöglichkeit:
für 2 Leitungen bis 5 x 25 mm²

Bestell-Nr. **562393**

Bestückung:
4 Schutzkontaktsteckdosen 16A, 230V
2 CEE-Steckdosen 16A, 400V, 5p
1 CEE-Steckdose 32A, 400V, 5p

Absicherung:
4 C-Automaten 16A, 1p
2 C-Automaten 16A, 3p
1 C-Automat 32A, 3p
1 FI 63/0,03A, 4p

Leitungseinführung:
2 x M40

Anschlussmöglichkeit:
für 2 Leitung bis 5 x 25 mm²

- Gehäuse aus hochwertigem V2A-Edelstahl
- Oberfläche Strichschliff
- Tür mit Kastenschloss und Profilhalbzylinder
- Bürstenverschluss verhindert das Eindringen von Schmutz und Staub bei geschlossener Tür
- im gesteckten Zustand verschließbar
- Abgangsleitungen können über frontseitige Bürstensperre heraus geführt werden
- gute Zugänglichkeit der Betätigungselemente

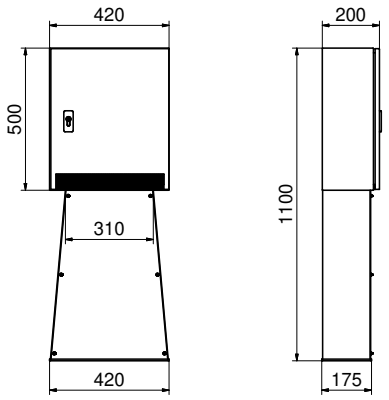

45 MB 18

Bestell-Nr. **560030**

Bestückung:
2 Schutzkontaktsteckdosen 16A, 230V
1 CEE-Steckdose 16A, 400V, 5p
1 CEE-Steckdose 32A, 400V, 5p

Absicherung:
2 B-Automaten 16A, 1p
1 C-Automat 16A, 3p
1 C-Automat 32A, 3p
1 FI 63/0,03A, 4p

Leitungseinführung:
1 x M25, 1 x M32, 1 x M40

Anschlussmöglichkeit:
für 2 Leitungen bis 5 x 25 mm²

Power-Port-Standverteiler ohne Tür

- Gehäusegröße: 1300 x 350 x 275 mm
- Gehäuse aus hochwertigem V2A-Edelstahl
- Oberfläche Strichschliff
- Montageplatte zur Aufnahme von VARIABOX und MODBOX-Midi
- verschiebbares Blendblech zur Abdeckung der Kabelzuleitungen
- Bodenplatte geeignet zur Sockelmontage
- optional in Farbe erhältlich

Bestell-Nr. **580589**

Schraubenset zur VARIABOX Montage
Bestell-Nr. 581267

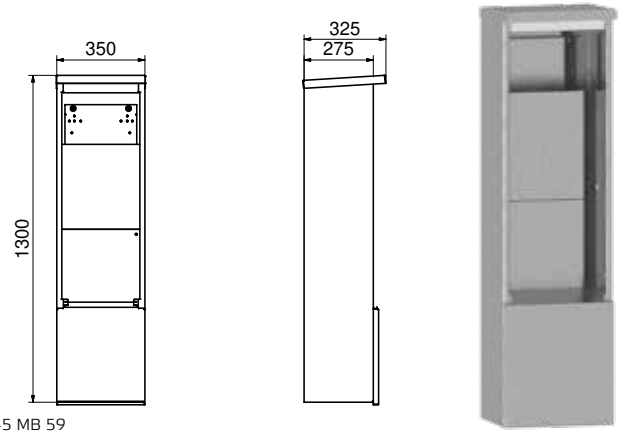

45 MB 59

Power-Port-Standverteiler mit Tür

- Gehäusegröße: 1300 x 350 x 415 mm
- Gehäuse aus hochwertigem V2A-Edelstahl
- Oberfläche Strichschliff
- Tür mit Kastenschloss und Profilhalbzylinder, innen anscharniert
- Montageplatte zur Aufnahme von VARIABOX und MODBOX-Midi
- Bürstenverschluss verhindert das Eindringen von Schmutz und Staub bei geschlossener Tür
- Abgangsleitungen können über frontseitige Bürstensperre heraus geführt werden
- verschiebbares Blendblech zur Abdeckung der Kabelzuleitung
- Bodenplatte geeignet zur Sockelmontage
- optional in Farbe erhältlich

Bestell-Nr. **580508**

Schraubenset zur VARIABOX Montage
Bestell-Nr. 581267

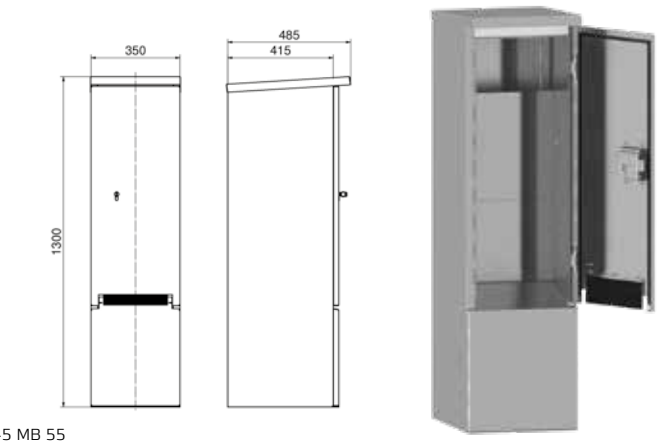

45 MB 55

Verteilergehäuse
- aus hochwertigem, schlagfestem Kunststoff
- Deckelschrauben aus Kunststoff
- Metrische Einführung auf Wunsch

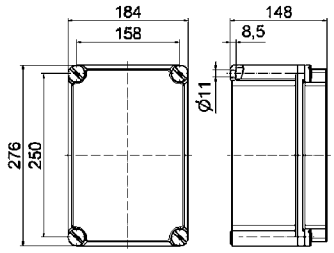

30 MB 121

Bestell-Nr.
61133

Verteilergehäuse
- aus hochwertigem, schlagfestem Kunststoff
- Deckelschrauben aus Kunststoff
- Metrische Einführung auf Wunsch

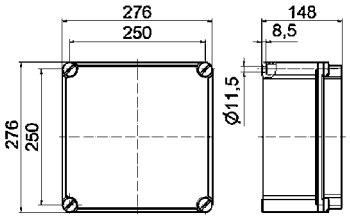

30 MB 122

Bestell-Nr.
61134

Verteilergehäuse
- aus hochwertigem, schlagfestem Kunststoff
- mit transparentem Klappfenster
- 9 Teilungseinheiten
- Deckelschrauben aus Kunststoff
- Tragschiene
- Metrische Einführung auf Wunsch

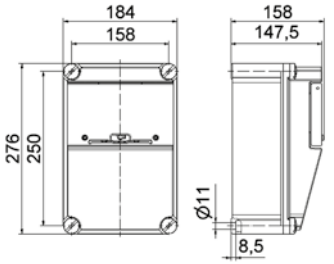

30 MB 145

Bestell-Nr.
61402

Verteilergehäuse
- aus hochwertigem, schlagfestem Kunststoff
- Deckelschrauben aus Kunststoff
- Metrische Einführung auf Wunsch

6170

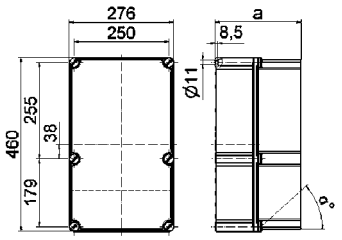

30 MB 98

	Maß a	Bestell-Nr.
0º	148,0	**6171**
0º	228,0	**6170**
25º	228,0	**6173**
42º	228,0	**6172**

30 MB 98

Verteilergehäuse
- aus hochwertigem, schlagfestem Kunststoff
- Deckelschrauben aus Kunststoff
- Metrische Einführung auf Wunsch
- Klappfenster für je 13 Teilungseinheiten auf Hutprofilschiene

61101

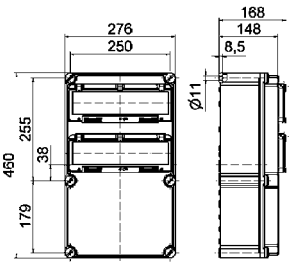

30 MB 137

Bestell-Nr.
2 Klappfenster **61101**
3 Klappfenster **61128**

Standsäule mit Wetterschutzdach

- Gehäusegröße: 1400 x 285 x 255 mm
- Gehäuse aus hochwertigem V2A-Edelstahl
- Oberfläche Strichschliff
- Montageplatte zur Aufnahme von VARIABOX S, M und L
- Bodenplatte geeignet zur Sockelmontage
- optional in Farbe erhältlich

Bestell-Nr. **580860**

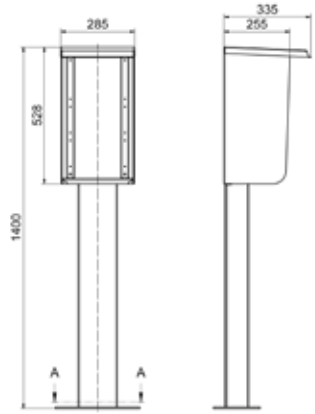

45 MB 64

Wetterschutzdach

- Gehäuse aus hochwertigem V2A-Edelstahl
- mit Seitenwänden
- Oberfläche Strichschliff
- mit Montageplatte
- optional in RAL Farbe erhältlich

Bestell-Nr. **580511**
- für VARIABOX S,M,L
- Abmessungen: 545 x 286 x 328 mm

Bestell-Nr. **580529**
- für VARIABOX XL,XXL
- Abmessungen: 792 x 286 x 328 mm

Bestell-Nr. **580521**
- für VARIABOX L-DUO, XL-DUO
- Abmessungen: 662 x 516 x 328 mm

Wetterschutz für EVOBOX-Verteiler

- verfügbar für alle EVOBOX-Gehäuse
- individuell an den Verteiler angepasst
- Seitenwände schwarz, Front- und Rückseite transparent

Auf Anfrage

Betonsockel

Bestell-Nr. **58370**
- für Bodenbefestigung der Power-Ports

Bestell-Nr. **581265**
- Schraubenset passend zur Befestigung Power-Port auf Betonsockel Typ 58370

Bestell-Nr. **58372**
- für Bodenbefestigung der Elektrotanschlusssäulen ø245mm

Bodenanker

- für Bodenbefestigung der Elektrotanschlusssäulen

Bestell-Nr. **581323**
- für Elektrotanschlusssäulen ø273mm

Bestell-Nr. **581324**
- für Elektrotanschlusssäulen ø324mm

Bestell-Nr. **581325**
- für Elektrotanschlusssäulen ø420mm

Klappfenster
- selbstschließend
- mit Berührungsschutz
- Schutzart IP44
- bei Klappfenster für die Verwendung mit DIN-Schrauben (Bestell-Nr. 58036) an die Bestell-Nr. ...-GWE anhängen
- Schutzart IP67 bei Verwendung mit DIN-Schrauben

58009

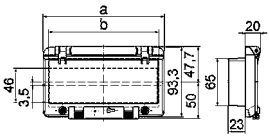

30 MB 96

Moduleinheit	Maß a	Maß b	Bestell-Nr.
2	55,0	40,5	**5881**
4	91,0	76,5	**5890**
6	127,0	112,5	**5899**
8	162,0	147,5	**58009**
12	234,0	220,0	**58018**
13	257,5	248,5	**58027**

Klappfenster
- selbstschließend
- ohne Berührungsschutz
- Schutzart IP44
- bei Klappfenster für die Verwendung mit DIN-Schrauben (Bestell-Nr. 58036) an die Bestell-Nr. ...-GWE anhängen
- Schutzart IP67 bei Verwendung mit DIN-Schrauben

58010

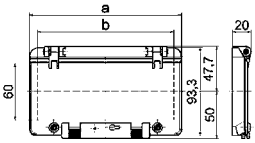

30 MB 95

Moduleinheit	Maß a	Maß b	Bestell-Nr.
2	55,0	37,0	**5882**
4	91,0	73,0	**5891**
6	127,0	109,0	**58001**
8	162,0	144,5	**58010**
12	234,0	217,0	**58019**
13	257,5	240,0	**58028**

Klappfenster
- selbstschließend
- mit Berührungsschutz und Montagehalterung
- Schutzart IP44
- bei Klappfenster für die Verwendung mit DIN-Schrauben (Bestell-Nr. 58036) an die Bestell-Nr. ...-GWE anhängen
- Schutzart IP67 bei Verwendung mit DIN-Schrauben

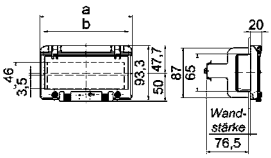

30 MB 97

Moduleinheit	Maß a	Maß b	Bestell-Nr.
2	55,0	40,5	**5885**
4	91,0	76,5	**5894**
6	127,0	112,5	**58004**
8	162,0	147,5	**58013**
12	234,0	220,0	**58022**
13	257,5	248,5	**58031**

Schlossgarnitur
- Schutz gegen unbefugtes Benutzen durch nachrüstbares Schloss
- montierbar in Klappfenster

Bestell-Nr.
58037-BE

DIN-Schrauben
- für zusätzliche Verriegelung
- nachträglich montierbar
- Ausschließlich verwendbar in Betätigungsklappen mit der Bestell-Nr. .....-GWE.

Bestell-Nr.
58036

Kabelverschraubung

- schwarz
- Schutzart IP67

	Gewinde	Dichtbereich	Bestell-Nr.
	M12	3-6 mm	**580647**
	M20	8-13 mm	**580648**
	M25	11-17 mm	**580649**
	M32	15-21 mm	**580650**
	M40	19-28 mm	**580651**
Mehrfachdicht-einsatz	für M25	2x8 mm	**580652**
	für M32	4x8 mm	**580653**
Verschlussstopfen für Mehrfachdichteinsatz VE 100 Stück			**581273**

Kabelverschraubung mit Druckausgleich

Durch den Einsatz von Druckausgleichs-Verschraubungen kann sich der Innendruck dem Umgebungsdruck anpassen. Die typgeprüfte Schutzart der Gehäuse bleibt dabei voll gewährleistet. Temperaturwechsel, starke Sonneneinstrahlung oder ein plötzlicher Wetterumschwung kann bei Kombinationen zu Kondenswasserbildung im Gehäuse führen. Grundsätzlich kann es bei allen geschlossenen Verteilern zu Kondenswasserbildung kommen. Je höher die Schutzart der Steckdosen-Kombination, desto wahrscheinlicher ist die Bildung von Kondenswasser. Wir empfehlen daher, gerade bei Verteilern der Schutzart IP67, den Einsatz von Druckausgleichs-Verschraubungen.

- minimierte Kondenswasserbildung und somit Reduzierung von Betriebsausfällen und von aufwändigen Reparaturen
- keine teure und wartungsintensive Belüftungstechnik
- keine Tropflöcher, die den Schutzgrad herabsetzen
- mit Lüftungskanälen für Druckausgleich
- schwarz
- Schutzart IP67

Gewinde	Dichtbereich	Bestell-Nr.
M20	6-13 mm	**580656**
M25	9-17 mm	**580657**
M32	13-21 mm	**580658**
M40	16-28 mm	**580659**

Befestigungsset

- für VARIABOX S - XL, MODBOX und MODBOX-Midi
- bestehend aus:
  4 Schrauben 6 x 60 mm
  4 Dübeln 8 x 51 mm

Bestell-Nr. **580640**

- für VARIABOX XXL
- bestehend aus:
  6 Schrauben 6 x 60 mm
  6 Dübeln 8 x 51 mm

Bestell-Nr. **580727**

Befestigungsset

Schloßgarnitur

- für OTC-Klappe
- mit langem Bügel Ø3,5 und 2 Schlüsseln

Bestell-Nr. **580642**

Trage-Standrahmen

- Stahlrohr feuerverzinkt
- klappbar
- Gewicht 4 kg
- Abmessung: 350/570 x 780 x 540 mm (B x H x T)

Bestell-Nr. **580643**

- für VARIABOX M, L, XL

Bestell-Nr. **580721**

- für MODBOX und MODBOX-Midi

Hänge-Montageeinheit

- für VARIABOX M und L
- Farbe gelb, RAL 1023

Bestell-Nr. **580641**

Positionierer

Der Positionierer ist ein effektiver Helfer im Bereich Arbeitsplatzergonomie: Durch ihn ist eine einfache, höhenvariable Positionierung von Versorgungseinheiten endlich unkompliziert möglich. Die leichtgängige Höhenverstellbarkeit ermöglicht eine ergonomische Bereitstellung der Energieversorgung. Die Bremskraft lässt sich unkompliziert über die seitliche Einstellschraube verstellen. Mit diesem Produkt positionieren Sie die Bals Energieverteiler noch einfacher und flexibler in ihrem Einsatzgebiet. Ein einfaches Anheben oder Herunterziehen genügt, um die Höhe individuell anzupassen.

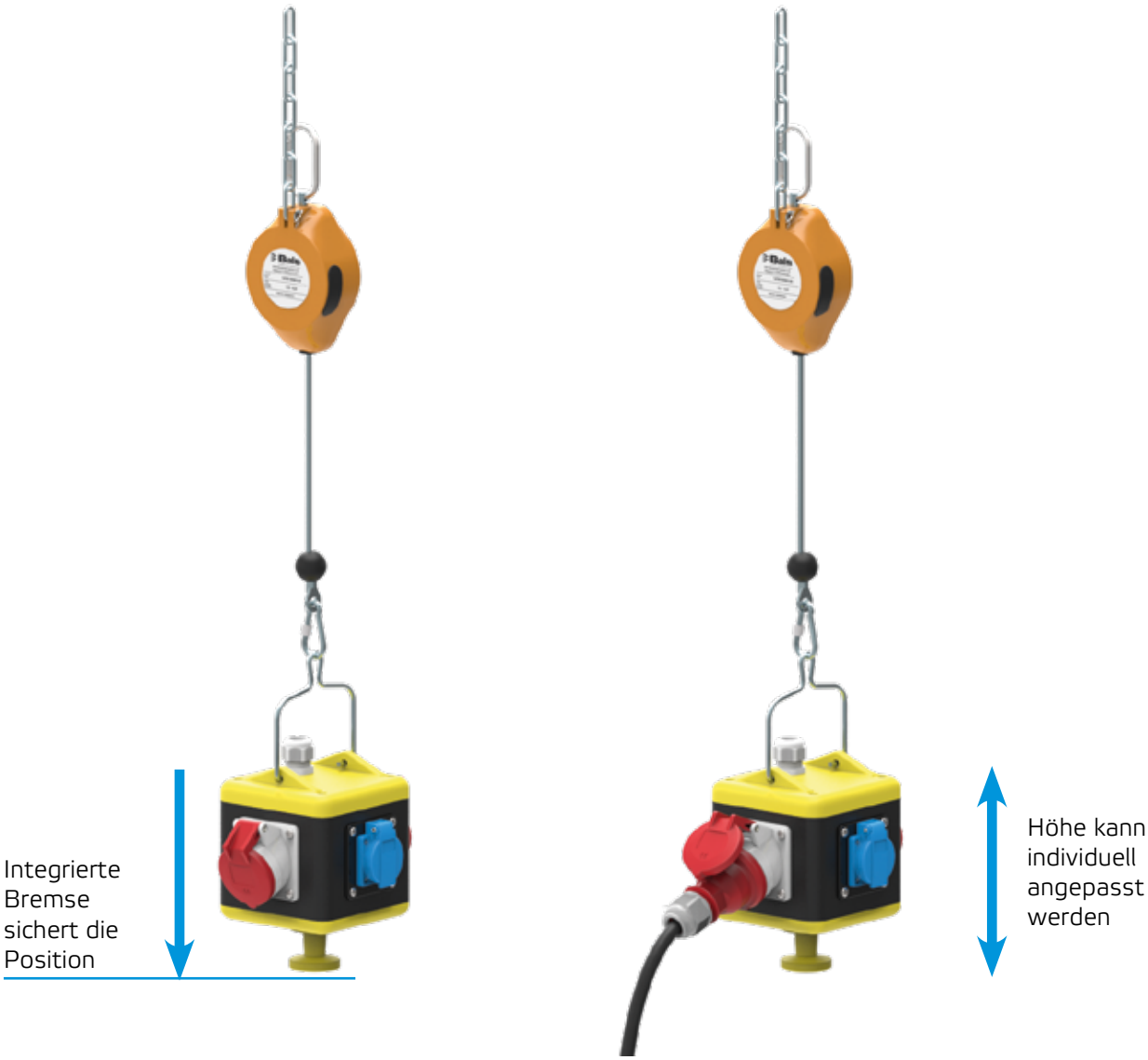

Durch den Positionierer wird das Verletzungsrisiko durch herunterhängende Versorgungseinheiten extrem minimiert. Je nach Gebrauch kann die angehängte Einheit bequem in der Höhe variiert werden. Die integrierte Bremse sorgt dafür, dass die Position sicher gehalten wird – und das auch bei sich änderndem Gewicht durch z.B. Ein- oder Ausstecken von Druckluftschläuchen. Das aus einem Spezialkunststoff gefertigte Gehäuse ist extrem schlagfest und damit auch für den Einsatz in einer sehr rauen Produktionsumgebung geeignet.

1 Sicherheitsaufhängung

2 Absturzsicherung

3 Typenschild

4 elastische Seileinzugsbegrenzung

5 Abdeckung (Einstellschraube Bremse)

6 Lasthaken

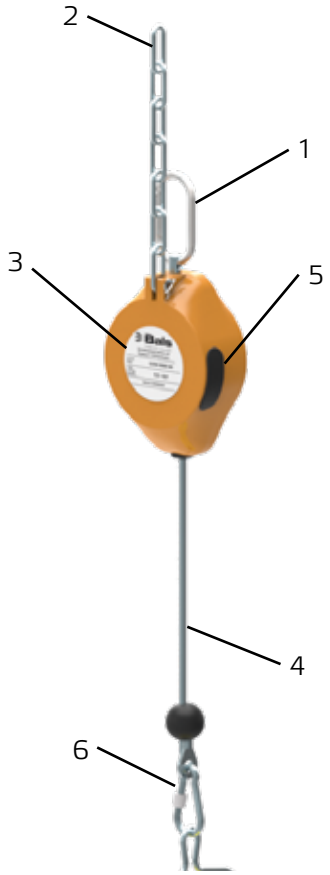

Ausführung:
Gehäuse aus extrem schlagfestem Spezialkunststoff
Lastanbringung über sicheren Schraubkarabinerhaken
Bremskraft über seitliche Einstellschraube verstellbar

Sicherheitseinrichtung:
- serienmäßige Absturzsicherung
- Vernietete Spezialfeder zur Rückholung des Tragseils
- Isolierte Aufhängung
- Sehr formstabile Konstruktion

Technische Parameter:
- Eigengewicht: 0,8 kg
- Seilauszug: 1,5 Meter
- Tragfähigkeit min. - max.: 2,0 - 7,0kg

Art.-Nr.: 581433

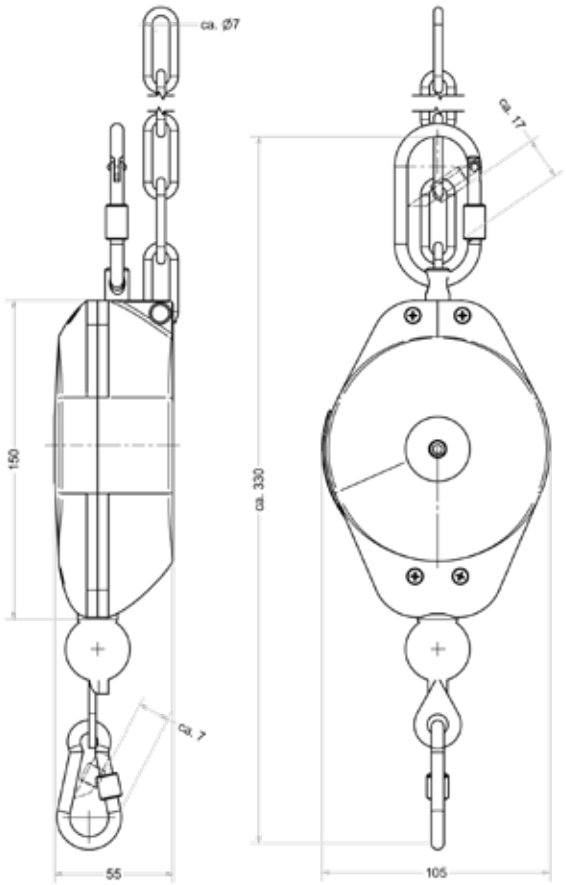

7-polige Steckvorrichtungen

Wandsteckdosen

Seite 222 - 223

Anbausteckdosen

Seite 222 - 223

Stecker / Gerätestecker

Seite 222, 224, 225

Kupplungen

Seite 222- 224

Steckvorrichtungen Sonderuhrzeitstellung 1h

Wandsteckdosen

Seite 226

Anbausteckdosen

Seite 226 - 227

Stecker / Gerätestecker

Seite 227 - 228

Kupplungen

Seite 228

Steckvorrichtungen Kleinspannung

Wandsteckdosen

Seite 229

Anbausteckdosen

Seite 229 - 230

Stecker / Gerätestecker

Seite 230 - 231

Kupplungen

Seite 231

Steckvorrichtungen Gleichstrom

Wandsteckdosen

Seite 232

Anbausteckdosen

Seite 232

Stecker

Seite 232 - 233

Kupplungen

Seite 233

Steckvorrichtungen 5h

Wandsteckdosen

Seite 234

Anbausteckdosen

Seite 234 - 235

Stecker / Gerätestecker

Seite 235

Kupplungen

Seite 236

Hochstromige Steckvorrichtungen über 125A

Wandsteckdosen

Seite 237

Stecker

Seite 237

Technische Informationen

- Für Steckverbindungen: Polumschaltungen / Stern-Dreieck-Schaltung / Ampelschaltung

Wandsteckdose

- Schraubklemme
- hochwärmebeständiger Kontaktträger
- Leitungseinführung einmal oben (offen), zweimal unten (verschlossen)
- Gehäuseunterteil um 180º drehbar
- 4 Befestigungsbohrungen im Gehäuseboden
- Schutzart IP44

Maßbild siehe Seite 40/3 (1 MB 2 unter 5pol.)

11481

Ampere	6p+E Polzahl	230V 50-60 Hz 7pol 9h	400V 50-60 Hz 7pol 6h	Stück	g Stück
16	7	**11480**	**11481**	10	375
32	7	**11482**	**11483**	10	455

Anbausteckdose

- Schraubklemme
- hochwärmebeständiger Kontaktträger
- Flansch 75 x 75 mm
- Schutzart IP44

13329

Ampere	6p+E Polzahl	230V 50-60 Hz 7pol 9h	400V 50-60 Hz 7pol 6h	Stück	g Stück
16	7	**13326**	**13327**	10	195
32	7	**13328**	**13329**	10	270

Anbausteckdose

- Schraubklemme
- Neigung 20º
- hochwärmebeständiger Kontaktträger
- Flansch 100 x 92 mm
- Schutzart IP44

12393

Ampere	6p+E Polzahl	230V 50-60 Hz 7pol 9h	400V 50-60 Hz 7pol 6h	Stück	g Stück
16	7	**12390**	**12391**	10	215
32	7	**12392**	**12393**	10	290

Stecker TE mit MULTI-GRIP

- Schraubklemme
- hochwärmebeständiger Kontaktträger
- vernickelte Kontakte
- spezielle Zugentlastungsverschraubung
- Schutzart IP44

Maßbild siehe Seite 88/2 (2 MB 93 unter 5pol.)

MULTI GRIP

210067

Ampere	6p+E Polzahl	230V 50-60 Hz 7pol 9h	400V 50-60 Hz 7pol 6h	Stück	g Stück
16	7	**210550**	**21557**	10	220
32	7	**210636**	**210067**	10	345

Wandgerätestecker TE

- Schraubklemme
- hochwärmebeständiger Kontakträger
- vernickelte Kontakte
- Schutzart IP44

Maßbild siehe Seite 92/1 (5 MB 45 unter 5pol.)

24196

Ampere	6p+E Polzahl	230V 50-60 Hz 7pol 9h	400V 50-60 Hz 7pol 6h	Stück	g Stück
16	7	**24193**	**24194**	10	340
32	7	**24195**	**24196**	10	420

Technische Informationen

- Für Steckverbindungen: Polumschaltungen / Stern-Dreieck-Schaltung / Ampelschaltung

Kupplung mit MULTI-GRIP

- Schraubklemme
- hochwärmebeständiger Kontaktträger
- spezielle Zugentlastungsverschraubung
- Schutzart IP44

Maßbild siehe Seite 109/2 (3 MB 62 unter 5pol.)

MULTI GRIP

310123

Ampere	6p+E Polzahl	230V 50-60 Hz 7pol 9h	400V 50-60 Hz 7pol 6h	Stück	g Stück
16	7	**310311**	**31752**	10	250
32	7	**310381**	**310123**	10	395

Wandsteckdose

- Schraubklemme
- hochwärmebeständiger Kontaktträger
- Schutzart IP67

Maßbild siehe Seite 42/3 (1 MB 8 unter 5pol.)

11542

Ampere	6p+E Polzahl	230V 50-60 Hz 7pol 9h	400V 50-60 Hz 7pol 6h	Stück	g Stück
16	7	**11634**	**11542**	1	495

Wandsteckdose

- Schraubklemme
- hochwärmebeständiger Kontaktträger
- Schutzart IP67

Maßbild siehe 43/1 (1 MB 14 unter 5pol.)

11714

Ampere	6p+E Polzahl	230V 50-60 Hz 7pol 9h	400V 50-60 Hz 7pol 6h	Stück	g Stück
32	7	**11635**	**11714**	1	875

Anbausteckdose

- Schraubklemme
- hochwärmebeständiger Kontaktträger
- Flansch 75 x 75 mm
- Schutzart IP67

13333

Ampere	6p+E Polzahl	230V 50-60 Hz 7pol 9h	400V 50-60 Hz 7pol 6h	Stück	g Stück
16	7	**13330**	**13331**	10	230
32	7	**13332**	**13333**	10	320

Anbausteckdose

- Schraubklemme
- Neigung 20º
- hochwärmebeständiger Kontaktträger
- Flansch 100 x 92 mm
- Schutzart IP67

12397

Ampere	6p+E Polzahl	230V 50-60 Hz 7pol 9h	400V 50-60 Hz 7pol 6h	Stück	g Stück
16	7	**12394**	**12395**	10	245
32	7	**12396**	**12397**	10	335

Technische Informationen

- Für Steckverbindungen: Polumschaltungen / Stern-Dreieck-Schaltung / Ampelschaltung

Stecker TE mit MULTI-GRIP

- Schraubklemme
- hochwärmebeständiger Kontaktträger
- vernickelte Kontakte
- spezielle Zugentlastungsverschraubung
- Schutzart IP67

Zubehör: Verschlusshaube siehe Seite 112/3
Maßbild siehe Seite 89/1 (2 MB 94 unter 5pol.)

MULTI GRIP

21669

Ampere	6p+E Polzahl	230V 50-60 Hz 7pol 9h	400V 50-60 Hz 7pol 6h	Stück	g Stück
16	7	**21711**	**21667**	10	255
32	7	**21712**	**21669**	10	405

Kupplung mit MULTI-GRIP

- Schraubklemme
- hochwärmebeständiger Kontaktträger
- spezielle Zugentlastungsverschraubung
- Schutzart IP67

Maßbild siehe Seite 110/2 (3 MB 63 unter 5pol.)

MULTI GRIP

31515

Ampere	6p+E Polzahl	230V 50-60 Hz 7pol 9h	400V 50-60 Hz 7pol 6h	Stück	g Stück
16	7	**31512**	**31513**	10	295
32	7	**31514**	**31515**	10	465

Wandsteckdose TE

- hochwärmebeständiger Kontaktträger
- vernickelte Kontakte
- abschaltbar
- in 0-Stellung abschließbar
- Schutzart IP44

Maßbild siehe Seite 57/2 (12 MB 24 unter 5pol.)

16374

Ampere	6p+E Polzahl	230V 50-60 Hz 7pol 9h	400V 50-60 Hz 7pol 6h	Stück	g Stück
16	7	**16441**	**16374**	1	1105

Wandsteckdose TE

- hochwärmebeständiger Kontaktträger
- vernickelte Kontakte
- abschaltbar
- mit mechanischer Doppel-Verriegelung
- in 0-Stellung abschließbar
- Schutzart IP44

Maßbild siehe Seite 57/2 (12 MB 24 unter 16A, 5pol.) für 16A, 7p
Seite 57/2 (12 MB 24 unter 32A, 5pol.) für 32A, 7p

16378

Ampere	6p+E Polzahl	230V 50-60 Hz 7pol 9h	400V 50-60 Hz 7pol 6h	Stück	g Stück
16	7	**16445**	**16378**	1	220
32	7		**160438**	1	345

Wandsteckdose TE

- hochwärmebeständiger Kontaktträger
- vernickelte Kontakte
- abschaltbar
- mit mechanischer Doppel-Verriegelung
- in 0-Stellung abschließbar
- Schutzart IP67

Maßbild siehe Seite 56/2 (12 MB 11 unter 16A, 5pol.) für 16A, 7p
Seite 56/2 (12 MB 11 unter 32A, 5pol.)für 32A, 7p

16380

Ampere	6p+E Polzahl	230V 50-60 Hz 7pol 9h	400V 50-60 Hz 7pol 6h	Stück	g Stück
16	7	**16447**	**16380**	1	1120
32	7		**160087**	1	1975

Nicht aufgeführte Spannungen und Frequenzen auf Anfrage

Technische Informationen

- Für Steckverbindungen: Polumschaltungen / Stern-Dreieck-Schaltung / Ampelschaltung

Aufbaugerätestecker TE

- Schraubklemme
- hochwärmebeständiger Kontaktträger
- vernickelte Kontakte
- Schutzart IP44

Maßbild siehe Seite 99/1 (5 MB 24 unter 5pol.)

26002

Ampere	6p+E Polzahl	230V 50-60 Hz 7pol 9h	400V 50-60 Hz 7pol 6h	Stück	g Stück
16	7	**26012**	**26013**	10	200
32	7	**26001**	**26002**	10	300

Aufbaugerätestecker TE

- Schraubklemme
- hochwärmebeständiger Kontaktträger
- vernickelte Kontakte
- Schutzart IP67

Zubehör: Verschlusshaube siehe Seite 112/3

Maßbild siehe Seite 100/1 (5 MB 1 unter 5pol.)

26006

Ampere	6p+E Polzahl	230V 50-60 Hz 7pol 9h	400V 50-60 Hz 7pol 6h	Stück	g Stück
16	7	**26003**	**26004**	10	275
32	7	**26005**	**26006**	10	350

Aufbaugerätestecker TE

- Schraubklemme
- hochwärmebeständiger Kontaktträger
- vernickelte Kontakte
- Schutzart IP67

Zubehör: Verschlusshaube siehe Seite 112/3

Maßbild siehe Seite 102/1 (5 MB 22 unter 5pol.)

27120

Ampere	6p+E Polzahl	230V 50-60 Hz 7pol 9h	400V 50-60 Hz 7pol 6h	Stück	g Stück
16	7	**27117**	**27118**	10	240
32	7	**27119**	**27120**	10	410

Technische Informationen - IEC 60309, EN 60309, VDE 0623

Wandsteckdose QUICK-CONNECT TE

- schraublose Klemmen
- Kontex-Kontakt
- vernickelte Kontakte
- Leitungseinführung einmal oben (offen) u. einmal unten (verschlossen) bei 16A 3p
- Leitungseinführung einmal oben (offen), zweimal unten (verschlossen) bei 16A 4p - 32A 5p
- Gehäuseunterteil um 180º drehbar
- Schutzart IP44

QUICK CONNECT

110579

2P+E Ampere	3P+E 3+N+E Polzahl	>50 - 500V 3pol 1h	4pol 1h	5pol 1h	Stück	g Stück
16	3	**110577**			10	185
16	4	**110353**			10	305
16	5	**110394**			10	330
32	4	**110578**			10	370
32	5	**110579**			10	380

Wandsteckdose QUICK-CONNECT TE

- schraublose Klemmen
- Kontex-Kontakt
- vernickelte Kontakte
- Leitungseinführung einmal oben (offen) u. einmal unten (verschlossen) bei 16A 3p
- Leitungseinführung einmal oben (offen), zweimal unten (verschlossen) bei 16A 4p - 32A 5p
- Gehäuseunterteil um 180º drehbar
- Schutzart IP67

QUICK CONNECT

11264

2P+E Ampere	3P+E 3+N+E Polzahl	>50 - 500V 3pol 1h	4pol 1h	5pol 1h	Stück	g Stück
16	3	**11413**			10	207
16	4	**110591**			10	345
16	5	**11667**			10	400
32	4	**11377**			10	410
32	5	**11264**			10	450

Wandsteckdose TE

- Leitungseinführung einmal oben (offen), zweimal unten (verschlossen) bei 63A
- Leitungseinführung M50 von oben bei 125A
- Gehäuseunterteil um 180º drehbar bei 63A
- hochwärmebeständiger Kontaktträger
- Kontex-Kontakt
- Rahmenklemmen
- vernickelte Kontakte
- Schutzart IP44 bei 63A, IP67 bei 125A
- mit PILOT bitte an die Bestell-Nummer ein -P anhängen

11889

110140

2P+E Ampere	3P+E 3+N+E Polzahl	>50 - 500V 3pol 1h	4pol 1h	5pol 1h	Stück	g Stück
63	5	**11889**			5	825
125	5	**110140**			1	2085

Anbausteckdose QUICK-CONNECT TE

- schraublose Klemmen
- hochwärmebeständiger Kontaktträger
- Kontex-Kontakt
- vernickelte Kontakte
- Flansch 75 x 75 mm
- Schutzart IP44

QUICK CONNECT

130278

2P+E Ampere	3P+E 3+N+E Polzahl	>50 - 500V 3pol 1h	4pol 1h	5pol 1h	Stück	g Stück
16	3	**130277**			10	110
16	4	**130077**			10	130
16	5	**130278**			10	170
32	4	**130040**			10	205
32	5	**13822**			10	225

Anbausteckdose TE

- Schraubklemme
- Flansch 107 x 100 mm bei 63A
- Flansch 120 x 120 mm bei 125A
- hochwärmebeständiger Kontaktträger
- Kontex-Kontakt
- Rahmenklemmen
- vernickelte Kontakte
- Schutzart IP44 bei 63A, IP67 bei 125A
- mit PILOT bitte an die Bestell-Nummer ein -P anhängen

Maßbild siehe Seite 69/2 (4 MB 8) bei 63A, Seite 75/1 (4 MB 55)

130279

13613

2P+E Ampere	3P+E 3+N+E Polzahl	>50 - 500V 3pol 1h	4pol 1h	5pol 1h	Stück	g Stück
63	5	**130279**			5	530
125	5	**13613**			5	1125

Technische Informationen - IEC 60309, EN 60309, VDE 0623

Anbausteckdose QUICK-CONNECT TE

- schraublose Klemmen
- Neigung 20º
- hochwärmebeständiger Kontaktträger
- Kontex-Kontakt
- vernickelte Kontakte
- Flansch 85 x 85 mm
- Schutzart IP44

Maßbild siehe Seite 71/1 (4 MB 264)

QUICK CONNECT

120256

2P+E Ampere	3P+E Polzahl	>50 - 500V 3pol 1h	4pol 1h	5pol 1h	Stück	g Stück
16	3	**120442**			10	125
16	4	**120150**			10	145
16	5	**120282**			10	175
32	4	**120157**			10	235
32	5	**120256**			10	265

Anbausteckdose TE

- Schraubklemme
- Neigung 15º
- Flansch 114 x 114 mm
- hochwärmebeständiger Kontaktträger
- Kontex-Kontakt
- Rahmenklemmen
- vernickelte Kontakte
- Schutzart IP44 bei 63A, IP67 bei 125A
- Bei Wandsteckdosen mit PILOT bitte an die Bestell-Nummer ein -P anhängen

Maßbild siehe Seite 72/2 (4 MB 10) bei 63A, Seite 77/1 (4 MB 9) bei 125A

120280

12689

2P+E Ampere	3P+E Polzahl	>50 - 500V 3pol 1h	4pol 1h	5pol 1h	Stück	g Stück
63	5	**120280**			5	665
125	5	**12689**			5	980

Stecker TE-Plus mit MULTI-GRIP

- schraublose Klemmen
- hochwärmebeständiger Kontaktträger
- vernickelte Kontakte
- spezielle Zugentlastungsverschraubung
- Schutzart IP44

Maßbild siehe Seite 88/2 (2 MB 93)

QUICK CONNECT
MULTI GRIP

21907

2P+E Ampere	3P+E Polzahl	>50 - 500V 3pol 1h	4pol 1h	5pol 1h	Stück	g Stück
16	3	**210402**			10	125
16	4	**210668**			10	145
16	5	**21907**			10	180
32	4	**210358**			10	260
32	5	**210238**			10	295

Stecker TE-Plus mit MULTI-GRIP

- schraublose Klemmen
- hochwärmebeständiger Kontaktträger
- vernickelte Kontakte
- spezielle Zugentlastungsverschraubung
- Schutzart IP67

Maßbild siehe Seite 89/1 (2 MB 93)

QUICK CONNECT
MULTI GRIP

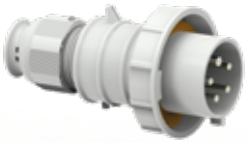

21534

2P+E Ampere	3P+E Polzahl	>50 - 500V 3pol 1h	4pol 1h	5pol 1h	Stück	g Stück
16	3	**210041**			10	150
16	4	**21891**			10	174
16	5	**21457**			10	215
32	4	**21594**			10	292
32	5	**21534**			10	363

Stecker TE mit MULTI-GRIP

- Schraubklemme
- Rahmenklemmen
- hochwärmebeständiger Kontaktträger
- vernickelte Kontakte
- spezielle Zugentlastungsverschraubung
- Schutzart IP44 bei 63A, IP67 bei 125A

Maßbild siehe Seite 88/3 (2 MB 158) bei 63A, Seite 90/1 (2 MB 214) bei 125A

MULTI GRIP

21785

21966

2P+E Ampere	3P+E Polzahl	>50 - 500V 3pol 1h	4pol 1h	5pol 1h	Stück	g Stück
63	5	**21785**			5	655
125	5	**21966**			5	1235

Technische Informationen - IEC 60309, EN 60309, VDE 0623

Wandgerätestecker QUICK-CONNECT TE
- schraublose Klemmen
- hochwärmebeständiger Kontaktträger
- vernickelte Kontakte
- Leitungseinführung einmal oben (offen), zweimal unten (verschlossen)
- Gehäuseunterteil um 180º drehbar
- 4 Befestigungsbohrungen im Gehäuseboden
- geeignet für Durchgangsverdrahtung
- Schutzart IP44

QUICK CONNECT

24625

2P+E Ampere	3P+E Polzahl	3+N+E	>50 - 500V 3pol 1h	4pol 1h	5pol 1h	Stück	g Stück
16	5		**24625**			10	305
32	4		**24626**			10	380
32	5		**24627**			10	385

Wandgerätestecker TE
- Schraubklemme
- Rahmenklemmen
- Leitungseinführung einmal oben (offen) und einmal unten (verschlossen) bei 63A
- Leitungseinführung M50 von oben bei 125A
- Gehäuseunterteil um 180º drehbar bei 63A
- hochwärmebeständiger Kontaktträger
- vernickelte Kontakte
- Schutzart IP44 bei 63A, IP67 bei 125A

Maßbild siehe Seite 92/2 (5 MB 48) bei 63A, Seite 96/2 (5 MB 37) bei 125A

24594

24241

2P+E Ampere	3P+E Polzahl	3+N+E	>50 - 500V 3pol 1h	4pol 1h	5pol 1h	Stück	g Stück
63	5		**24594**			5	1020
125	5		**24241**			1	1235

Kupplung TE-Plus mit MULTI-GRIP
- schraublose Klemmen
- hochwärmebeständiger Kontaktträger
- Kontex-Kontakt
- vernickelte Kontakte
- spezielle Zugentlastungsverschraubung
- Schutzart IP44

Maßbild siehe Seite 109/2 (3 MB 62)

QUICK CONNECT
MULTI GRIP

310044

2P+E Ampere	3P+E Polzahl	3+N+E	>50 - 500V 3pol 1h	4pol 1h	5pol 1h	Stück	g Stück
16	3		**310564**			10	145
16	4		**310519**			10	170
16	5		**310068**			10	200
32	4		**31779**			10	310
32	5		**310044**			10	340

Kupplung TE-Plus mit MULTI-GRIP
- schraublose Klemmen
- hochwärmebeständiger Kontaktträger
- Kontex-Kontakt
- vernickelte Kontakte
- spezielle Zugentlastungsverschraubung
- Schutzart IP67

Maßbild siehe Seite 110/2 (3 MB 62)

QUICK CONNECT
MULTI GRIP

31405

2P+E Ampere	3P+E Polzahl	3+N+E	>50 - 500V 3pol 1h	4pol 1h	5pol 1h	Stück	g Stück
16	3		**31736**			10	175
16	4		**31469**			10	230
16	5		**31404**			10	265
32	4		**31676**			10	332
32	5		**31405**			10	420

Kupplung TE mit MULTI-GRIP
- Schraubklemme
- Rahmenklemmen
- hochwärmebeständiger Kontaktträger
- Kontex-Kontakt
- vernickelte Kontakte
- Schutzart IP44 bei 63A, IP67 bei 125A

Maßbild siehe Seite 109/3 (3 MB 107) bei 63A, Seite 111/1 (3 MB 131) bei 125A

MULTI GRIP

31627

31641

2P+E Ampere	3P+E Polzahl	3+N+E	>50 - 500V 3pol 1h	4pol 1h	5pol 1h	Stück	g Stück
63	5		**31627**			5	670
125	5		**31641**			5	1300

Technische Informationen - IEC 60309, VDE 0623

Wandsteckdose
- Schraubklemme
- Leitungseinführung einmal oben (offen)
- Schutzart IP44

Ampere	Polzahl	24V 50-60 Hz	42V 50-60 Hz	100-200Hz bis 50V	300Hz bis 50V	400Hz bis 50V	bis 50V	Stück	g Stück
		---	12h	4h	2h	3h	10h		
16	2	**410**	**411**	**412**	**413**	**414**	**415**	10	180
16	3	**416**	**417**	**418**	**419**	**4110**	**4107**	10	195
32	2	**4111**	**4112**	**4113**	**4114**	**4115**	**4116**	10	180
32	3	**4117**	**4118**	**4119**	**4120**	**4121**	**4157**	10	195

4118

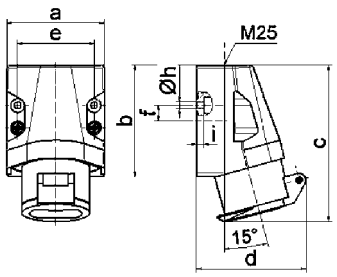

16 MB 11

Ampere Polzahl	16 2	16 3	32 2	32 3
a	70,0	70,0	70,0	70,0
b	80,0	80,0	80,0	80,0
c	113,0	113,0	113,0	113,0
d	80,0	80,0	80,0	80,0
e	55,0	55,0	55,0	55,0
f	11,0	11,0	11,0	11,0
ø h	5,2	5,2	5,2	5,2
i	5,0	5,0	5,0	5,0
Leiter mm² min	4	4	4	4
Leiter mm² max	10	10	10	10

Anbausteckdose
- Schraubklemme
- gerade
- Flansch 55 x 55 mm
- Schutzart IP44

Ampere	Polzahl	24V 50-60 Hz	42V 50-60 Hz	100-200Hz bis 50V	300Hz bis 50V	400Hz bis 50V	bis 50V	Stück	g Stück
		---	12h	4h	2h	3h	10h		
16	2	**430**	**431**	**432**	**433**	**434**	**435**	10	110
16	3	**436**	**437**	**438**	**439**	**4310**	**4390**	10	125
32	2	**4311**	**4312**	**4313**	**4314**	**4315**	**4316**	10	110
32	3	**4317**	**4318**	**4319**	**4320**	**4321**		10	125

4318

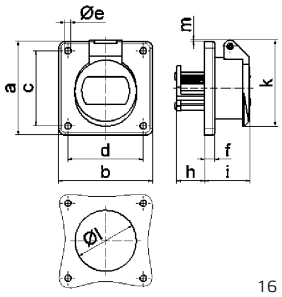

16 MB 13

Ampere Polzahl	16 2	16 3	32 2	32 3
a	55,0	55,0	55,0	55,0
b	55,0	55,0	55,0	55,0
c	45,0	45,0	45,0	45,0
d	45,0	45,0	45,0	45,0
ø e	5,2	5,2	5,2	5,2
f	6,0	6,0	6,0	6,0
h	22,0	22,0	22,0	22,0
i	37,0	37,0	37,0	37,0
k	67,0	67,0	67,0	67,0
ø l	49,0	49,0	49,0	49,0
m	12,0	12,0	12,0	12,0
Leiter mm² min	4	4	4	4
Leiter mm² max	10	10	10	10

Anbausteckdose
- Schraubklemme
- gerade
- Flansch 75 x 75 mm
- Schutzart IP44

Ampere	Polzahl	24V 50-60 Hz	42V 50-60 Hz	100-200Hz bis 50V	300Hz bis 50V	400Hz bis 50V	bis 50V	Stück	g Stück
		---	12h	4h	2h	3h	10h		
16	2	**4354**	**4355**	**4356**	**4357**	**4358**	**4359**	10	130
16	3	**4360**	**4361**	**4362**	**4363**	**4364**	**43003**	10	150
32	2	**4365**	**4366**	**4367**	**4368**	**4369**	**4370**	10	130
32	3	**4371**	**4372**	**4373**	**4374**	**4375**		10	150

4372

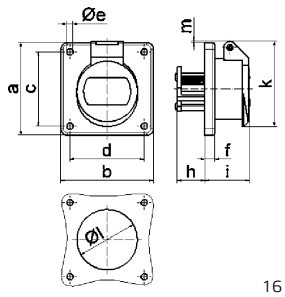

16 MB 13

Ampere Polzahl	16 2	16 3	32 2	32 3
a	75,0	75,0	75,0	75,0
b	75,0	75,0	75,0	75,0
c	60,0	60,0	60,0	60,0
d	60,0	60,0	60,0	60,0
ø e	5,2	5,2	5,2	5,2
f	6,0	6,0	6,0	6,0
h	22,0	22,0	22,0	22,0
i	37,0	37,0	37,0	37,0
k	67,0	67,0	67,0	67,0
ø l	49,0	49,0	49,0	49,0
m	2,0	2,0	2,0	2,0
Leiter mm² min	4	4	4	4
Leiter mm² max	10	10	10	10

Technische Informationen - IEC 60309, VDE 0623

Anbausteckdose
- Schraubklemme
- Neigung 20 º
- Flansch 68 x 62 mm
- Schutzart IP44

Ampere	Polzahl	24V 50-60 Hz ---	42V 50-60 Hz 12h	100-200Hz bis 50V 4h	300Hz bis 50V 2h	400Hz bis 50V 3h	bis 50V 10h	Stück	g Stück
16	2	**420**	**421**	**422**	**423**	**424**	**425**	10	115
16	3	**426**	**427**	**428**	**429**	**4210**		10	135
32	2	**4211**	**4212**	**4213**	**4214**	**4215**	**4216**	10	115
32	3	**4217**	**4218**	**4219**	**4220**	**4221**	**4274**	10	135

4218

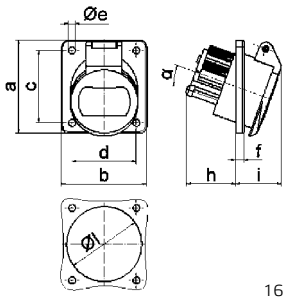

16 MB 12

Ampere Polzahl	16 2	16 3	32 2	32 3
a	68,0	68,0	68,0	68,0
b	62,0	62,0	62,0	62,0
c	53,0	53,0	53,0	53,0
d	47,0	47,0	47,0	47,0
ø e	5,2	5,2	5,2	5,2
f	6,0	6,0	6,0	6,0
h	36,0	36,0	36,0	36,0
i	35,0	35,0	35,0	35,0
α	20º	20º	20º	20º
ø l	55,0	55,0	55,0	55,0
Leiter mm² min	4	4	4	4
Leiter mm² max	10	10	10	10

Anbausteckdose
- Schraubklemme
- Neigung 20 º
- Flansch 100 x 92 mm
- Schutzart IP44

Ampere	Polzahl	24V 50-60 Hz ---	42V 50-60 Hz 12h	100-200Hz bis 50V 4h	300Hz bis 50V 2h	400Hz bis 50V 3h	bis 50V 10h	Stück	g Stück
16	2	**4222**	**4223**	**4224**	**4225**	**4226**	**4227**	10	150
16	3	**4228**	**4229**	**4230**	**4231**	**4232**		10	165
32	2	**4233**	**4234**	**4235**	**4236**	**4237**	**4238**	10	150
32	3	**4239**	**4240**	**4241**	**4242**	**4243**		10	165

4240

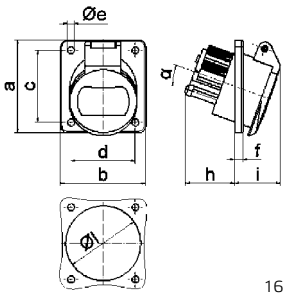

16 MB 48

Ampere Polzahl	16 2	16 3	32 2	32 3
a	100,0	100,0	100,0	100,0
b	92,0	92,0	92,0	92,0
c	85,0	85,0	85,0	85,0
d	77,0	77,0	77,0	77,0
ø e	5,2	5,2	5,2	5,2
f	6,0	6,0	6,0	6,0
h	36,0	36,0	36,0	36,0
i	35,0	35,0	35,0	35,0
α	20º	20º	20º	20º
ø l	55,0	55,0	55,0	55,0
Leiter mm² min	4	4	4	4
Leiter mm² max	10	10	10	10

Wandgerätestecker
- Schraubklemme
- Schutzart IP44

Ampere	Polzahl	24V 50-60 Hz ---	42V 50-60 Hz 12h	100-200Hz bis 50V 4h	300Hz bis 50V 2h	400Hz bis 50V 3h	bis 50V 10h	Stück	g Stück
16	2	**460**	**461**	**462**	**463**	**464**	**465**	10	140
16	3	**466**	**467**	**468**	**469**	**4610**		10	165
32	2	**4611**	**4612**	**4613**	**4614**	**4615**	**4616**	10	140
32	3	**4617**	**4618**	**4619**	**4620**	**4621**		10	165

4619

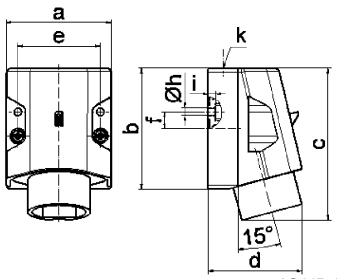

16 MB 15

Ampere Polzahl	16 2	16 3	32 2	32 3
a	70,0	70,0	70,0	70,0
b	80,0	80,0	80,0	80,0
c	100,0	100,0	100,0	100,0
d	82,0	82,0	82,0	82,0
e	55,0	55,0	55,0	55,0
f	11,0	11,0	11,0	11,0
ø h	5,2	5,2	5,2	5,2
i	5,0	5,0	5,0	5,0
k	M25	M25	M25	M25
Leiter mm² min	4	4	4	4
Leiter mm² max	10	10	10	10

Technische Informationen - IEC 60309, VDE 0623

Stecker mit MULTI-GRIP

- Schraubklemme
- vernickelte Kontakte
- spezielle Zugentlastungsverschraubung
- Schutzart IP44

MULTI GRIP

Ampere	Polzahl	24V 50-60 Hz	42V 50-60 Hz	100-200Hz bis 50V	300Hz bis 50V	400Hz bis 50V	bis 50V	Stück	g Stück
		---	12h	4h	2h	3h	10h		
16	2	**4422**	**4423**	**4424**	**4425**	**4426**	**4427**	10	125
16	3	**4428**	**4429**	**4430**	**4431**	**4432**	**4481**	10	160
32	2	**4433**	**4434**	**4435**	**4436**	**4437**	**4438**	10	125
32	3	**4439**	**4440**	**4441**	**4442**	**4443**		10	160

4441

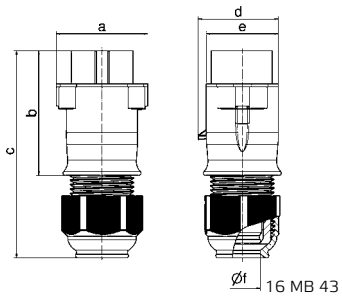

Ampere Polzahl	16 2	16 3	32 2	32 3
a	62,0	62,0	62,0	62,0
b	85,0	85,0	85,0	85,0
c	140,0	140,0	140,0	140,0
d	55,0	55,0	55,0	55,0
e	50,0	50,0	50,0	50,0
ø f	24,5	24,5	24,5	24,5
Leiter mm² min	4	4	4	4
Leiter mm² max	10	10	10	10

Kupplung mit MULTI-GRIP

- Schraubklemme
- vernickelte Kontakte
- spezielle Zugentlastungsverschraubung
- Schutzart IP44

MULTI GRIP

Ampere	Polzahl	24V 50-60 Hz	42V 50-60 Hz	100-200Hz bis 50V	300Hz bis 50V	400Hz bis 50V	bis 50V	Stück	g Stück
		---	12h	4h	2h	3h	10h		
16	2	**4522**	**4523**	**4524**	**4525**	**4526**	**4527**	10	185
16	3	**4528**	**4529**	**4530**	**4531**	**4532**	**45044**	10	205
32	2	**4533**	**4534**	**4535**	**4536**	**4537**	**4538**	10	185
32	3	**4539**	**4540**	**4541**	**4542**	**4543**		10	205

4541

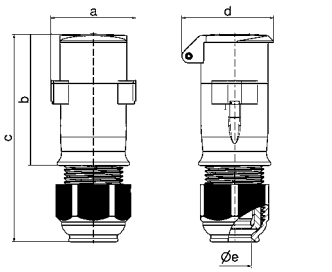

Ampere Polzahl	16 2	16 3	32 2	32 3
a	62,0	62,0	62,0	62,0
b	96,0	96,0	96,0	96,0
c	152,0	152,0	152,0	152,0
d	67,0	67,0	67,0	67,0
ø e	24,5	24,5	24,5	24,5
Leiter mm² min	4	4	4	4
Leiter mm² max	10	10	10	10

Reduzierstück

- für Kabel kleiner Ø 8 mm geeignet
- für alle 16A Standard-Steckvorrichtungen mit MULTI-GRIP sowie Kleinspannung

Bestell-Nr.

29129

Technische Informationen - IEC 60309, EN 60309, VDE 0623

Wandsteckdose
- Schraubklemme
- Schutzart IP44

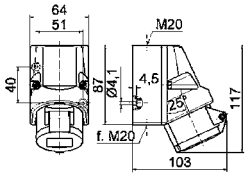

1 MB 35

Ampere	2p+E Polzahl	>50V bis 250V 3pol 3h	>250V 3pol 8h	Stück	g Stück
16	3	**11032**		10	200

Anbausteckdose
- Schraubklemme
- gerade
- Schutzart IP44

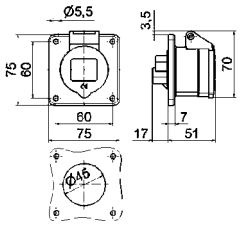

4 MB 74

Ampere	2p+E Polzahl	>50V bis 250V 3pol 3h	>250V 3pol 8h	Stück	g Stück
16	3	**13070**		10	120

Anbausteckdose
- Schraubklemme
- Neigung
- Schutzart IP44

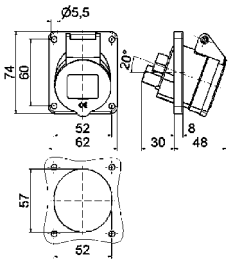

4 MB 73

Ampere	2p+E Polzahl	>50V bis 250V 3pol 3h	>250V 3pol 8h	Stück	g Stück
16	3	**12144**		10	130

Stecker TE-Plus mit MULTI-GRIP
- schraublose Klemmen
- hochwärmebeständiger Kontakt-träger
- vernickelte Kontakte
- spezielle Zugentlastungsverschrau-bung
- Schutzart IP44

QUICK CONNECT
MULTI GRIP

21868

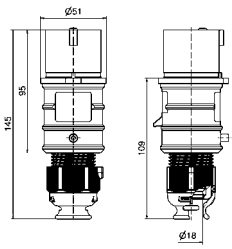

2 MB 220

Ampere	2p+E Polzahl	>50V bis 250V 3pol 3h	>250V 3pol 8h	Stück	g Stück
16	3	**21868**	**21882**	10	125

Stecker TE-Plus mit MULTI-GRIP
- schraublose Klemmen
- hochwärmebeständiger Kontakt-träger
- vernickelte Kontakte
- spezielle Zugentlastungsverschrau-bung
- Schutzart IP44

QUICK CONNECT
MULTI GRIP

21869

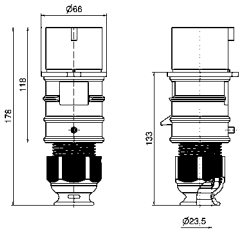

2 MB 221

Ampere	2p+E Polzahl	>50V bis 250V 3pol 3h	>250V 3pol 8h	Stück	g Stück
32	3	**21869**	**21876**	10	240

Technische Informationen - IEC 60309, EN 60309, VDE 0623

Stecker TE mit MULTI-GRIP

- Schraubklemme
- vernickelte Kontakte
- Gehäuseverbindung mit Gewinde und Rastverschluss
- spezielle Zugentlastungsverschraubung
- Schutzart IP44

MULTI GRIP

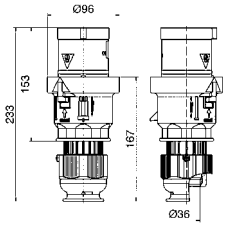

2 MB 226

Ampere	2p+E Polzahl	>50V bis 250V 3pol 3h	>250V 3pol 8h	Stück	g Stück
63	3	**21706**		5	535

Kupplung TE-Plus mit MULTI-GRIP

- schraublose Klemmen
- hochwärmebeständiger Kontaktträger
- vernickelte Kontakte
- spezielle Zugentlastungsverschraubung
- Schutzart IP44

QUICK CONNECT
MULTI GRIP

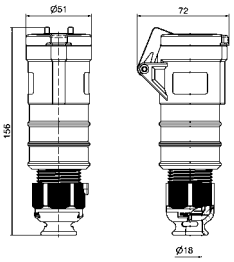

3 MB 123

Ampere	2p+E Polzahl	>50V bis 250V 3pol 3h	>250V 3pol 8h	Stück	g Stück
16	3	**31677**		10	145

Wandsteckdose

- Schraubklemme
- vernickelte Kontakte
- abschaltbar
- mit mechanischer Doppelverriegelung
- in 0-Stellung abschließbar
- Schutzart IP44

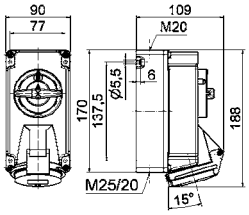

12 MB 29

Ampere	2p+E Polzahl	>50V bis 250V 3pol 3h	>250V 3pol 8h	Stück	g Stück
16	3	**16449**		1	575

Wandsteckdose

- Schraubklemme
- vernickelte Kontakte
- abschaltbar
- mit mechanischer Doppelverriegelung
- in 0-Stellung abschließbar
- Schutzart IP44

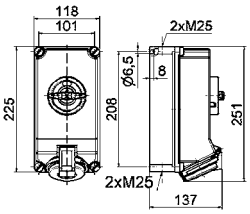

12 MB 28

Ampere	2p+E Polzahl	>50V bis 250V 3pol 3h	>250V 3pol 8h	Stück	g Stück
32	3	**16450**		1	1215

Technische Informationen - IEC 60309, EN 60309, VDE 0623

Wandsteckdose QUICK-CONNECT TE
- schraublose Klemmen
- Leitungseinführung einmal oben (offen), zweimal unten (verschlossen)
- Gehäuseunterteil um 180º drehbar
- hochwärmebeständiger Kontaktträger
- Kontex-Kontakt
- vernickelte Kontakte
- Schutzart IP44

QUICK CONNECT

110582

Ampere (3P+E)	Polzahl (3+N+E)	600-690V 50 u. 60Hz 4pol 5h	600-690V 50 u. 60Hz 5pol 5h	Stück	g Stück
16	4	**110580**		10	315
16	5	**110581**		10	330
32	4	**110481**		10	380
32	5	**110582**		10	380

Wandsteckdose TE
- Leitungseinführung einmal oben (offen), zweimal unten (verschlossen) bei 63A
- Gehäuseunterteil um 180º drehbar bei 63A
- Leitungseinführung 1 x M50 von oben bei 125A
- hochwärmebeständiger Kontaktträger
- Kontex-Kontakt
- Rahmenklemmen
- vernickelte Kontakte
- Schutzart IP44 bei 63A, IP67 bei 125A
- Bei Wandsteckdosen mit PILOT bitte an die Bestell-Nummer ein -P anhängen

110583

110328

Ampere (3P+E)	Polzahl (3+N+E)	600-690V 50 u. 60Hz 4pol 5h	600-690V 50 u. 60Hz 5pol 5h	Stück	g Stück
63	4	**11334**		5	795
63	5	**110583**		5	830
125	4	**11019**		1	1975
125	5	**110328**		1	2085

Anbausteckdose QUICK-CONNECT TE
- schraublose Klemmen
- hochwärmebeständiger Kontaktträger
- Kontex-Kontakt
- vernickelte Kontakte
- Flansch 75 x 75 mm
- Schutzart IP44

QUICK CONNECT

130283

Ampere (3P+E)	Polzahl (3+N+E)	600-690V 50 u. 60Hz 4pol 5h	600-690V 50 u. 60Hz 5pol 5h	Stück	g Stück
16	4	**130280**		10	150
16	5	**130281**		10	170
32	4	**130282**		10	230
32	5	**130283**		10	250

Anbausteckdose TE
- Schraubklemme
- Flansch 107 x 100 mm bei 63A
- Flansch 120 x 120 mm bei 125A
- hochwärmebeständiger Kontaktträger
- Kontex-Kontakt
- Rahmenklemmen
- vernickelte Kontakte
- Schutzart IP44 bei 63A, IP67 bei 125A
- Bei Wandsteckdosen mit PILOT bitte an die Bestell-Nummer ein -P anhängen.

13849

130055

Ampere (3P+E)	Polzahl (3+N+E)	600-690V 50 u. 60Hz 4pol 5h	600-690V 50 u. 60Hz 5pol 5h	Stück	g Stück
63	4	**13075**		5	445
63	5	**13849**		5	490
125	4	**130232**		5	1005
125	5	**130055**		5	1110

Anbausteckdose QUICK-CONNECT TE
- schraublose Klemmen
- Neigung 20º
- hochwärmebeständiger Kontaktträger
- Kontex-Kontakt
- vernickelte Kontakte
- Flansch 85 x 85 mm
- Schutzart IP44

QUICK CONNECT

120277

Ampere (3P+E)	Polzahl (3+N+E)	600-690V 50 u. 60Hz 4pol 5h	600-690V 50 u. 60Hz 5pol 5h	Stück	g Stück
16	4	**120368**		10	135
16	5	**120275**		10	150
32	4	**120336**		10	200
32	5	**120277**		10	245

Technische Informationen - IEC 60309, EN 60309, VDE 0623

Anbausteckdose TE

- Schraubklemme
- Neigung 15º
- Flansch 114 x 114 mm
- hochwärmebeständiger Kontaktträger
- Kontex-Kontakt
- Rahmenklemmen
- vernickelte Kontakte
- Schutzart IP44 bei 63A, IP67 bei 125A
- Bei Anbausteckdosen mit PILOT bitte an die Bestell-Nummer ein -P anhängen.

12251

12065

3P+E Ampere	3+N+E Polzahl	600-690V 50 u. 60Hz 4pol 5h	5pol 5h	Stück	g Stück
63	4	**12275**		5	460
63	5	**12251**		5	500
125	4	**12034**		5	965
125	5	**12065**		5	980

Stecker TE-Plus

- schraublose Klemmen
- hochwärmebeständiger Kontaktträger
- vernickelte Kontakte
- spezielle Zugentlastungsverschraubung
- Schutzart IP44

QUICK CONNECT
MULTI GRIP

210779

3P+E Ampere	3+N+E Polzahl	600-690V 50 u. 60Hz 4pol 5h	5pol 5h	Stück	g Stück
16	4	**210628**		10	145
16	5	**210778**		10	180
32	4	**210962**		10	260
32	5	**210779**		10	310

Stecker TE

- Schraubklemme
- Rahmenklemmen
- hochwärmebeständiger Kontaktträger
- vernickelte Kontakte
- spezielle Zugentlastungsverschraubung
- Gehäuseverbindung mit Gewinde und Rastverschluss
- Schutzart IP44 bei 63A, IP67 bei 125A

MULTI GRIP

21461

21059

3P+E Ampere	3+N+E Polzahl	600-690V 50 u. 60Hz 4pol 5h	5pol 5h	Stück	g Stück
63	4	**21515**		5	600
63	5	**21461**		5	655
125	4	**21063**		5	1125
125	5	**21059**		5	1245

Wandgerätestecker QUICK-CONNECT TE

- schraublose Klemmen
- Leitungseinführung einmal oben (offen), zweimal unten (verschlossen)
- Gehäuseunterteil um 180º drehbar
- 4 Befestigungsbohrungen im Gehäuseboden
- geeignet für Durchgangsverdrahtung
- hochwärmebeständiger Kontaktträger
- vernickelte Kontakte
- Schutzart IP44

QUICK CONNECT

24630

3P+E Ampere	3+N+E Polzahl	600-690V 50 u. 60Hz 4pol 5h	5pol 5h	Stück	g Stück
16	5	**24628**		10	305
32	4	**24629**		10	380
32	5	**24630**		10	385

Wandgerätestecker TE

- Schraubklemme
- Rahmenklemmen
- Leitungseinführung einmal oben (offen) und einmal unten verschlossen) bei 63A
- Leitungseinführung M50 von oben bei 125A
- Gehäuseunterteil um 180º drehbar bei 63A
- hochwärmebeständiger Kontaktträger
- vernickelte Kontakte
- Schutzart IP44 bei 63A, IP67 bei 125A

24632

24543

3P+E Ampere	3+N+E Polzahl	600-690V 50 u. 60Hz 4pol 5h	5pol 5h	Stück	g Stück
63	4	**24631**		5	925
63	5	**24632**		5	975
125	4	**24250**		1	2145
125	5	**24543**		1	2245

Technische Informationen - IEC 60309, EN 60309, VDE 0623

Kupplung TE-Plus

- schraublose Klemmen
- hochwärmebeständiger Kontaktträger
- Kontex-Kontakt
- vernickelte Kontakte
- spezielle Zugentlastungsverschraubung
- Schutzart IP44

QUICK CONNECT
MULTI GRIP

310508

Ampere (3P+E)	Polzahl (3+N+E)	600-690V 50 u. 60Hz 4pol 5h	600-690V 50 u. 60Hz 5pol 5h	Stück	g Stück
16	4	**310441**		10	170
16	5	**310507**		10	200
32	4	**310628**		10	310
32	5	**310508**		10	350

Kupplung TE

- Schraubklemme
- Rahmenklemmen
- hochwärmebeständiger Kontaktträger
- Kontex-Kontakt
- vernickelte Kontakte
- spezielle Zugentlastungsverschraubung
- Gehäuseverbindung mit Gewinde und Rastverschluss
- Schutzart IP44 bei 63A, IP67 bei 125A

MULTI GRIP

31716

31266

Ampere (3P+E)	Polzahl (3+N+E)	600-690V 50 u. 60Hz 4pol 5h	600-690V 50 u. 60Hz 5pol 5h	Stück	g Stück
63	4	**31719**		5	625
63	5	**31716**		5	670
125	4	**31045**		5	1215
125	5	**31266**		5	1300

Technische Informationen

- Steckvorrichtungen über 125A und Spannungen bis 25kV

Wandsteckdose abschaltbar, elektrisch verriegelt

- Edelstahlgehäuse AISI 304
- mit integriertem Hauptschalter und Steckdose
- Schutzart IP55

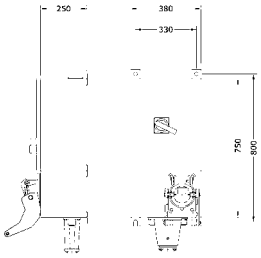

Ampere	Polzahl	Bestell-Nr.	Querschnitt	Gewicht
250	4	**160467**		45,0 kg
400	4	**160468**		45,0 kg
250	5	**160576**		50,0 kg
400	5	**160470**		50,0 kg

Wandsteckdose abschaltbar, mechanisch verriegelt

- Edelstahlgehäuse AISI 304
- mit integriertem Hauptschalter und Steckdose
- Schutzart IP55

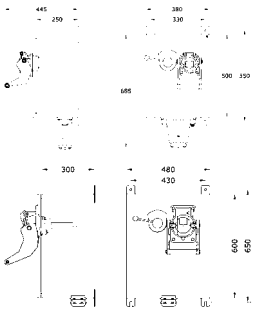

Ampere	Polzahl	Bestell-Nr.	Querschnitt	Gewicht
250	4	**160471**		27,0 kg
400	4	**160472**		27,0 kg
250	5	**160473**		45,0 kg
400	5	**160474**		45,0 kg

Stecker, abgewinkelt mit Schnellverschlusssystem

- metallische Steckvorrichtung
- außenliegende Zugentlastung
- hochwärmebeständiger Kontakt-träger
- versilberte Lamellenkontakte
- 2 innenliegende Pilotkontakte für Signalisation und Steuerzwecke
- Steckvorrichtungen kann durch Schutzkappe vor Schmutz und Staub geschützt werden
- im geschlossenen Zustand IP66

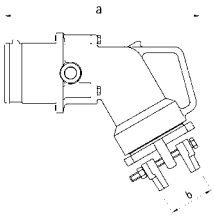

	≤250A	<250A
a	235	300
ø b	max. 55	max. 72

Ampere	Polzahl	Bestell-Nr.	Querschnitt	Gewicht
160	4	**2318**	≤35	1,9 kg
200	4	**2319**	50	1,9 kg
250	4	**2320**	70	1,9 kg
320	4	**2323**	95	4,5 kg
420	4	**2311**	120/150	4,5 kg
160	5	**2321**	35	1,9 kg
200	5	**2322**	50	1,9 kg
250	5	**2324**	≤70	4,5 kg
320	5	**2316**	95	4,5 kg

Stecker, gerade mit Schnellverschlusssystem

- metallische Steckvorrichtung
- außenliegende Zugentlastung
- hochwärmebeständiger Kontakt-träger
- versilberte Lamellenkontakte
- 2 innenliegende Pilotkontakte für Signalisation und Steuerzwecke
- Steckvorrichtungen kann durch Schutzkappe vor Schmutz und Staub geschützt werden
- im geschlossenen Zustand IP66

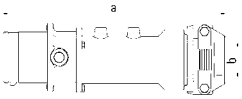

	≤250A	<250A
a	340	465
ø b	max. 55	max. 72

Ampere	Polzahl	Bestell-Nr.	Querschnitt	Gewicht
160	4	**211018**	≤35	1,8 kg
200	4	**211019**	50	1,8 kg
250	4	**211020**	70	1,8 kg
320	4	**211021**	95	4,5 kg
420	4	**211022**	120/150	4,5 kg
160	5	**211023**	35	1,8 kg
200	5	**211024**	50	1,8 kg
250	5	**211025**	≤70	4,5 kg
320	5	**211026**	95	4,5 kg

Kupplung, gerade mit Schnellverschlusssystem

- metallische Steckvorrichtung
- außenliegende Zugentlastung
- hochwärmebeständiger Kontakt-träger
- versilberte Lamellenkontakte
- 2 innenliegende Pilotkontakte für Signalisation und Steuerzwecke
- im geschlossenen Zustand IP66

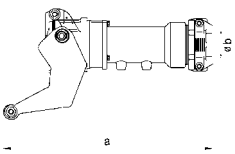

	≤250A	<250A
a	430	560
ø b	max. 55	max. 72

Ampere	Polzahl	Bestell-Nr.	Querschnitt	Gewicht
160	4	**310697**	≤35	4,8 kg
200	4	**310698**	50	4,8 kg
250	4	**310318**	70	4,8 kg
320	4	**310699**	95	9,4 kg
420	4	**310700**	120/150	9,4 kg
160	5	**310701**	35	4,8 kg
200	5	**310702**	50	4,8 kg
250	5	**310703**	≤70	9,4 kg
320	5	**310704**	95	9,4 kg

Container-Steckvorrichtungen

Wandsteckdosen

Seite 244 - 245

Stecker/ Gerätestecker

Seite 243, 245

Anbausteckdosen

Seite 243

Kupplungen

Seite 244

VARIABOX

Seite 245

Militär-Steckvorrichtungen

Anbausteckdosen

Seite 247 - 248

Stecker/ Gerätestecker

Seite 249 - 251

Kupplungen

Seite 252

Schutzkontakt Steckvorrichtungen

Seite 253 - 254

Zubehör

Seite 254 - 255

Veranstaltungstechnik

Anbausteckdosen

Seite 257

Stecker

Seite 257 - 258

Gerätestecker

Seite 258

Kupplungen

Seite 258 - 259

Schutzkontakt Steckvorrichtungen

Seite 259 - 260

Camping-Steckvorrichtungen

Wandsteckdosen

Seite 262

Anbausteckdosen

Seite 262

Caravaneinbaugeräte-stecker

Seite 262

Stecker / Gerätestecker / Winkelstecker

Seite 263 - 264

Kupplungen

Seite 264

Adapterstecker

Seite 264

Verlängerungsleitungen

Seite 264

Technische Informationen

- Container Betriebsspannung 400-440V, Schutzkontaktstellung 3h
- IEC 60309, EN 60309, VDE 0623

Wandsteckdose QUICK-CONNECT TE

- schraublose Klemmen
- hochwärmebeständiger Kontaktträger
- vernickelte Kontakte
- Schutzart IP67

QUICK CONNECT

11556

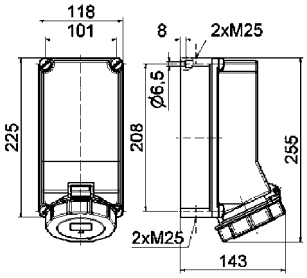

1 MB 30

Ampere	3P+E Polzahl	380V(50Hz) und 440V(60Hz) 3h	Stück	g Stück
32	4	**11556**	1	805

Anbausteckdose TE

- Schraubklemme
- hochwärmebeständiger Kontaktträger
- vernickelte Kontakte
- gerade
- Schutzart IP67

13021

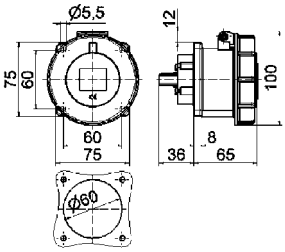

4 MB 71

Ampere	3P+E Polzahl	380V(50Hz) und 440V(60Hz) 3h	Stück	g Stück
32	4	**13021**	10	255

Stecker TE-Plus mit MULTI-GRIP

- schraublose Klemmen
- hochwärmebeständiger Kontaktträger
- vernickelte Kontakte
- spezielle Zugentlastungsverschraubung
- Schutzart IP67

QUICK CONNECT
MULTI GRIP

2148509

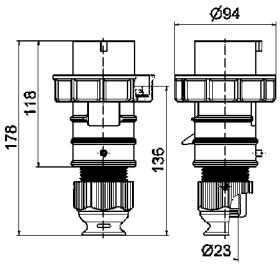

2 MB 111

Ampere	3P+E Polzahl	380V(50Hz) und 440V(60Hz) 3h	Stück	g Stück
32	4	**2148509**	10	300

Stecker mit MULTI-GRIP

- einteiliges Gehäuse
- vernickelte Kontakte
- spezielle Zugentlastungsverschraubung
- Schutzart IP67

MULTI GRIP

210824

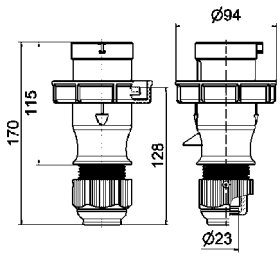

2 MB 128

Ampere	3P+E Polzahl	380V(50Hz) und 440V(60Hz) 3h	Stück	g Stück
Schraubklemme				
32	4	**210824**	10	250
QUICK CONNECT				
32	4	**21232-TLQ**		

Anbaugerätestecker TE

- Schraubklemme
- mit Verschlusshaube
- hochwärmebeständiger Kontaktträger
- vernickelte Kontakte
- Schutzart IP67

27027

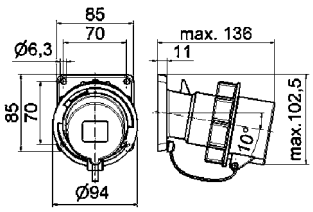

5 MB 23

Ampere	3P+E Polzahl	380V(50Hz) und 440V(60Hz) 3h	Stück	g Stück
32	4	**27027**	10	345

Technische Informationen

- Container Betriebsspannung 400-440V, Schutzkontaktstellung 3h
- IEC 60309, EN 60309, VDE 0623

Verschlusshaube

- für CEE-Stecker
- Schutzart IP67

832

	Bestell-Nr.
32A / 4p	**837**

Kupplung TE-Plus mit MULTI-GRIP

- schraublose Klemmen
- hochwärmebeständiger Kontaktträger
- vernickelte Kontakte
- spezielle Zugentlastungsverschraubung
- Schutzart IP67

QUICK CONNECT
MULTI GRIP

310426

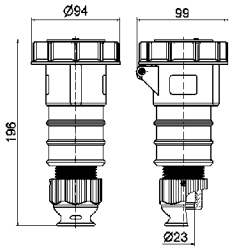

3 MB 72

Ampere	3P+E Polzahl	380V(50Hz) und 440V(60Hz) 3h	Stück	g Stück
32	4	**310426**	10	390

Kupplung mit MULTI-GRIP

- Schraubklemme
- einteiliges Gehäuse
- vernickelte Kontakte
- spezielle Zugentlastungsverschraubung
- Schutzart IP67

MULTI GRIP

310567

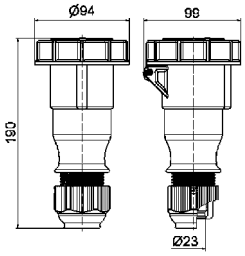

3 MB 80

Ampere	3P+E Polzahl	380V(50Hz) und 440V(60Hz) 3h	Stück	g Stück
Schraubklemme				
32	4	**310567**	10	334
QUICK CONNECT				
32	4	**31186-TLQ**	10	314

Wandsteckdose QUICK-CONNECT TE

- schraublose Klemmen
- abschaltbar und mit mechanischer Doppelverriegelung
- in 0-Stellung abschließbar
- hochwärmebeständiger Kontaktträger
- vernickelte Kontakte
- Schutzart IP67

QUICK CONNECT

16050

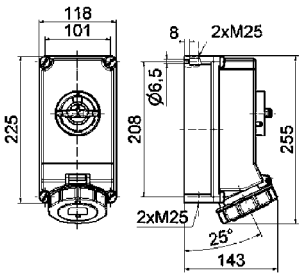

12 MB 27

Ampere	3P+E Polzahl	380V(50Hz) und 440V(60Hz) 3h	Stück	g Stück
32	4	**16050**	1	1250

Wandsteckdose QUICK-CONNECT TE

- schraublose Klemmen
- abschaltbar und mit mechanischer Doppelverriegelung
- Tragschiene (6 TE)
- anscharniertes Klappfenster
- in 0-Stellung abschließbar
- hochwärmebeständiger Kontaktträger
- vernickelte Kontakte
- Schutzart IP67

QUICK CONNECT

17026

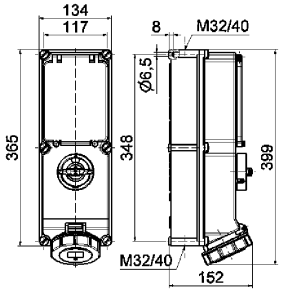

12 MB 26

Ampere	3P+E Polzahl	380V(50Hz) und 440V(60Hz) 3h	Stück	g Stück
32	4	**17026**	1	1910

Technische Informationen

- Container Betriebsspannung 400-440V, Schutzkontaktstellung 3h
- IEC 60309, EN 60309, VDE 0623

Prüfstecker

- Schraubklemme
- zur Überprüfung des Schaltfeldes
- vernickelte Kontakte
- Schutzart IP44

2298

Ampere	3P+E Polzahl	380V(50Hz) und 440V(60Hz) 3h	Stück	g Stück
32	4	**2298**	1	225

VARIABOX-Erweiterung Abschaltbar / Verriegelt

- Perfekte optische Integration in das vorhandene System
- Bedienerfreundliche Anordnung bei mehreren Einheiten
- Mechanische Doppelverriegelung
- In 0-Stellung abschließbar
- Vernickelte Kontakte
- Hochwärmebeständiger Kontaktträger
- Höhere Flexibilität in der VARIABOX Systemlandschaft
- Geeignet für raue Umgebungsbedingungen
- Ausführungen in allen gängigen Uhrzeiten von 16A 3pol. bis 32A 5pol.
- Schutzarten IP44, IP54 und IP67

Bestückung:
1 CEE-Steckdose 32A, 440V, 4p, 3h, IP67 glv/Ni, abschaltbar verriegelt, in 0-Stellung abschließbar

Absicherung:
1 C-Automat 16A, 3p
1 FI 32/0.03A, 4p

Leitungseinführung oben und unten:
je 1x M12, 1x M20, 2x M40

Anschlussmöglichkeiten:
für 2 Leitungen bis 5 x 25 mm²

Best.-Nr. **896459**

VARIABOX-M

260 x 230 mm

Bestückung:
2 CEE-Steckdosen 32A, 440V, 4p, 3h, IP67, glv/Ni, abschaltbar verriegelt, in 0-Stellung abschließbar

Absicherung:
2 C-Automaten 32A, 3p
1 FI 63/0,03A, 4p

Leitungseinführung oben u. unten:
je 1 x M12, 1 x M20, 2 x M40

Anschlussmöglichkeit:
für 2 Leitungen bis 5 x 25 mm²

Bestell-Nr. **896462**

VARIABOX-L

390 x 230 mm

Bestückung:
3 CEE-Steckdosen 32A, 440V, 4p, 3h, IP67, glv/Ni, abschaltbar verriegelt, in 0-Stellung abschließbar

Absicherung:
3 C-Automaten 32A, 3p

Leitungseinführung oben und unten:
je 1x M12, 1x M20, 2x M40

Anschlussmöglichkeiten:
für 2 Leitungen bis 5 x 25 mm²

Best.-Nr. **896437**

VARIABOX-XL

520 x 230 mm

Bestückung:
4 CEE-Steckdosen 32A, 440V, 4p, 3h, IP67, glv/Ni, abschaltbar verriegelt, in 0-Stellung abschließbar

Absicherung:
4 C-Automaten 32A, 3p
1 FI 63/0.03A, 4p

Leitungseinführung oben und unten:
je 1x M12, 1x M20, 2x M40

Anschlussmöglichkeiten:
für 2 Leitungen bis 5 x 25 mm²

Best.-Nr. **896463**

VARIABOX-L DUO

390 x 460 mm

MAN

Technische Informationen

- IEC 60309, EN 60309, VDE 0623, VG 96926
- Farbe: bronzegrün RAL 6031-F9
- * = Zulassung nach VG 96919

Anbausteckdose QUICK-CONNECT TE

- schraublose Klemmen
- gerade
- Kontex-Kontakt
- hochwärmebeständiger Kontakt-träger
- vernickelte Kontakte
- Schutzart IP67

(Form AS)

QUICK CONNECT

2P+E 3P+E 3+N+E Ampere	Polzahl		230V 50-60 Hz 3pol 6h	230V 50-60 Hz 4pol 9h	230V 50-60 Hz 5pol 9h	400V 50-60 Hz 3pol 9h	400V 50-60 Hz 4pol 6h	400V 50-60 Hz 5pol 6h	400V 60 Hz 4pol 11h	400V 60 Hz 5pol 11h	301-500Hz >50V 3pol 2h	301-500Hz >50V 4pol 2h	301-500Hz >50V 5pol 2h	g Stück
16	3	Bestell-Nr. Versorgungs-Nr. 5935-12-... VG-Typ-Nr. VG 96919...	**13064** 320-7272 AS 013								**13098** AS 039			150
16	4	Bestell-Nr. Versorgungs-Nr. 5935-12-... VG-Typ-Nr. VG 96919...	**13928** AS 020			**13633** AS 018			**13929** AS 021		**13930** AS 022			170
16	5	Bestell-Nr. Versorgungs-Nr. 5935-12-... VG-Typ-Nr. VG 96919...	**13189*** AS 002			**13065*** 300-5324 AS 001			**13182*** AS 003		**13183*** AS 004			195
32	3	Bestell-Nr. Versorgungs-Nr. 5935-12-... VG-Typ-Nr. VG 96919...	**13032** AS 042								**13932** AS 044			245
32	4	Bestell-Nr. Versorgungs-Nr. 5935-12-... VG-Typ-Nr. VG 96919...	**13933** AS 025			**13634** AS 023			**13166** AS 026		**13935** AS 027			265
32	5	Bestell-Nr. Versorgungs-Nr. 5935-12-... VG-Typ-Nr. VG 96919...	**13297*** AS 006			**13066*** 300-5323 AS 005			**13184*** AS 007		**13175*** 321-5242 AS 008			315

13066

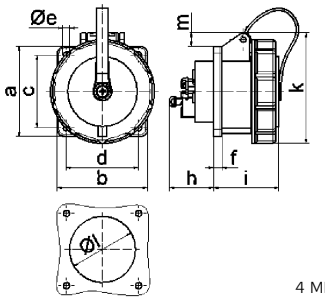

4 MB 125

Ampere Polzahl	16 3	16 4	16 5	32 3	32 4	32 5
a	75,0	75,0	75,0	75,0	75,0	75,0
b	75,0	75,0	75,0	75,0	75,0	75,0
c	60,0	60,0	60,0	60,0	60,0	60,0
d	60,0	60,0	60,0	60,0	60,0	60,0
Øe	5,5	5,5	5,5	5,5	5,5	5,5
f	7,0	7,0	7,0	8,0	8,0	8,0
h	35,0	35,0	35,0	50,0	50,0	50,0
i	57,0	57,0	57,0	69,0	69,0	69,0
k	77,0	83,0	93,0	98,0	98,0	107,0
øl	45,0	75,0	55,0	60,0	60,0	60,0
m	4,0	7,0	12,0	12,0	12,0	17,0
Leiter mm² min	1,5	1,5	1,5	2,5	2,5	2,5
Leiter mm² max	4,0	4,0	4,0	10,0	10,0	10,0

Anbausteckdose TE

- Schraubklemme
- gerade
- hochwärmebeständiger Kontakt-träger
- Rahmenklemmen
- Kontex-Kontakt
- vernickelte Kontakte
- Schutzart IP67

(Form AS)

2P+E 3P+E 3+N+E Ampere	Polzahl		230V 50-60 Hz 3pol 6h	230V 50-60 Hz 4pol 9h	230V 50-60 Hz 5pol 9h	400V 50-60 Hz 3pol 9h	400V 50-60 Hz 4pol 6h	400V 50-60 Hz 5pol 6h	400V 60 Hz 4pol 11h	400V 60 Hz 5pol 11h	301-500Hz >50V 3pol 2h	301-500Hz >50V 4pol 2h	301-500Hz >50V 5pol 2h	g Stück
63	3	Bestell-Nr. Versorgungs-Nr. 5935-12-... VG-Typ-Nr. VG 96919...	**13186** AS 047								**13927** AS 049			500
63	4	Bestell-Nr. Versorgungs-Nr. 5935-12-... VG-Typ-Nr. VG 96919...	**13924** AS 030			**13839** AS 028			**13925** AS 031		**13926** AS 032			580
63	5	Bestell-Nr. Versorgungs-Nr. 5935-12-... VG-Typ-Nr. VG 96919...	**13298*** AS 010			**13067*** 300-3603 AS 009			**13187*** AS 011		**13188*** 321-5243 AS 012			620
125	3	Bestell-Nr. Versorgungs-Nr. 5935-12-... VG-Typ-Nr. VG 96919...	**13840** AS 052								**13923** AS 054			930
125	4	Bestell-Nr. Versorgungs-Nr. 5935-12-... VG-Typ-Nr. VG 96919...	**13919** AS 035			**13841** AS 033			**13920** AS 036		**13921** AS 037			1090
125	5	Bestell-Nr. Versorgungs-Nr. 5935-12-... VG-Typ-Nr. VG 96919...	**13915** AS 015			**13647** AS 014			**13916** AS 016		**13918** AS 017			1210

13067

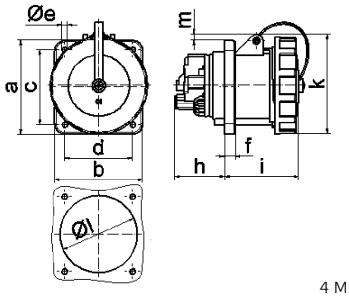

4 MB 134

Ampere Polzahl	63 3	63 4	63 5	125 3	125 4	125 5
a	107,0	107,0	107,0	120,0	120,0	120,0
b	100,0	100,0	100,0	120,0	120,0	120,0
c	85,0	85,0	85,0	100,0	100,0	100,0
d	77,0	77,0	77,0	100,0	100,0	100,0
Øe	6,5	6,5	6,5	6,5	6,5	6,5
f	12,0	12,0	12,0	21,0	21,0	21,0
h	57,0	57,0	57,0	50,0	50,0	50,0
i	77,0	77,0	77,0	117,0	117,0	117,0
k	113,0	113,0	113,0	129,0	129,0	129,0
øl	88,0	88,0	88,0	104,0	104,0	104,0
m	8,0	8,0	8,0	6,0	6,0	6,0
Leiter mm² min	6,0	6,0	6,0	25,0	25,0	25,0
Leiter mm² max	25,0	25,0	25,0	70,0	70,0	70,0

Technische Informationen

- IEC 60309, EN 60309, VDE 0623, VG 96926
- Farbe: bronzegrün RAL 6031-F9
- * = Zulassung nach VG 96919

Anbausteckdose QUICK-CONNECT TE

- schraublose Klemmen
- Neigung 20º
- Kontex-Kontakt
- hochwärmebeständiger Kontakt-träger
- vernickelte Kontakte
- Schutzart IP67

(Form BS)

QUICK CONNECT

Ampere	Polzahl (2P+E, 3P+E, 3+N+E)		230V 50-60 Hz 3pol 6h	230V 50-60 Hz 4pol 9h	230V 50-60 Hz 5pol 9h	400V 50-60 Hz 3pol 9h	400V 50-60 Hz 4pol 6h	400V 50-60 Hz 5pol 6h	400V 60 Hz 4pol 11h	400V 60 Hz 5pol 11h	301-500Hz >50V 3pol 2h	301-500Hz >50V 4pol 2h	301-500Hz >50V 5pol 2h	g Stück
16	3	Bestell-Nr. Versorgungs-Nr. 5935-12-... VG-Typ-Nr. VG 96919...	**12085*** 347-4131 BS 017								**12280** BS 039			155
16	4	Bestell-Nr. Versorgungs-Nr. 5935-12-... VG-Typ-Nr. VG 96919...	**120025** BS 020			**12699** BS 018			**120026** BS 021		**120027** BS 022			175
16	5	Bestell-Nr. Versorgungs-Nr. 5935-12-... VG-Typ-Nr. VG 96919...	**12242*** BS 002			**12086*** 300-5324 BS 001			**12235*** BS 003		**12236*** BS 004			200
32	3	Bestell-Nr. Versorgungs-Nr. 5935-12-... VG-Typ-Nr. VG 96919...	**12169** BS 042								**120029** BS 044			250
32	4	Bestell-Nr. Versorgungs-Nr. 5935-12-... VG-Typ-Nr. VG 96919...	**120030** BS 025			**12700** BS 023			**120031** BS 026		**120032** BS 027			275
32	5	Bestell-Nr. Versorgungs-Nr. 5935-12-... VG-Typ-Nr. VG 96919...	**12340*** BS 006			**12087*** 306-7781 BS 005			**12237*** BS 007		**12238*** 311-1928 BS 008			315

12087

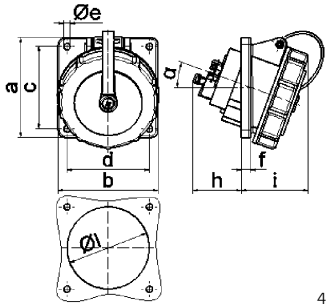

4 MB 124

Ampere Polzahl	16 3	16 4	16 5	32 3	32 4	32 5
a	85,0	85,0	85,0	85,0	85,0	85,0
b	85,0	85,0	85,0	85,0	85,0	85,0
c	70,0	70,0	70,0	70,0	70,0	70,0
d	70,0	70,0	70,0	70,0	70,0	70,0
Øe	5,5	5,5	5,5	5,5	5,5	5,5
f	8,0	8,0	8,0	8,0	8,0	8,0
h	46,0	46,0	46,0	50,0	50,0	50,0
i	57,0	57,0	60,0	67,0	67,0	67,0
ø|	57,0	65,0	70,0	78,0	78,0	78,0
α	20º	20º	20º	20º	20º	20º
Leiter mm² min	1,5	1,5	1,5	2,5	2,5	2,5
Leiter mm² max	4,0	4,0	4,0	10,0	10,0	10,0

Anbausteckdose TE

- Schraubklemme
- Neigung
- hochwärmebeständiger Kontakt-träger
- Rahmenklemmen
- Kontex-Kontakt
- vernickelte Kontakte
- Schutzart IP67

(Form BS)

Ampere	Polzahl (2P+E, 3P+E, 3+N+E)		230V 50-60 Hz 3pol 6h	230V 50-60 Hz 4pol 9h	230V 50-60 Hz 5pol 9h	400V 50-60 Hz 3pol 9h	400V 50-60 Hz 4pol 6h	400V 50-60 Hz 5pol 6h	400V 60 Hz 4pol 11h	400V 60 Hz 5pol 11h	301-500Hz >50V 3pol 2h	301-500Hz >50V 4pol 2h	301-500Hz >50V 5pol 2h	g Stück
63	3	Bestell-Nr. Versorgungs-Nr. 5935-12-... VG-Typ-Nr. VG 96919...	**12239** BS 047								**120034** BS 049			555
63	4	Bestell-Nr. Versorgungs-Nr. 5935-12-... VG-Typ-Nr. VG 96919...	**120035** BS 030			**12953** BS 028			**120036** BS 031		**120037** BS 032			590
63	5	Bestell-Nr. Versorgungs-Nr. 5935-12-... VG-Typ-Nr. VG 96919...	**12341*** BS 010			**12088*** 347-4133 BS 009			**12240*** BS 011		**12241*** BS 012			630
125	3	Bestell-Nr. Versorgungs-Nr. 5935-12-... VG-Typ-Nr. VG 96919...	**12954** BS 052								**120039** BS 054			905
125	4	Bestell-Nr. Versorgungs-Nr. 5935-12-... VG-Typ-Nr. VG 96919...	**120041** BS 035			**12955** BS 033			**120042** BS 036		**120043** BS 037			965
125	5	Bestell-Nr. Versorgungs-Nr. 5935-12-... VG-Typ-Nr. VG 96919...	**12342*** BS 014			**12191*** 347-4132 BS 013			**12343*** BS 015		**12264*** 347-3942 BS 016			1045

12088

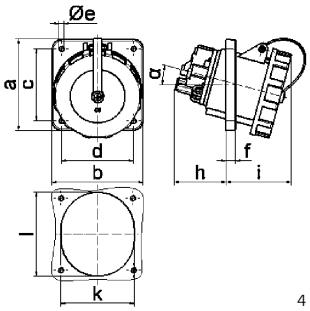

4 MB 123

Ampere Polzahl	63 3	63 4	63 5	125 3	125 4	125 5
a	114,0	114,0	114,0	114,0	114,0	114,0
b	114,0	114,0	114,0	114,0	114,0	114,0
c	90,0	90,0	90,0	90,0	90,0	90,0
d	90,0	90,0	90,0	90,0	90,0	90,0
Øe	5,5	5,5	5,5	6,5	6,5	6,5
f	12,0	12,0	12,0	12,0	12,0	12,0
h	65,0	65,0	65,0	82,0	82,0	82,0
i	82,0	82,0	82,0	90,0	90,0	90,0
k	92,0	92,0	92,0	92,0	92,0	92,0
ø|	92,0	92,0	92,0	105,0	105,0	105,0
m	15º	15º	15º	15º	15º	15º
Leiter mm² min	6,0	6,0	6,0	25,0	25,0	25,0
Leiter mm² max	25,0	25,0	25,0	70,0	70,0	70,0

Technische Informationen

- IEC 60309, EN 60309, VDE 0623, VG 96926
- Farbe: bronzegrün RAL 6031-F9
- * = Zulassung nach VG 96919

Stecker TE-Plus mit MULTI-GRIP

- schraublose Klemmen
- hochwärmebeständiger Kontakt-träger
- vernickelte Kontakte
- mit Schutzkappe
- spezielle Zugentlasungsverschrau-bung
- Schutzart IP67

(Form CP)

QUICK CONNECT
MULTI GRIP

Ampere (2P+E 3P+E)	Polzahl (3+N+E)		230V 50-60 Hz 3pol 6h / 4pol 9h / 5pol 9h	400V 50-60 Hz 3pol 9h / 4pol 6h / 5pol 6h	400V 60 Hz 4pol 11h / 5pol 11h	301-500Hz >50V 3pol 2h / 4pol 2h / 5pol 2h	g Stück
16	3	Bestell-Nr. Versorgungs-Nr. 5935-12-... VG-Typ-Nr. VG 96919...	**21220*** 312-5515 CP 017			**210403** CP 039	180
16	4	Bestell-Nr. Versorgungs-Nr. 5935-12-... VG-Typ-Nr. VG 96919...	**210404** CP 020	**210077** CP 018	**210405** CP 021	**210406** CP 022	230
16	5	Bestell-Nr. Versorgungs-Nr. 5935-12-... VG-Typ-Nr. VG 96919...	**21423*** CP 002	**21208*** 300-3599 CP 001	**21424*** CP 003	**21425*** CP 004	265
32	3	Bestell-Nr. Versorgungs-Nr. 5935-12-... VG-Typ-Nr. VG 96919...	**21221** CP 042			**210408** CP 044	340
32	4	Bestell-Nr. Versorgungs-Nr. 5935-12-... VG-Typ-Nr. VG 96919...	**210409** CP 025	**210078** CP 023	**210410** CP 026	**210411** CP 027	380
32	5	Bestell-Nr. Versorgungs-Nr. 5935-12-... VG-Typ-Nr. VG 96919...	**21426*** CP 006	**21209*** 300-3596 CP 005	**21427*** 348-5139 CP 007	**21380*** 312-4197 CP 008	420

21208

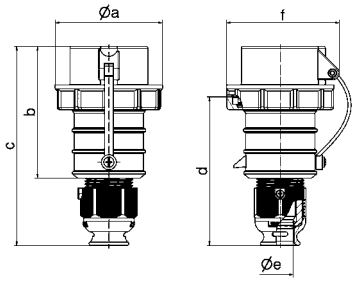

2 MB 95

Ampere Polzahl	16 3	16 4	16 5	32 3	32 4	32 5
Ø a	70,0	78,0	86,0	94,0	94,0	101,0
b	103,5	104,0	105,5	127,0	127,0	129,5
c	153,5	154,0	160,5	187,0	187,0	193,5
d	111,0	111,0	119,0	136,0	136,0	138,5
Ø e	18,0	18,0	21,0	23,5	23,5	27,0
f	75,5	82,5	91,0	96,5	96,5	104,5
Leiter mm² min	1,0	1,0	1,0	2,5	2,5	2,5
Leiter mm² max	2,5	2,5	2,5	6,0	6,0	6,0

Stecker TE mit MULTI-GRIP

- Schraubklemme
- hochwärmebeständiger Kontakt-träger
- Rahmenklemmen
- vernickelte Kontakte
- spezielle Zugentlasungsverschrau-bung
- mit Schutzkappe
- Gehäuseverbindung mit Gewinde und Rastverschluss
- Schutzart IP67

(Form CP)

MULTI GRIP

Ampere (2P+E 3P+E)	Polzahl (3+N+E)		230V 50-60 Hz 3pol 6h / 4pol 9h / 5pol 9h	400V 50-60 Hz 3pol 9h / 4pol 6h / 5pol 6h	400V 60 Hz 4pol 11h / 5pol 11h	301-500Hz >50V 3pol 2h / 4pol 2h / 5pol 2h	g Stück
63	3	Bestell-Nr. Versorgungs-Nr. 5935-12-... VG-Typ-Nr. VG 96919...	**210256** CP 047			**210413** CP 049	695
63	4	Bestell-Nr. Versorgungs-Nr. 5935-12-... VG-Typ-Nr. VG 96919...	**210414** CP 000	**210263** CP 028	**210415** CP 031	**210417** CP 032	755
63	5	Bestell-Nr. Versorgungs-Nr. 5935-12-... VG-Typ-Nr. VG 96919...	**21428*** CP 010	**21210*** 300-5325 CP 009	**21429*** CP 0011	**21430*** CP 012	815
125	3	Bestell-Nr. Versorgungs-Nr. 5935-12-... VG-Typ-Nr. VG 96919...	**210264** CP 052			**210419** CP 054	1115
125	4	Bestell-Nr. Versorgungs-Nr. 5935-12-... VG-Typ-Nr. VG 96919...	**210421** CP 035	**210265** CP 033	**210422** CP 036	**210423** CP 037	1220
125	5	Bestell-Nr. Versorgungs-Nr. 5935-12-... VG-Typ-Nr. VG 96919...	**21431*** CP 014	**21033*** 327-8595 CP 013	**21432*** CP 015	**21433*** CP 016	1330

21210

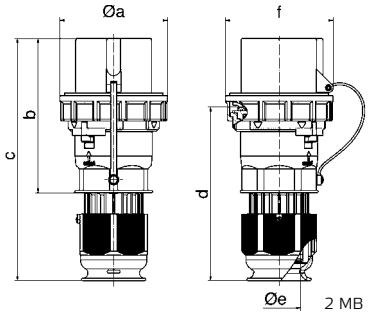

2 MB 107

Ampere Polzahl	63 3	63 4	63 5	125 3	125 4	125 5
Ø a	113,5	113,5	113,5	126,0	126,0	126,0
b	169,0	169,0	169,0	185,0	185,0	185,0
c	250,0	250,0	250,0	286,0	286,0	286,0
d	171,0	171,0	171,0	206,0	206,0	206,0
Ø e	36,0	36,0	36,0	50,0	50,0	50,0
f	112,5	112,5	112,5	125,0	125,0	125,0
Leiter mm² min	6,0	6,0	6,0	16,0	16,0	16,0
Leiter mm² max	25,0	25,0	25,0	50,0	50,0	50,0

Technische Informationen

- IEC 60309, EN 60309, VDE 0623, VG 96926
- Farbe: bronzegrün RAL 6031-F9
- * = Zulassung nach VG 96919

Anbaugerätestecker TE

- Schraubklemme
- hochwärmebeständiger Kontakt-träger
- vernickelte Kontakte
- mit Schutzkappe
- Schutzart IP67

(Form BP)

Ampere	Polzahl (2P+E, 3P+E, 3+N+E)		230V 50-60 Hz 3pol 4pol 5pol 6h 9h 9h	400V 50-60 Hz 3pol 4pol 5pol 9h 6h 6h	400V 60 Hz 4pol 5pol 11h 11h	301-500Hz >50V 3pol 4pol 5pol 2h 2h 2h	g Stück
16	3	Bestell-Nr. Versorgungs-Nr. 5935-12-... VG-Typ-Nr. VG 96919...	**27046*** 319-7028 BP 013			**27286** BP 039	205
16	4	Bestell-Nr. Versorgungs-Nr. 5935-12-... VG-Typ-Nr. VG 96919...	**27287** BP 020	**27204** BP 018	**27288** BP 021	**27289** BP 022	230
16	5	Bestell-Nr. Versorgungs-Nr. 5935-12-... VG-Typ-Nr. VG 96919...	**27104*** BP 002	**2702*** 300-3598 BP 001	**27105*** BP 003	**27106*** BP 004	260
32	3	Bestell-Nr. Versorgungs-Nr. 5935-12-... VG-Typ-Nr. VG 96919...	**2745** BP 042			**27291** BP 044	305
32	4	Bestell-Nr. Versorgungs-Nr. 5935-12-... VG-Typ-Nr. VG 96919...	**27292** BP 025	**27201** BP 023	**27293** BP 026	**27294** BP 027	330
32	5	Bestell-Nr. Versorgungs-Nr. 5935-12-... VG-Typ-Nr. VG 96919...	**27107*** BP 006	**2703*** 188-9997 BP 005	**27108*** BP 007	**27043*** 312-4197 BP 008	365

2703

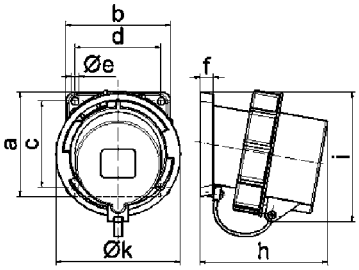

5 MB 31

Ampere Polzahl	16 3	16 4	16 5	32 3	32 4	32 5
a	85,0	85,0	85,0	85,0	85,0	85,0
b	85,0	85,0	85,0	85,0	85,0	85,0
c	70,0	70,0	70,0	70,0	70,0	70,0
d	70,0	70,0	70,0	70,0	70,0	70,0
ø e	6,3	6,3	6,3	6,3	6,3	6,3
f	11,0	11,0	11,0	11,0	11,0	11,0
h	94,0	94,0	94,0	105,0	105,0	105,0
i	94,0	97,0	101,0	103,0	103,0	107,0
k	70,5	78,5	86,5	94,0	94,0	101,5
Leiter mm² min	1,0	1,0	1,0	2,5	2,5	2,5
Leiter mm² max	2,5	2,5	2,5	6,0	6,0	6,0

Anbaugerätestecker TE

- Schraubklemme
- hochwärmebeständiger Kontakt-träger
- Rahmenklemmen
- vernickelte Kontakte
- mit Schutzkappe
- Schutzart IP67

(Form BP)

Ampere	Polzahl (2P+E, 3P+E, 3+N+E)		230V 50-60 Hz 3pol 4pol 5pol 6h 9h 9h	400V 50-60 Hz 3pol 4pol 5pol 9h 6h 6h	400V 60 Hz 4pol 5pol 11h 11h	301-500Hz >50V 3pol 4pol 5pol 2h 2h 2h	g Stück
63	3	Bestell-Nr. Versorgungs-Nr. 5935-12-... VG-Typ-Nr. VG 96919...	**27267** BP 047			**27295** BP 049	630
63	4	Bestell-Nr. Versorgungs-Nr. 5935-12-... VG-Typ-Nr. VG 96919...	**27296** BP 030	**27268** BP 028	**27297** BP 031	**27298** BP 032	695
63	5	Bestell-Nr. Versorgungs-Nr. 5935-12-... VG-Typ-Nr. VG 96919...	**27109*** BP 010	**2704*** BP 009	**27110*** BP 011	**27045*** BP 012	750
125	3	Bestell-Nr. Versorgungs-Nr. 5935-12-... VG-Typ-Nr. VG 96919...	**27269** BP 052			**27299** BP 054	1010
125	4	Bestell-Nr. Versorgungs-Nr. 5935-12-... VG-Typ-Nr. VG 96919...	**27300** BP 035	**27270** BP 033	**27301** BP 036	**27302** BP 037	1125
125	5	Bestell-Nr. Versorgungs-Nr. 5935-12-... VG-Typ-Nr. VG 96919...	**27303** BP 015	**27102** 300-5323 BP 014	**27304** BP 016	**27305** 321-5242 BP 017	1220

2704

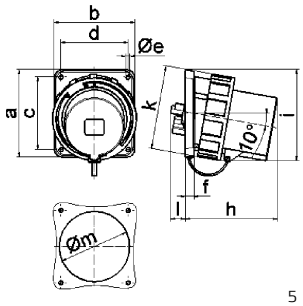

5 MB 100

Ampere Polzahl	63 3	63 4	63 5	125 3	125 4	125 5
a	107,0	107,0	107,0	130,0	130,0	130,0
b	100,0	100,0	100,0	120,0	120,0	120,0
c	85,0	85,0	85,0	108,0	108,0	108,0
d	77,0	77,0	77,0	100,0	100,0	100,0
ø e	6,5	6,5	6,5	6,5	6,5	6,5
f	12,0	12,0	12,0	13,0	13,0	13,0
h	142,0	142,0	142,0	134,0	134,0	134,0
i	124,0	124,0	124,0	138,0	138,0	138,0
k	113,5	113,5	113,5	126,0	126,0	126,0
l	-	-	-	23,0	23,0	23,0
ø m	-	-	-	105,0	105,0	105,0
Leiter mm² min	6,0	6,0	6,0	16,0	16,0	16,0
Leiter mm² max	16,0	16,0	16,0	50,0	50,0	50,0

Technische Informationen

- IEC 60309, EN 60309, VDE 0623, VG 96926
- Farbe: bronzegrün RAL 6031-F9
- * = Zulassung nach VG 96919

Anbaugerätestecker TE

- Schraubklemme
- hochwärmebeständiger Kontakt-träger
- vernickelte Kontakte
- mit Schutzkappe
- Schutzart IP67

(Form AP)

Ampere	Polzahl (2P+E, 3P+E, 3+N+E)		230V 50-60 Hz 3pol 4pol 5pol 6h 9h 9h	400V 50-60 Hz 3pol 4pol 5pol 9h 6h 6h	400V 60 Hz 4pol 5pol 11h 11h	301-500Hz >50V 3pol 4pol 5pol 2h 2h 2h	g Stück
16	3	Bestell-Nr. Versorgungs-Nr. 5935-12-... VG-Typ-Nr. VG 96919...	**2892** AP 037				210
16	4	Bestell-Nr. Versorgungs-Nr. 5935-12-... VG-Typ-Nr. VG 96919...		**2893** AP 017			
16	5	Bestell-Nr. Versorgungs-Nr. 5935-12-... VG-Typ-Nr. VG 96919...		**2894** AP 001			259
32	3	Bestell-Nr. Versorgungs-Nr. 5935-12-... VG-Typ-Nr. VG 96919...	**2895** AP 042				302
32	4	Bestell-Nr. Versorgungs-Nr. 5935-12-... VG-Typ-Nr. VG 96919...		**2896** AP 022			
32	5	Bestell-Nr. Versorgungs-Nr. 5935-12-... VG-Typ-Nr. VG 96919...		**2897** AP 005			360

2897

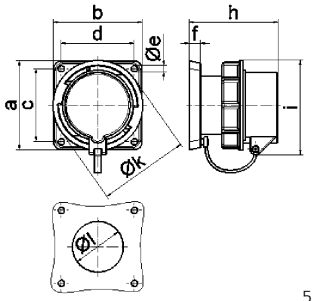

5 MB 73

Ampere Polzahl	16 3	16 4	16 5	32 3	32 4	32 5
a	85,0	85,0	85,0	85,0	85,0	85,0
b	85,0	85,0	85,0	85,0	85,0	85,0
c	70,0	70,0	70,0	70,0	70,0	70,0
d	70,0	70,0	70,0	70,0	70,0	70,0
ø e	6,3	6,3	6,3	6,3	6,3	6,3
f	11,0	11,0	11,0	11,0	11,0	11,0
h	84,0	84,0	85,0	94,0	94,0	94,0
i	82,5	86,0	91,0	96,5	96,05	104,0
ø k	70,5	78,5	86,5	94,0	94,0	101,5
ø l	49,0	49,0	49,0	49,0	49,0	49,0
Leiter mm² min	1,0	1,0	1,0	2,5	2,5	2,5
Leiter mm² max	2,5	2,5	2,5	6,0	6,0	6,0

Anbaugerätestecker TE

- Schraubklemme
- hochwärmebeständiger Kontakt-träger
- Rahmenklemmen
- vernickelte Kontakte
- mit Schutzkappe
- Schutzart IP67

(Form AP)

Ampere	Polzahl (2P+E, 3P+E, 3+N+E)		230V 50-60 Hz 3pol 4pol 5pol 6h 9h 9h	400V 50-60 Hz 3pol 4pol 5pol 9h 6h 6h	400V 60 Hz 4pol 5pol 11h 11h	301-500Hz >50V 3pol 4pol 5pol 2h 2h 2h	g Stück
63	3	Bestell-Nr. Versorgungs-Nr. 5935-12-... VG-Typ-Nr. VG 96919...	**28042** AP 047				
63	4	Bestell-Nr. Versorgungs-Nr. 5935-12-... VG-Typ-Nr. VG 96919...		**28000** AP 027			
63	5	Bestell-Nr. Versorgungs-Nr. 5935-12-... VG-Typ-Nr. VG 96919...		**2853** AP 009			725
125	3	Bestell-Nr. Versorgungs-Nr. 5935-12-... VG-Typ-Nr. VG 96919...	**28043** AP 052				
125	4	Bestell-Nr. Versorgungs-Nr. 5935-12-... VG-Typ-Nr. VG 96919...		**28044** AP 032			
125	5	Bestell-Nr. Versorgungs-Nr. 5935-12-... VG-Typ-Nr. VG 96919...		**28045** AP 013			

2853

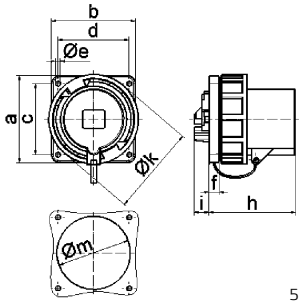

5 MB 101

Ampere Polzahl	63 3	63 4	63 5	125 3	125 4	125 5
a	110,0	110,0	110,0	120,0	120,0	120,0
b	106,0	106,0	106,0	120,0	120,0	120,0
c	90,0	90,0	90,0	100,0	100,0	100,0
d	90,0	90,0	90,0	100,0	100,0	100,0
ø e	5,5	5,5	5,5	6,5	6,5	6,5
f	13,0	13,0	13,0	13,0	13,0	13,0
h	114,0	114,0	114,0	121,0	121,0	121,0
i	19,0	19,0	19,0	20,0	20,0	20,0
ø k	113,5	113,5	113,5	126,0	126,0	126,0
ø m	93,0	93,0	93,0	104,0	104,0	104,0
Leiter mm² min	6,0	6,0	6,0	16,0	16,0	16,0
Leiter mm² max	16,0	16,0	16,0	50,0	50,0	50,0

Technische Informationen

- IEC 60309, EN 60309, VDE 0623, VG 96926
- Farbe: bronzegrün RAL 6031-F9
- * = Zulassung nach VG 96919

Kupplung TE-Plus mit MULTI-GRIP

- schraublose Klemmen
- Kontex-Kontakt
- hochwärmebeständiger Kontakt-träger
- vernickelte Kontakte
- spezielle Zugentlasungsverschrau-bung
- Schutzart IP67

(Form DS)

QUICK CONNECT
MULTI GRIP

Ampere (2P+E, 3P+E, 3+N+E)	Polzahl		230V 50-60 Hz 3pol 4pol 5pol 6h 9h 9h	400V 50-60 Hz 3pol 4pol 5pol 9h 6h 6h	400V 60 Hz 4pol 5pol 11h 11h	301-500Hz >50V 3pol 4pol 5pol 2h 2h 2h	g Stück
16	3	Bestell-Nr. Versorgungs-Nr. 5935-12-... VG-Typ-Nr. VG 96919...	**31162*** 312-5516 DS 017			**310163** DS 039	180
16	4	Bestell-Nr. Versorgungs-Nr. 5935-12-... VG-Typ-Nr. VG 96919...	**310165** DS 020	**31865** DS 018	**310167** DS 021	**310168** DS 022	215
16	5	Bestell-Nr. Versorgungs-Nr. 5935-12-... VG-Typ-Nr. VG 96919...	**31318*** DS 002	**31150*** DS 001	**31319*** DS 003	**31320*** DS 004	255
32	3	Bestell-Nr. Versorgungs-Nr. 5935-12-... VG-Typ-Nr. VG 96919...	**31032** DS 042			**310194** DS 044	325
32	4	Bestell-Nr. Versorgungs-Nr. 5935-12-... VG-Typ-Nr. VG 96919...	**310169** DS 025	**31866** DS 023	**310171** DS 026	**310172** DS 027	355
32	5	Bestell-Nr. Versorgungs-Nr. 5935-12-... VG-Typ-Nr. VG 96919...	**31321*** DS 006	**31151*** 300-3597 DS 005	**31322*** DS 007	**31323*** 312-4196 DS 008	410

3151

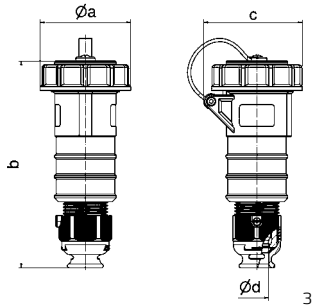

3 MB 70

Ampere Polzahl	16 3	16 4	16 5	32 3	32 4	32 5
Ø a	70,5	78,0	86,5	94,0	94,0	101,5
b	161,0	161,0	168,0	196,0	196,0	200,0
c	77,0	83,0	93,0	99,0	99,0	107,0
Ø d	18,0	18,0	21,0	23,0	23,0	27,0
Leiter mm² min	1,0	1,0	1,0	2,5	2,5	2,5
Leiter mm² max	2,5	2,5	2,5	6,0	6,0	6,0

Kupplung TE mit MULTI-GRIP

- Schraubklemme
- hochwärmebeständiger Kontakt-träger
- Rahmenklemmen
- Kontex-Kontakt
- vernickelte Kontakte
- spezielle Zugentlasungsverschrau-bung
- Gehäuseverbindung mit Gewinde und Rastverschluss
- Schutzart IP67

(Form DS)

MULTI GRIP

Ampere (2P+E, 3P+E, 3+N+E)	Polzahl		230V 50-60 Hz 3pol 4pol 5pol 6h 9h 9h	400V 50-60 Hz 3pol 4pol 5pol 9h 6h 6h	400V 60 Hz 4pol 5pol 11h 11h	301-500Hz >50V 3pol 4pol 5pol 2h 2h 2h	g Stück
63	3	Bestell-Nr. Versorgungs-Nr. 5935-12-... VG-Typ-Nr. VG 96919...	**310058** DS 047			**310177** DS 049	760
63	4	Bestell-Nr. Versorgungs-Nr. 5935-12-... VG-Typ-Nr. VG 96919...	**310174** DS 030	**31877** DS 028	**310175** DS 031	**310176** DS 032	770
63	5	Bestell-Nr. Versorgungs-Nr. 5935-12-... VG-Typ-Nr. VG 96919...	**31324*** DS 010	**31152*** 300-5326 DS 009	**31325*** DS 011	**31326*** DS 012	785
125	3	Bestell-Nr. Versorgungs-Nr. 5935-12-... VG-Typ-Nr. VG 96919...	**310059** DS 052			**310179** DS 054	1160
125	4	Bestell-Nr. Versorgungs-Nr. 5935-12-... VG-Typ-Nr. VG 96919...	**310180** DS 035	**310060** DS 033	**310182** DS 036	**310183** DS 037	1255
125	5	Bestell-Nr. Versorgungs-Nr. 5935-12-... VG-Typ-Nr. VG 96919...	**31327*** DS 014	**31027*** 322-8597 DS 013	**31328*** DS 015	**31329*** DS 016	1350

31152

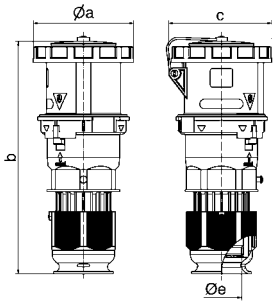

3 MB 125

Ampere Polzahl	63 3	63 4	63 5	125 3	125 4	125 5
Ø a	110,0	110,0	110,0	125,0	125,0	125,0
b	263,0	263,0	263,0	300,0	300,0	300,0
c	113,0	113,0	113,0	128,0	128,0	128,0
Ø d	36,0	36,0	36,0	50,0	50,0	50,0
Leiter mm² min	6,0	6,0	6,0	16,0	16,0	16,0
Leiter mm² max	16,0	16,0	16,0	50,0	50,0	50,0

Technische Informationen
- IEC 60309, EN 60309, VDE 0623, VG 96926
- Farbe: bronzegrün RAL 6031-F9
- * = Zulassung nach VG 96919

Schutzkontakt-Anbausteckdose
- Schraubklemme
- vernickelte Kontakte
- 16A/230 V~
- Schutzart IP68

(Form AS)

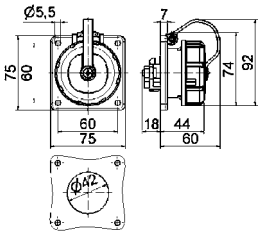

7108 18 MB 19

	Bestell-Nr.	Versorg.-Nr. 5935-12-...	VG-Typ-Nr. VG 96926...
deutsches System	**7108***	312-5115	AS 001
bel. / franz. System	**7185**		

Schutzkontakt-Anbausteckdose
- Schraubklemme
- vernickelte Kontakte
- 16A/230 V~
- Schutzart IP68

(Form BS)

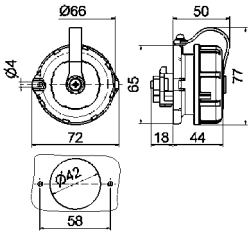

7115 18 MB 21

	Bestell-Nr.	Versorg.-Nr. 5935-12-...	VG-Typ-Nr. VG 96926...
deutsches System	**7115***	314-4770	BS 001
bel. / franz. System	**7186**		

Schutzkontakt-Stecker
- Schraubklemme
- vernickelte Kontakte
- 16A/230 V~
- mit Verschlusshaube
- Schutzart IP68

(Form CP)

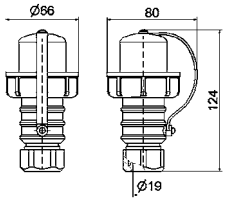

735 18 MB 18

	Bestell-Nr.	Versorg.-Nr. 5935-12-...	VG-Typ-Nr. VG 96926...
	735*	141-3149	CP 001

Schutzkontakt-Anbaugerätestecker
- Schraubklemme
- vernickelte Kontakte
- 16A/230 V~
- mit Verschlusshaube
- Schutzart IP67

(Form AP)

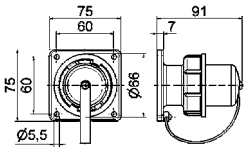

753 18 MB 16

	Bestell-Nr.	Versorg.-Nr. 5935-12-...	VG-Typ-Nr. VG 96926...
	753*	340-7272	AP 001

Schutzkontakt-Kupplung
- Schraubklemme
- vernickelte Kontakte
- 16A/230 V~
- Schutzart IP68

(Form DS)

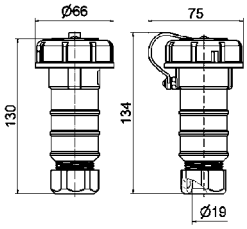

745 18 MB 26

	Bestell-Nr.	Versorg.-Nr. 5935-12-...	VG-Typ-Nr. VG 96926...
deutsches System	**745***	314-4771	DS 001
bel. / franz. System	**7424**		

Technische Informationen

- IEC 60309, EN 60309, VDE 0623, VG 96926
- Farbe: bronzegrün RAL 6031-F9
- * = Zulassung nach VG 96919

Schutzkontakt-Dreiwege-kupplung

- Schraubklemme
- vernickelte Kontakte
- 16A/230 V~
- mit Verschlusshaube, Aufhängebügel, Kabelverschraubung
- Schutzart IP68

7400

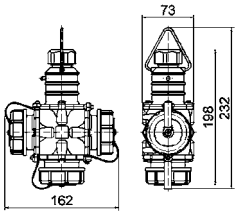

18 MB 27

	Bestell-Nr.	Versorg.-Nr. 5935-12-...	VG-Typ-Nr. VG 96926...
deutsches System	**7400**		
bel. / franz. System	**7423**		

Klappfenster

- selbstschließend
- mit Berührungsschutz
- mit Option für Schlossgarnitur

58110

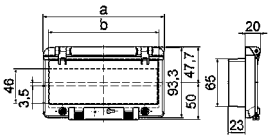

30 MB 96

Moduleinheit	Maß a	Maß b	Bestell-Nr.
2	55,0	40,5	**580138**
4	91,0	76,5	**58388**
6	127,0	112,5	**58590**
8	162,0	147,5	**58110**
12	234,0	220,0	**58111**
13	257,5	248,5	**58387**

Klappfenster

- selbstschließend
- ohne Berührungsschutz
- mit Option für Schlossgarnitur

58502

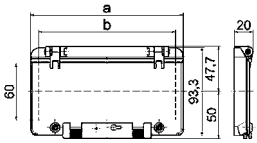

30 MB 95

Moduleinheit	Maß a	Maß b	Bestell-Nr.
2	55,0	37,0	**58511**
4	91,0	73,0	**580020**
6	127,0	109,0	**58503**
8	162,0	144,5	**58502**
12	234,0	217,0	**58602**
13	257,5	240,0	**58607**

Klappfenster

- selbstschließend
- mit Berührungsschutz
- mit Option für Schlossgarnitur
- mit Montagehalterung

580143

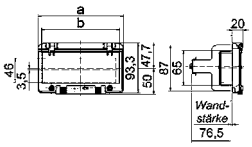

30 MB 97

Moduleinheit	Maß a	Maß b	Bestell-Nr.
2	55,0	40,5	**580137**
4	91,0	76,5	**58517**
6	127,0	112,5	**580141**
8	162,0	147,5	**580143**
12	234,0	220,0	**580144**
13	257,5	248,5	**580145**

Verschlusshaube

- für Schutzkontakt Stecker
- Form H

8320

Bestell-Nr.	VG-Typ-Nr. VG 96926...
8320*	H-16

Verschlussdeckel

- für Schutzkontakt-Kupplungen
- Form G

8319

Bestell-Nr.	VG-Typ-Nr. VG 96926...
8319*	G-16

Technische Informationen
- IEC 60309, EN 60309, VDE 0623, VG 96926
- Farbe: bronzegrün RAL 6031-F9
- * = Zulassung nach VG 96919

Verschlusshaube mit Halteband
- für CEE-Stecker

8337

Ampere / Polzahl	Bestell-Nr.	Versorg.-Nr. 5935-12-...	VG-Typ-Nr. VG 96926...
16A / 3p	**8335**		
16A / 4p	**8336**		
16A / 5p	**8337**		
32A / 3p, 4p	**8338**		
32A / 5p	**8339**		
63A / 3p, 4p, 5p	**8340**		
125A / 3p, 4p, 5p	**8341**		

Verschlusshaube mit Halteband
- für CEE-Kupplungen
- für CEE-Anbausteckdosen

8330

Ampere / Polzahl	Bestell-Nr.	Versorg.-Nr. 5935-12-...	VG-Typ-Nr. VG 96926...
16A / 3p	**8328**		
16A / 4p	**8329**		
16A / 5p	**8330**		
32A / 3p, 4p	**8331**		
32A / 5p	**8332**		
63A / 3p, 4p, 5p	**8333**		
125A / 3p, 4p, 5p	**8334**		

Verschlusshaube
- für CEE-Stecker
- Form G

8326

Ampere / Polzahl	Bestell-Nr.	Versorg.-Nr. 5935-12-...	VG-Typ-Nr. VG 96926...
16A / 3p	**8318***		G-16-3
16A / 4p	**8326**		G-16-4
16A / 5p	**8314***		G-16-5
32A / 3p, 4p	**8327**		G-32-4
32A / 5p	**8315***	304-8143	G-32-5
63A / 3p, 4p, 5p	**8316***		G-63-5
125A / 3p, 4p, 5p	**8317***		G-125-5

Verschlussdeckel
- für CEE-Kupplungen
- Form F

8309

Ampere / Polzahl	Bestell-Nr.	Versorg.-Nr. 5935-12-...	VG-Typ-Nr. VG 96926...
16A / 3p	**8313***		F-16-3
16A / 4p	**8324**		F-16-4
16A / 5p	**8309***		F-16-5
32A / 3p, 4p	**8325**		F-32-4
32A / 5p	**8310***		F-32-5
63A / 3p, 4p, 5p	**8311***		F-63-5
125A / 3p, 4p, 5p	**8312***		F-125-5

Technische Informationen

- IEC 60309, EN 60309, VDE 0623
- alle Produkte mit vernickelten Kontakten

Anbausteckdose QUICK-CONNECT

- schraublose Klemmen
- Kontex-Kontakt
- vernickelte Kontakte
- Flansch 75 x 75 mm
- Schutzart IP44

QUICK CONNECT

130274

2P+E Ampere	3P+E Polzahl	3+N+E Polzahl	230V 50-60 Hz 3pol 6h	230V 50-60 Hz 4pol 9h	230V 50-60 Hz 5pol 9h	400V 50-60 Hz 3pol 9h	400V 50-60 Hz 4pol 6h	400V 50-60 Hz 5pol 6h	Stück	g Stück
16	3		**130269**						10	110
16	4					**130270**			10	150
16	5					**130271**			10	170
32	3		**130272**						10	190
32	4					**130273**			10	205
32	5					**130274**			10	225

Anbausteckdose

- Schraubklemme
- Rahmenklemmen
- Kontex-Kontakt
- vernickelte Kontakte
- Flansch 107 x 100 mm
- Schutzart IP44

130276

2P+E Ampere	3P+E Polzahl	3+N+E Polzahl	230V 50-60 Hz 3pol 6h	230V 50-60 Hz 4pol 9h	230V 50-60 Hz 5pol 9h	400V 50-60 Hz 3pol 9h	400V 50-60 Hz 4pol 6h	400V 50-60 Hz 5pol 6h	Stück	g Stück
63	3		**130275**						5	415
63	5					**130276**			5	490

Anbausteckdose

- Schraubklemme
- Rahmenklemmen
- Kontex-Kontakt
- vernickelte Kontakte
- Flansch 107 x 100 mm
- Schutzart IP67

130276

2P+E Ampere	3P+E Polzahl	3+N+E Polzahl	230V 50-60 Hz 3pol 6h	230V 50-60 Hz 4pol 9h	230V 50-60 Hz 5pol 9h	400V 50-60 Hz 3pol 9h	400V 50-60 Hz 4pol 6h	400V 50-60 Hz 5pol 6h	Stück	g Stück
63	3		**130315**						5	415
63	5					**130196**			5	570

Anbausteckdose QUICK-CONNECT

- schraublose Klemmen
- Kontex-Kontakt
- vernickelte Kontakte
- Flansch 85 x 85 mm
- Neigung 20º
- Schutzart IP44

QUICK CONNECT

120441

2P+E Ampere	3P+E Polzahl	3+N+E Polzahl	230V 50-60 Hz 3pol 6h	230V 50-60 Hz 4pol 9h	230V 50-60 Hz 5pol 9h	400V 50-60 Hz 3pol 9h	400V 50-60 Hz 4pol 6h	400V 50-60 Hz 5pol 6h	Stück	g Stück
16	3		**120436**						10	120
16	4					**120437**			10	140
16	5					**120438**			10	145
32	3		**120439**						10	200
32	4					**120440**			10	230
32	5					**120441**			10	265

Stecker INNOLINQ

- Schraublose Anschlusstechnik
- Gehäuseverbindung mit Gewinde und Rastverschluss
- spezielle Zugentlastungsverschraubung
- vernickelte Kontakte
- Schutzart IP54
- hochwärmebeständige Kontaktträger
- Steckvorrichtung ohne Bleianteil

QUICK CONNECT
KONTEX ULTRA
MULTI GRIP

2P+E Ampere	3P+E Polzahl	3+N+E Polzahl	230V 50-60 Hz 3pol 6h	230V 50-60 Hz 4pol 9h	230V 50-60 Hz 5pol 9h	400V 50-60 Hz 3pol 9h	400V 50-60 Hz 4pol 6h	400V 50-60 Hz 5pol 6h	Stück	g Stück
16	3		**211174**						10	
16	4					**211175**			10	
16	5					**211176**			10	
32	3		**211171**						10	
32	4					**211172**			10	
32	5					**211173**			10	

Technische Informationen

- IEC 60309, EN 60309, VDE 0623
- alle Produkte mit vernickelten Kontakten

Stecker TE mit MULTI-GRIP

- Schraubklemme
- Rahmenklemme
- hochwärmebeständiger Kontaktträger
- vernickelte Kontakte
- Gehäuseverbindung mit Gewinde und Rastverschluss
- spezielle Zugentlastungsverschraubung
- Schutzart IP44

MULTI GRIP

210792

2P+E 3P+E 3+N+E Ampere	Polzahl	230V 50-60 Hz 3pol 4pol 5pol 6h 9h 9h	400V 50-60 Hz 3pol 4pol 5pol 9h 6h 6h	Stück	g Stück
63	3	**210735**		5	535
63	4		**211102**	5	595
63	5		**210792**	5	650

Stecker TE mit MULTI-GRIP

- Schraubklemme
- Rahmenklemmen
- hochwärmebeständiger Kontaktträger
- vernickelte Kontakte
- Gehäuseverbindung mit Gewinde und Rastverschluss
- spezielle Zugentlastungsverschraubung
- Schutzart IP67

MULTI GRIP

210711

2P+E 3P+E 3+N+E Ampere	Polzahl	230V 50-60 Hz 3pol 4pol 5pol 6h 9h 9h	400V 50-60 Hz 3pol 4pol 5pol 9h 6h 6h	Stück	g Stück
63	3	**211127**		5	535
63	5		**210710**	5	715
125	5		**210711**	5	1235

Flanschgerätestecker QUICK-CONNECT

- schraublose Klemmen
- Kontex-Kontakt
- vernickelte Kontakte
- Flansch 75 x 75 mm
- Schutzart IP44

QUICK CONNECT

28298

2P+E 3P+E 3+N+E Ampere	Polzahl	230V 50-60 Hz 3pol 4pol 5pol 6h 9h 9h	400V 50-60 Hz 3pol 4pol 5pol 9h 6h 6h	Stück	g Stück
16	3	**28312**		10	90
16	4		**28313**	10	105
16	5		**28314**	10	125
32	3	**28315**		10	145
32	4		**28316**	10	165
32	5		**28298**	10	195

Kupplung INNOLINQ

- Schraublose Anschlusstechnik
- Gehäuseverbindung mit Gewinde und Rastverschluss
- spezielle Zugentlastungsverschraubung
- vernickelte Kontakte
- Schutzart IP54
- hochwärmebeständige Kontaktträger
- Steckvorrichtung ohne Bleianteil

QUICK CONNECT
KONTEX ULTRA
MULTI GRIP

2P+E 3P+E 3+N+E Ampere	Polzahl	230V 50-60 Hz 3pol 4pol 5pol 6h 9h 9h	400V 50-60 Hz 3pol 4pol 5pol 9h 6h 6h	Stück	g Stück
16	3	**310827**		10	120
16	4		**310828**	10	160
16	5		**310829**	10	165
32	3	**310824**		10	240
32	4		**310825**	10	260
32	5		**310826**	10	300

Kupplung mit MULTI-GRIP

- Schraubklemme
- Rahmenklemmen
- Kontex-Kontakt
- hochwärmebeständiger Kontaktträger
- vernickelte Kontakte
- Gehäuseverbindung mit Gewinde und Rastverschluss
- spezielle Zugentlastungsverschraubung
- Schutzart IP44

MULTI GRIP

310518

2P+E 3P+E 3+N+E Ampere	Polzahl	230V 50-60 Hz 3pol 4pol 5pol 6h 9h 9h	400V 50-60 Hz 3pol 4pol 5pol 9h 6h 6h	Stück	g Stück
63	3	**310488**		5	590
63	4		**310749**	5	630
63	5		**310518**	5	670

Nicht aufgeführte Spannungen und Frequenzen auf Anfrage

Technische Informationen

- IEC 60309, EN 60309, VDE 0623
- alle Produkte mit vernickelten Kontakten

Kupplung mit MULTI-GRIP

- Schraubklemme
- Rahmenklemmen
- Kontex-Kontakt
- hochwärmebeständiger Kontaktträger
- vernickelte Kontakte
- Gehäuseverbindung mit Gewinde und Rastverschluss
- spezielle Zugentlastungsverschraubung
- Schutzart IP67

MULTI GRIP

310466

Ampere (2P+E, 3P+E)	Polzahl (3+N+E)	230V 50-60 Hz 3pol 6h	230V 50-60 Hz 4pol 9h	230V 50-60 Hz 5pol 9h	400V 50-60 Hz 3pol 9h	400V 50-60 Hz 4pol 6h	400V 50-60 Hz 5pol 6h	Stück	g Stück
63	3	**310771**						5	650
63	5				**310465**			5	725
125	5				**310466**			5	1300

MULTI-GRIP Verschraubung mit zusätzlicher Zugentlastung

- in schwarz für Stecker und Kupplungen mit MULTI-GRIP-Verschraubung

MULTI GRIP

	Bestell-Nr.
für 16A / 3p, 4p TE + TE Plus	
16A / 3p, 4p, 5p QC + TLS	**29951**
für 16A / 5p TE + TE Plus	**29151**
für 32A / 5p TE + TE Plus	**29152**
für 63A / 3p, 4p, 5p TE + TE Plus	**29153**
für 125A / 3p, 4p, 5p TE	**29154**

Schutzkontakt-Anbausteckdose

- 16A 250V ~
- Schraubklemme
- vernickelte Kontakte
- ohne Klappdeckel
- Anschluss rückwärtig
- Schutzart IP20

714

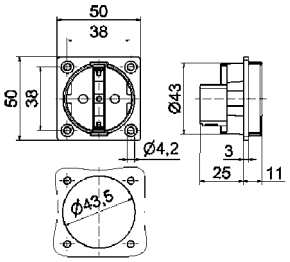

18 MB 1

Farbe	Bestell-Nr.	Stück
schwarz	**714**	20

Schutzkontakt-Anbausteckdose

- 16A 250V ~
- schraublose Klemmen
- vernickelte Kontakte
- mit angespritzter Flanschdichtung
- Anschlussklemme gemäß BGV A2
- Schutzart IP54

71101

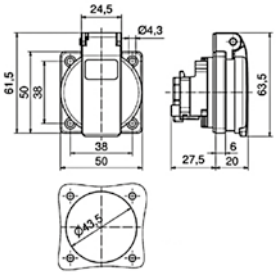

18 MB 102

Ausführung	Farbe	Bestell-Nr.	Stück
QUICK CONNECT	schwarz	**71101**	20
Schraubkl.	schwarz	**71097**	**20**

Schutzkontakt-Anbausteckdose für ortsveränderliche Verteilersysteme

- 16A 250V ~
- schraublose Klemmen
- vernickelte Kontakte
- mit angespritztem Kragen und Flanschdichtung
- gemäß der DIN/VDE 620/1 für ortsveränderliche Verteilersysteme
- Schutzart IP54

QUICK CONNECT

71104

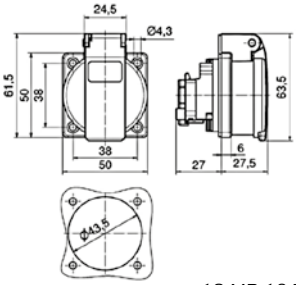

18 MB 104

Ausführung	Farbe	Bestell-Nr.	Stück
QUICK CONNECT	schwarz	**71104**	20

Technische Informationen

- IEC 60309, EN 60309, VDE 0623
- alle Produkte mit vernickelten Kontakten

Schutzkontakt-Stecker

- MULTI-GRIP Kabelverschraubung
- extra großer Anschlussraum
- auch geeignet für belg./franz. System
- Schutzart IP44

MULTI GRIP

7372

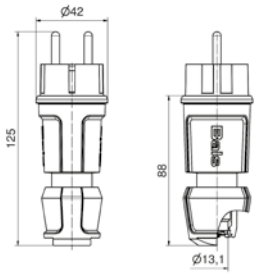

18 MB 119

Farbe	Bestell-Nr.	Stück
schwarz	**7372**	20

Schutzkontakt-Kupplung

- MULTI-GRIP Kabelverschraubung
- extra großer Anschlussraum
- Schutzart IP54

Für Schutzkontakt-Kupplungen mit erhöhtem Berührungsschutz hängen Sie eine **09** an die Bestell-Nummer.

MULTI GRIP

7488

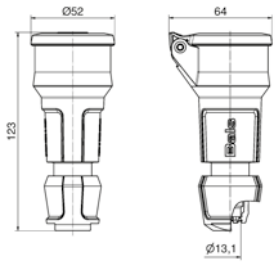

18 MB 120

Farbe	Bestell-Nr.	Stück
schwarz	**7488**	20

Technische Informationen
- IEC 60309, EN 60309, VDE 0623
- Gehäuse, Einsatz und Klappdeckel aus hochwertigem Kunststoff

Wandsteckdose
- Schraubklemme
- 16A 230V 3p
- abschließbar für Vorhängeschloss mit Bügeldurchmesser 5 mm
- Schutzart IP44

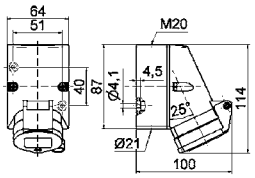

119 1 MB 53

Bestell-Nr.	Stück
119	10

Anbausteckdose QUICK-CONNECT
- schraublose Klemmen
- Kontex-Kontakt
- 16A 230V 3p
- Neigung 20º
- abschließbar für Vorhängeschloss mit Bügeldurchmesser 5 mm
- Flansch 74 x 62 mm
- Bohrloch 60 x 52 mm
- Schutzart IP44

QUICK CONNECT

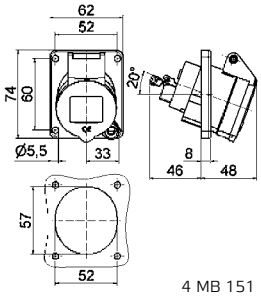

12990 4 MB 151

Bestell-Nr.	Stück
12990	10

Anbausteckdose QUICK-CONNECT
- schraublose Klemmen
- Kontex-Kontakt
- 16A 230V 3p
- Neigung 20º
- Flansch 74 x 62 mm
- Bohrloch 60 x 52 mm
- Schutzart IP44

QUICK CONNECT

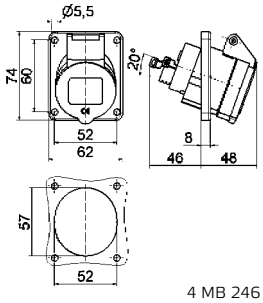

12772 4 MB 246

Bestell-Nr.	Stück
12772	10

Caravaneinbaugerätestecker
- Schraubklemme
- 16A 230V 3p
- ausschwenkbar
- Schutzart IP44

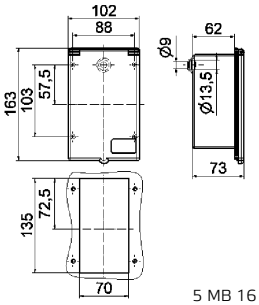

251 5 MB 16

Bestell-Nr.	Stück
251	10

Caravaneinbaugerätestecker
- Schraubklemme
- 16A 230V 3p
- ausschwenkbar
- mit Gummidichtung und Rahmen
- für Zwischenbau
- Schutzart IP44

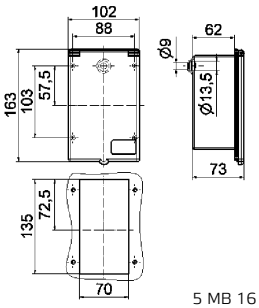

254 5 MB 16

Farbe	Bestell-Nr.	Stück
weiß	**254**	10
braun	**258**	10
schwarz	**255**	10

Technische Informationen

- IEC 60309, EN 60309, VDE 0623
- Gehäuse, Einsatz und Klappdeckel aus hochwertigem Kunststoff

Winkelstecker

- Schraubklemme
- 16A 230V 3p
- mit kurzer Einführungstülle
- Schutzart IP44

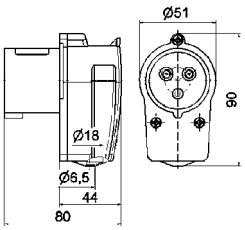

231 2 MB 156

Bestell-Nr.	Stück
231	10

Stecker

- Schraubklemme
- 16A 230V 3p
- mit kurzer Einführungstülle
- abschließbar für Vorhängeschloss mit Bügeldurchmesser 5 mm
- Schutzart IP44

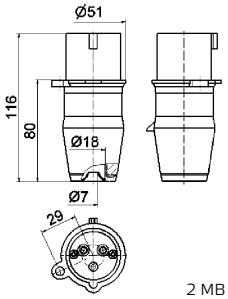

219 2 MB 38

Bestell-Nr.	Stück
219	10

Stecker QUICK-CONNECT mit MULTI-GRIP

- schraublose Klemmen
- Gehäuseverbindung mit Gewinde und Rastverschluss
- spezielle Zugentlastungsverschraubung
- 16A 230V 3p
- Schutzart IP44

QUICK CONNECT
MULTI GRIP

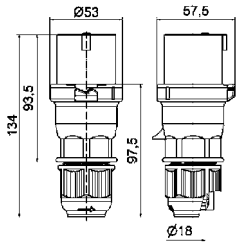

2126 2 MB 166

Bestell-Nr.	Stück
2126	10

Wandgerätestecker

- Schraubklemme
- Leitungseinführung einmal oben (offen), einmal im Boden (verschlossen)
- 16A 230V 3p
- Schutzart IP44

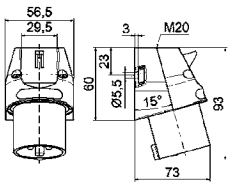

240 5 MB 160

Bestell-Nr.	Stück
240	10

Wandgerätestecker QUICK-CONNECT

- schraublose Klemmen
- Leitungseinführung einmal oben (offen), einmal im Boden (verschlossen)
- 16A 230V 3p
- Schutzart IP44

QUICK CONNECT

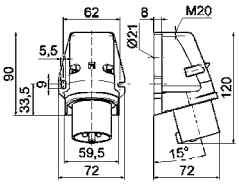

24423 5 MB 163

Bestell-Nr.	Stück
24423	10

Technische Informationen
- IEC 60309, EN 60309, VDE 0623
- Gehäuse, Einsatz und Klappdeckel aus hochwertigem Kunststoff

Wandgerätestecker
- Schraubklemme
- Leitungseinführung einmal oben (offen), einmal im Boden (verschlossen)
- 16A 230V 3p
- mit selbstschließendem Klappdeckel
- Schutzart IP44

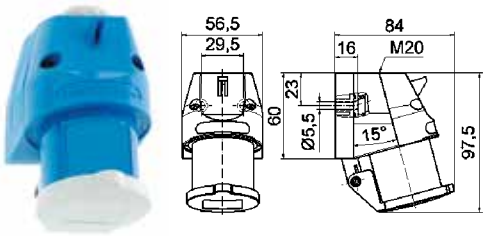

5 MB 161

Bestell-Nr.	Stück
242	10

Wandgerätestecker
- Schraubklemme
- 16A 230V 3p
- Leitungseinführung einmal oben (offen), einmal im Boden (verschlossen)
- mit Verschlusshaube an einem Kunststoffband
- Schutzart IP44

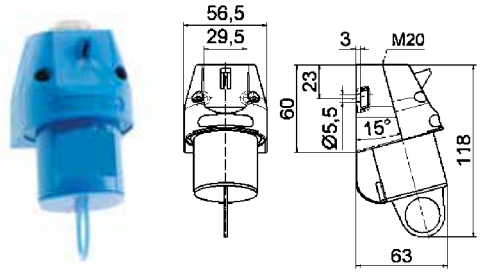

5 MB 162

Bestell-Nr.	Stück
2400	10

Kupplung QUICK-CONNECT mit MULTI-GRIP
- schraublose Klemmen
- 16A 230V 3p
- Gehäuseverbindung mit Gewinde und Rastverschluss
- spezielle Zugentlastungsverschraubung
- Schutzart IP44

QUICK CONNECT
MULTI GRIP

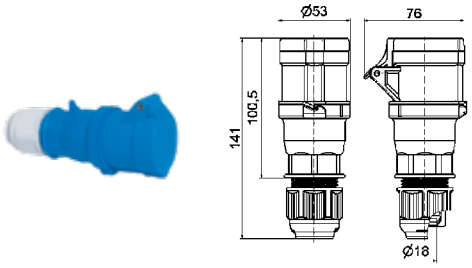

3 MB 110

Bestell-Nr.	Stück
3126	10

Adapter-Stecker
- Schutzart IP44

8615

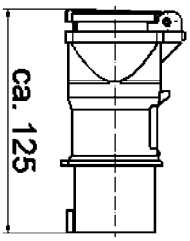

2 MB 39

Farbe	Bestell-Nr.	Stück
CEE-Stecker 16A 230V 3p. auf Schutzkontakt-Steckdose 16A 230V~	**8615**	10
CEE-Stecker 16A 230V 3p. auf Schutzkontakt-Steckdose 16A 230V~ belg./ franz.	**8614**	10

Verlängerungsleitung
- Schutzart IP44

*abweichend von VDE 0100 Teil 708 Abschnitt 4

812

CEE-Stecker 16A 230V 3pol. und CEE-Kupplung 16A 230V 3pol.

Kabel	Länge	Bestellnr.	Stück
H07RN-F3G1,5*	10m	**812**	1
H07RN-F3G2,5	10m	**813**	1
H07RN-F3G1,5*	15m	**814**	1
H07RN-F3G2,5	15m	**815**	1
H07RN-F3G1,5*	20m	**816**	1
H07RN-F3G2,5	20m	**817**	1

Nicht aufgeführte Spannungen und Frequenzen auf Anfrage

Art.Nr.	Seite/Pos.
107	43/2
108	43/2
109	43/4
109-QC	43/1
119	262/1
129	75/1
134	67/3
136	67/3
156	48/1
158	48/1
159	48/1
174	58/1
175	58/1
176	58/1
177	58/1
178	58/1
179	58/1
180	82/5
181	83/1
182	82/3
187	82/2
188	82/2
189	82/2
200	88/1
201	88/1
210	88/1
211	88/1 + 263/3
212	88/1
213	88/1
214	88/1
215	88/1
216	88/1
217	88/1
218	88/1
219	263/2
224	106/1
225	106/1
227	106/1
231	90/3 + 263/1
236	90/3
240	91/1 + 263/4
242	93/1 + 264/1
245	91/3
249	91/3
251	262/4
254	262/5
255	262/5
258	262/5
260	99/1
261	99/1
262	99/1
263	99/1
264	99/1
265	99/1
266	99/1
267	99/1
268	99/1
300	109/1
301	109/1
310	109/1
311	109/1 + 264/3
312	109/1
313	109/1
314	109/1
315	109/1

Art.Nr.	Seite/Pos.
316	109/1
317	109/1
318	109/1
410	229/1
411	229/1
412	229/1
413	229/1
414	229/1
415	229/1
416	229/1
417	229/1
418	229/1
419	229/1
420	230/1
421	230/1
422	230/1
423	230/1
424	230/1
425	230/1
426	230/1
427	230/1
428	230/1
429	230/1
430	229/2
431	229/2
432	229/2
433	229/2
434	229/2
435	229/2
436	229/2
437	229/2
438	229/2
439	229/2
460	230/3
461	230/3
462	230/3
463	230/3
464	230/3
465	230/3
466	230/3
467	230/3
468	230/3
469	230/3
526	200/1
530	196/1
546	205/1
591	171/1
592	171/1
712	120/1
713	120/1
714	120/1 + 259/3
724	122/5
735	253/3
736	123/3
737	123/3
745	253/5
746	124/5
747	124/5
749	125/1
753	253/4
754	123/4
755	123/4
812	264/5
813	264/5
814	264/5

Art.Nr.	Seite/Pos.
815	264/5
816	264/5
817	264/5
830	112/3
831	112/3
832	112/3
833	112/3
834	112/3
835	112/3
837	112/3 + 244/1
860	108/5
1010	43/3
1010-QC	43/1
1011	43/4
1012	43/2
1013	43/3
1015	43/5
1017	43/5
1018	43/5
1019	43/5
1020	43/4
1104	39/2
1106	39/2
1107	39/2
1108	39/2
1112	41/2
1124	39/2
1125	39/2
1126	39/2
1127	39/2
1128	39/2
1129	39/2
1130	39/2
1132	40/2
1133	40/2
1134	40/2
1135	40/2
1136	40/2
1137	40/2
1138	40/2
1139	40/2
1140	40/2
1141	40/2
1142	40/2
1143	40/2
1144	40/2
1145	40/2
1146	40/2
1147	40/2
1148	40/2
1149	40/2
1150	40/2
1151	40/2
1152	40/2
1153	40/2
1154	40/2
1155	40/2
1156	41/2
1157	41/2
1158	41/2
1159	41/2
1160	41/2
1161	41/2
1162	41/2
1163	41/2

Art.Nr.	Seite/Pos.
1164	41/2
1200	75/1
1201	70/2
1202	70/2
1203	75/1
1204	70/2
1205	75/1
1206	75/1
1207	70/2
1208	70/2
1299	75/3
1301	67/3
1304	67/3
1305	67/3
1306	67/3
1307	67/3
1308	67/3
1309	67/3
1410	81/1
1411	81/1
1412	81/1
1500	48/1
1501	48/2
1502	48/2
1503	48/2
1504	48/1
1505	48/1
1506	48/1
1507	48/2
1508	48/2
1509	48/2
1529	48/1
1530	48/1
1531	48/2
1532	48/2
1533	48/1
1534	48/1
1535	48/2
1536	48/2
1537	49/1
1565	50/1
1580	54/1
1582	49/1
1583	49/1
1584	49/1
1585	49/1
1586	49/1
1587	49/1
1588	49/1
1589	49/1
1594	49/1
1595	49/1
1596	49/1
1597	49/1
1598	52/1
1599	52/1
1610	55/1
1611	55/1
1616	55/1
1619	55/1
1641	55/1
1642	55/1
1674	46/5
1675	46/5
1676	46/5

Art.Nr.	Seite/Pos.
1734	58/1
1735	58/1
1736	58/1
1770	59/1
1771	59/1
1773	59/1
1775	58/1
1776	58/1
1777	58/1
1778	58/1
1779	59/1
1780	59/1
1781	59/1
1782	59/1
1783	58/1
1784	58/1
1785	58/1
1786	58/1
1787	59/1
1788	59/1
1789	59/1
1790	59/1
1791	59/1
1792	59/1
1793	58/1
1794	58/1
1795	59/1
1796	59/1
1797	60/1
1798	60/1
1799	60/1
1801	82/4
1843	82/1
1847	82/1
1848	82/1
1849	82/1
1850	82/1
1851	82/1
1852	82/2
1854	82/2
1862	83/3
1863	83/3
1864	83/3
1896	83/3
2104	88/3
2110	88/1
2113	88/1
2114	88/1
2115	88/1
2116	88/1
2117	88/1
2118	88/1
2119	88/1
2120	88/1
2121	88/1
2122	88/1
2123	88/1
2149	88/3
2150	88/3
2151	88/3
2152	88/3
2153	88/3
2154	88/3
2155	88/3
2180	89/3

Art.Nr.	Seite/Pos.
2181	89/3
2182	89/3
2183	89/3
2184	89/3
2185	89/3
2186	89/3
2187	89/3
2188	89/3
2189	89/3
2190	90/1
2191	90/1
2192	90/1
2193	90/1
2194	90/1
2195	90/1
2196	90/1
2197	90/1
2198	90/1
2199	90/1
2213	108/1
2214	108/1
2215	108/1
2216	108/1
2217	108/1
2218	108/1
2219	108/1
2220	108/1
2221	108/1
2222	108/1
2223	108/1
2224	108/1
2225	108/1
2226	108/1
2227	108/1
2229	108/3
2230	108/3
2231	108/3
2232	108/3
2233	108/3
2234	108/2
2235	108/2
2236	108/2
2251	106/3
2252	106/3
2266	106/3
2267	106/3
2271	106/2
2286	106/2
2287	106/2
2288	106/2
2298	245/1
2300-BE	90/3
2311	237/3
2316	237/3
2318	237/3
2319	237/3
2320	237/3
2321	237/3
2322	237/3
2323	237/3
2324	237/3
2400	93/2 + 264/2
2402	95/1
2415	91/3
2448	91/1

Art.Nr.	Seite/Pos.
2461	93/3
2465	93/3
2469	94/1
2470	94/1
2471	94/1
2472	95/1
2473	95/1
2474	95/1
2475	95/1
2476	95/1
2477	95/1
2478	95/1
2479	95/1
2480	95/1
2481	95/1
2482	95/1
2483	95/1
2484	95/2
2485	95/2
2486	95/2
2487	95/2
2488	95/2
2489	95/2
2490	95/2
2491	95/2
2492	95/2
2493	95/2
2494	95/2
2495	95/2
2600	99/1
2601	100/1
2602	106/5
2603	106/5
2604	100/2
2607	107/4
2608	107/4
2610	99/1
2611	99/1
2612	99/1
2613	100/1
2614	100/1
2615	100/1
2616	100/1
2617	100/1
2618	100/1
2619	100/1
2620	100/1
2621	100/1
2622	100/1
2623	100/1
2624	100/1
2625	99/2
2626	99/2
2627	99/2
2628	99/2
2629	99/2
2630	99/2
2631	99/2
2632	99/2
2633	99/2
2634	99/2
2635	99/2
2636	99/2
2637	100/2
2638	100/2

Art.Nr.	Seite/Pos.
2639	100/2
2640	100/2
2641	100/2
2642	100/2
2643	100/2
2644	100/2
2645	100/2
2646	100/2
2647	100/2
2648	100/2
2649	99/1
2650	100/1
2652	106/5
2655	99/2
2656	99/2
2657	99/2
2658	99/2
2659	100/2
2660	100/2
2661	100/2
2662	99/1
2663	99/1
2664	99/1
2665	100/1
2666	100/1
2667	100/1
2671	99/2
2674	107/1
2679	99/1
2684	99/1
2685	99/2
2694	100/1
2702	250/1
2703	250/1
2704	250/2
2735	102/3
2736	102/3 + 105/5
2737	102/3 + 105/5
2738	102/3
2739	102/3 + 105/5
2740	102/3 + 105/5
2741	105/5
2742	102/3
2743	102/3 + 105/5
2744	102/3 + 105/5
2745	250/1
2770	101/2
2771	101/2 + 105/2
2772	101/2 + 105/2
2773	101/2
2774	101/2 + 105/2
2775	101/2 + 105/2
2776	105/2
2779	101/2
2780	101/2 + 105/2
2781	101/2 + 105/2
2783	102/1 + 105/3
2786	102/1 + 105/3
2787	102/1 + 105/3
2793	102/1 + 105/3
2833	103/3
2834	103/3
2835	104/2
2836	104/2
2837	103/3

Art.Nr.	Seite/Pos.
2838	104/2
2841	103/3
2842	104/2
2853	251/2
2857	107/3
2858	103/3
2860	104/3
2861	104/3
2864	103/3
2869	103/3
2870	107/3
2876	104/3
2880	103/3
2881	104/2
2882	104/3
2892	251/1
2893	251/1
2894	251/1
2895	251/1
2896	251/1
2897	251/1
2898	103/2
2899	104/1
3104	109/3
3108	109/3
3109	109/3
3110	109/1
3111	109/1
3112	109/3
3113	109/1
3114	109/1
3115	109/1
3116	109/1
3117	109/1
3118	109/1
3119	109/1
3120	109/1
3121	109/1
3122	109/1
3123	109/1
3124	110/3
3149	109/3
3150	109/3
3151	109/3
3152	109/3
3153	109/3
3154	109/3
3180	110/3
3181	110/3
3182	110/3
3183	110/3
3184	110/3
3185	110/3
3186	110/3
3187	110/3
3188	110/3
3190	111/1
3191	111/1
3192	111/1
3193	111/1
3194	111/1
3195	111/1
3196	111/1
3197	111/1
3198	111/1

Art.Nr.	Seite/Pos.
3199	111/1
3208	111/3
3209	111/3
3210	111/3
3211	111/3
3212	111/3
3213	111/3
3214	111/3
3215	111/3
3216	111/3
3217	111/3
3218	111/3
3219	111/3
3220	111/3
3221	111/3
4107	229/1
4110	229/1
4111	229/1
4112	229/1
4113	229/1
4114	229/1
4115	229/1
4116	229/1
4117	229/1
4118	229/1
4119	229/1
4120	229/1
4121	229/1
4157	229/1
4210	230/1
4211	230/1
4212	230/1
4213	230/1
4214	230/1
4215	230/1
4216	230/1
4217	230/1
4218	230/1
4219	230/1
4220	230/1
4221	230/1
4222	230/2
4223	230/2
4224	230/2
4225	230/2
4226	230/2
4227	230/2
4228	230/2
4229	230/2
4230	230/2
4231	230/2
4232	230/2
4233	230/2
4234	230/2
4235	230/2
4236	230/2
4237	230/2
4238	230/2
4239	230/2
4240	230/2
4241	230/2
4242	230/2
4243	230/2
4274	230/1
4310	229/2

Art.Nr.	Seite/Pos.
4311	229/2
4312	229/2
4313	229/2
4314	229/2
4315	229/2
4316	229/2
4317	229/2
4318	229/2
4319	229/2
4320	229/2
4321	229/2
4354	229/3
4355	229/3
4356	229/3
4357	229/3
4358	229/3
4359	229/3
4360	229/3
4361	229/3
4362	229/3
4363	229/3
4364	229/3
4365	229/3
4366	229/3
4367	229/3
4368	229/3
4369	229/3
4370	229/3
4371	229/3
4372	229/3
4373	229/3
4374	229/3
4375	229/3
4390	229/2
4422	231/1
4423	231/1
4424	231/1
4425	231/1
4426	231/1
4427	231/1
4428	231/1
4429	231/1
4430	231/1
4431	231/1
4432	231/1
4433	231/1
4434	231/1
4435	231/1
4436	231/1
4437	231/1
4438	231/1
4439	231/1
4440	231/1
4441	231/1
4442	231/1
4443	231/1
4481	231/1
4522	231/2
4523	231/2
4524	231/2
4525	231/2
4526	231/2
4527	231/2
4528	231/2
4529	231/2

Art.Nr.	Seite/Pos.
4530	231/2
4531	231/2
4532	231/2
4533	231/2
4534	231/2
4535	231/2
4536	231/2
4537	231/2
4538	231/2
4539	231/2
4540	231/2
4541	231/2
4542	231/2
4543	231/2
4610	230/3
4611	230/3
4612	230/3
4613	230/3
4614	230/3
4615	230/3
4616	230/3
4617	230/3
4618	230/3
4619	230/3
4620	230/3
4621	230/3
5225	199/3
5226	198/1
5310	195/1
5311	196/2
5321	196/4
5350	196/2
5881	214/1
5882	214/2
5885	214/3
5890	214/1
5891	214/2
5894	214/3
5899	214/1
6170	212/4
6171	212/4
6172	212/4
6173	212/4
7108	253/1
7112	121/3
7115	253/2
7119	121/3
7153	121/3
7154	121/4
7163	121/5
7168	121/4
7185	253/1
7186	253/2
7245	123/1
7246	123/1
7370	123/2
7371	123/2
7372	123/2 + 260/1
7373	123/2
7400	254/1
7416	124/5
7423	254/1
7424	253/5
7432	125/1
7455	124/5

Art.Nr.	Seite/Pos.
7486	124/1
7487	124/1
7488	124/1 + 260/1
7489	124/1
7490	124/3
7491	124/3
7492	124/3
7493	124/3
8156	125/2
8158	125/2
8189	125/2
8190	125/2
8191	125/2
8192	125/2
8198	125/3
8199	125/3
8309	255/4
8310	255/4
8311	255/4
8312	255/4
8313	255/4
8314	255/3
8315	255/3
8316	255/3
8317	255/3
8318	255/3
8319	254/5
8320	254/5
8324	255/4
8325	255/4
8326	255/3
8327	255/3
8328	255/2
8329	255/2
8330	255/2
8331	255/2
8332	255/2
8333	255/2
8334	255/2
8335	255/1
8336	255/1
8337	255/1
8338	255/1
8339	255/1
8340	255/1
8341	255/1
8614	108/4 + 264/4
8615	108/4 + 264/4
8618	108/4
11014	46/3
11017	41/2
11019	234/2
11025	40/2
11027	40/2
11032	232/1
11038	46/3
11051	39/2
11052	46/3
11126	41/2
11155	40/3
11156	41/1
11208	39/2
11221	39/2
11264	226/2
11320	40/2

Art.Nr.	Seite/Pos.
11326	40/2
11334	234/2
11341	41/2
11342	40/2
11343	40/2
11345	39/2
11350	40/2
11368	41/2
11377	226/2
11390	40/2
11413	226/2
11429	39/2
11432	40/2
11433	41/2
11436	41/3
11437	41/3
11438	41/3
11439	41/3
11440	41/3
11441	41/3
11442	41/3
11443	41/3
11444	41/3
11445	41/3
11446	41/3
11447	41/3
11448	44/3
11449	44/3
11451	44/3
11452	45/1
11453	45/1
11455	45/1
11461	41/1
11476	42/2
11477	42/2
11478	42/2
11479	42/2
11480	222/1
11481	222/1
11482	222/1
11483	222/1
11485	44/1
11487	44/1
11492	40/3
11493	40/3
11496	41/1
11538	44/1
11542	223/2
11555	41/1
11556	243/1
11566	40/3
11579	40/3
11580	41/1
11630	40/3
11634	223/2
11635	223/3
11640	39/2
11667	226/2
11714	223/3
11748	41/2
11785	46/1
11786	46/1
11787	46/1
11790	45/1
11795	39/2

Art.Nr.	Seite/Pos.
11796	44/2
11797	44/2
11798	44/2
11799	44/2
11800	44/5
11801	44/5
11802	44/5
11803	44/5
11812	45/5
11813	45/5
11814	45/5
11815	45/5
11822	45/3
11823	45/3
11824	45/3
11825	45/3
11826	45/4
11827	45/4
11828	45/4
11829	45/4
11879	41/1
11889	226/3
11906	38/2
11907	38/2
11909	38/3
11928	38/2
11930	38/2
11931	38/2
11932	38/2
11933	38/2
11934	38/2
11936	38/2
11944	38/3
11945	38/3
11947	38/3
11948	38/3
11949	38/3
11955	38/3
11956	38/3
11957	38/3
11960	38/3
11962	38/3
11963	38/3
11968	44/1
11972	44/1
11973	44/1
11977	44/1
11978	44/1
11979	44/1
11983	44/1
11984	44/1
11985	44/1
11989	44/1
11990	44/1
11991	44/1
11995	44/3
11997	44/4
11998	44/4
11999	44/4
12000	75/1
12001	75/1
12002	75/1
12003	75/1
12004	75/1
12020	77/1

Art.Nr.	Seite/Pos.
12025	77/1
12032	74/2
12034	235/1
12035	75/1
12039	75/1
12052	77/1
12053	77/1
12054	77/1
12055	75/3
12065	235/1
12074	70/1
12085	248/1
12086	248/1
12087	248/1
12088	248/2
12100	79/5
12101	79/5
12102	75/3
12103	75/3 + 79/5
12104	75/3 + 79/5
12105	75/3 + 79/5
12106	75/3
12107	75/3 + 79/5
12108	75/3 + 79/5
12133	75/3 + 79/5
12134	70/2
12135	70/2
12136	70/2
12137	70/2
12138	70/2
12139	77/1
12144	232/3
12156	79/4
12160	79/4
12169	248/1
12171	75/1
12191	248/2
12195	70/2
12205	79/3
12230	70/2
12233	75/1
12235	248/1
12236	248/1
12237	248/1
12238	248/1
12239	248/2
12240	248/2
12241	248/2
12242	248/1
12251	235/1
12264	248/2
12275	235/1
12278	75/3
12280	248/1
12320	75/3
12334	75/3
12340	248/1
12341	248/2
12342	248/2
12343	248/2
12360	76/3
12381	70/2
12382	70/2
12383	70/2
12389	75/1

Art.Nr.	Seite/Pos.
12390	222/3
12391	222/3
12392	222/3
12393	222/3
12394	223/5
12395	223/5
12396	223/5
12397	223/5
12398	78/3
12401	78/3
12405	78/4
12406	78/4
12407	78/4
12408	78/4
12409	79/4
12410	79/4
12511	76/3
12555	76/2
12563	70/1
12565	70/1
12566	70/1
12567	70/1
12568	70/1
12569	74/2
12570	74/2
12571	74/2
12572	74/2
12573	74/2
12574	74/2
12596	76/2
12616	76/3
12646	76/2
12648	76/2
12649	76/2
12650	76/2
12651	76/2
12652	76/2
12653	76/2
12689	227/2
12699	248/1
12700	248/1
12730	69/2
12731	68/2
12732	68/2
12733	68/2
12734	68/2
12735	68/2
12736	68/2
12739	68/2
12740	68/2
12741	68/2
12742	68/2
12743	68/3
12744	68/3
12745	68/3
12746	68/3
12747	68/3
12748	69/1
12749	69/1
12750	69/1
12751	69/1
12752	69/1
12753	69/1
12754	69/1
12755	69/1

Art.Nr.	Seite/Pos.
12756	69/1
12757	69/1
12758	69/1
12759	69/1
12760	69/1
12761	69/1
12762	69/1
12763	69/1
12764	69/1
12765	69/1
12766	69/1
12767	69/1
12768	69/1
12769	69/1
12770	69/1
12771	69/2
12772	69/2 + 262/3
12773	69/2
12774	69/2
12775	69/2
12776	69/2
12777	69/2
12778	69/2
12779	69/2
12780	69/2
12781	69/2
12782	69/2
12783	69/2
12784	69/2
12785	69/2
12786	69/2
12787	69/2
12788	69/2
12789	69/2
12790	69/2
12791	69/2
12792	69/2
12793	69/2
12794	69/2
12795	69/2
12796	69/2
12797	69/2
12798	69/2
12799	69/2
12800	69/2
12801	69/2
12802	69/2
12803	69/2
12804	69/2
12805	69/3
12806	69/3
12808	73/2
12809	73/2
12810	73/2
12811	73/2
12812	73/2
12813	73/3
12814	73/3
12815	73/3
12816	73/3
12817	73/3
12818	73/3
12819	73/3
12820	73/3
12821	73/3

Art.Nr.	Seite/Pos.
12822	73/3
12823	73/3
12824	73/3
12825	74/1
12826	74/1
12831	74/1
12832	74/1
12833	74/1
12834	74/1
12835	74/1
12836	74/1
12837	74/1
12838	74/1
12839	74/1
12840	74/1
12841	74/1
12842	74/1
12843	74/1
12844	74/1
12846	74/1
12847	74/1
12848	74/1
12849	74/1
12850	74/1
12851	74/1
12852	74/1
12853	74/1
12854	74/1
12855	74/1
12856	74/1
12857	74/1
12861	69/1
12862	69/1
12863	69/1
12864	69/1
12865	69/1
12866	69/1
12867	69/1
12868	69/1
12869	69/1
12870	69/1
12871	69/1
12872	69/1
12873	69/1
12874	69/2
12876	78/3
12877	78/3
12878	78/3
12880	78/3
12882	78/3
12883	78/3
12884	78/3
12917	73/3
12919	79/3
12920	79/3
12921	79/3
12922	79/3
12924	79/3
12925	79/3
12926	79/3
12927	79/3
12928	79/3
12929	73/3
12930	73/3
12931	73/3

Art.Nr.	Seite/Pos.
12953	248/2
12954	248/2
12955	248/2
12990	262/2
13021	243/2
13032	247/1
13051	67/3
13064	247/1
13065	247/1
13066	247/1
13067	247/2
13070	232/2
13075	234/4
13077	67/3
13083	79/1
13098	247/1
13140	67/3
13144	78/1
13156	79/1
13157	79/1
13159	79/1
13166	247/1
13168	67/3
13175	247/1
13182	247/1
13183	247/1
13184	247/1
13186	247/2
13187	247/2
13188	247/2
13189	247/1
13254	67/3
13297	247/1
13298	247/2
13320	67/3
13321	67/3
13326	222/2
13327	222/2
13328	222/2
13329	222/2
13330	223/4
13331	223/4
13332	223/4
13333	223/4
13334	78/1
13336	78/1
13341	78/2
13342	78/2
13343	78/2
13344	78/2
13382	79/2
13383	79/2
13384	79/2
13385	79/2
13434	73/1
13435	73/1
13436	73/1
13442	73/1
13476	78/1
13515	73/1
13613	226/5
13633	247/1
13634	247/1
13646	66/3
13647	247/2

Art.Nr.	Seite/Pos.
13656	66/3
13657	66/3
13658	66/3
13659	66/3
13660	66/3
13661	66/3
13662	66/3
13663	66/3
13664	66/3
13665	66/3
13666	66/3
13667	67/1
13668	67/1
13669	67/1
13670	67/1
13671	67/1
13672	67/1
13673	67/1
13674	67/1
13675	67/1
13676	67/1
13677	67/1
13678	67/1
13679	67/1
13680	67/1
13681	67/1
13682	67/1
13683	67/1
13684	67/1
13685	66/1
13686	66/1
13687	66/1
13688	66/1
13689	66/1
13690	66/1
13691	66/1
13692	66/1
13693	66/1
13694	66/1
13695	66/1
13696	66/1
13697	66/1
13698	66/1
13699	66/1
13700	66/1
13701	66/1
13702	66/1
13703	66/1
13704	66/1
13705	66/1
13706	66/1
13707	66/1
13708	66/1
13709	66/1
13710	66/1
13711	66/1
13712	66/1
13713	66/1
13714	66/1
13715	66/1
13716	66/1
13717	66/1
13718	66/1
13719	71/1
13720	71/1

Art.Nr.	Seite/Pos.
13721	71/1
13724	71/1
13725	71/1
13726	71/1
13727	71/1
13730	71/1
13731	71/1
13732	71/1
13733	71/2
13734	71/2
13735	71/2
13736	71/2
13737	71/2
13738	71/2
13739	71/2
13740	71/2
13741	71/2
13742	71/2
13743	71/2
13744	71/2
13745	71/2
13746	71/2
13747	71/2
13748	71/2
13749	71/2
13750	71/2
13751	71/2
13752	71/2
13753	71/2
13754	71/2
13755	71/2
13756	71/2
13757	71/2
13758	71/2
13759	71/2
13760	71/2
13761	71/2
13762	71/2
13763	71/2
13764	71/2
13765	71/2
13771	78/1
13773	78/1
13774	78/1
13775	78/1
13776	78/1
13777	78/1
13810	79/1
13812	79/1
13813	79/1
13814	79/1
13815	79/1
13816	79/1
13822	226/4
13835	66/2
13839	247/2
13840	247/2
13841	247/2
13849	234/4
13850	66/2
13851	66/2
13895	67/2
13896	67/2
13915	247/2
13916	247/2

Art.Nr.	Seite/Pos.
13918	247/2
13919	247/2
13920	247/2
13921	247/2
13923	247/2
13924	247/2
13925	247/2
13926	247/2
13927	247/2
13928	247/1
13929	247/1
13930	247/1
13932	247/1
13933	247/1
13935	247/1
15000	52/1
15001	52/1
15006	54/2
15007	54/2
15008	54/2
15009	54/2
15013	52/1
15017	51/1
15019	48/1
15024	48/2
15027	50/1
15028	50/1
15029	49/1
15030	49/1
15035	51/1
15036	51/1
15038	53/1
15042	54/2
15043	54/2
15044	49/1
15045	49/1
15047	54/1
15052	51/1
15058	51/1
15059	48/1
15072	54/1
15075	54/1
15076	49/1
15077	49/1
15078	50/1
15079	50/1
15080	52/1
15081	51/1
15082	51/1
15083	52/1
15095	48/1
15096	48/1
15097	48/2
15098	48/2
15099	48/2
15100	48/2
15101	48/1
15102	48/1
15103	48/1
15104	48/1
15105	48/1
15106	48/2
15107	48/2
15108	48/2
15109	48/2

Art.Nr.	Seite/Pos.
15110	48/2
15111	50/1
15112	50/1
15113	50/1
15114	50/1
15115	50/1
15116	50/1
15121	50/1
15122	50/1
15123	50/1
15124	50/1
15125	49/1
15126	49/1
15127	50/1
15128	50/1
15129	51/1
15130	51/1
15131	51/1
15132	51/1
15133	52/1
15134	52/1
15138	51/1
15139	51/1
15140	51/1
15141	51/1
15142	52/1
15143	52/1
15144	52/1
15145	52/1
15146	51/1
15147	51/1
15148	51/1
15149	52/1
15150	52/1
15151	52/1
15152	53/1
15153	53/1
15154	53/1
15155	53/1
15156	53/1
15157	54/1
15158	54/1
15159	54/1
15160	54/1
15161	53/1
15162	53/1
15163	53/1
15164	53/1
15165	54/1
15166	54/1
15167	54/1
15168	54/1
15169	54/1
15170	54/1
15171	54/1
15172	51/1
15174	52/1
15175	52/1
15176	50/1
15177	50/1
15239	48/1
15240	48/2
15352	50/1
15382	48/1
15383	48/2

Art.Nr.	Seite/Pos.
15384	48/1
15385	48/2
15386	48/1
15387	48/2
15388	50/1
16008	55/1
16038	55/2
16039	55/2
16040	56/2
16041	56/2
16042	55/2
16043	55/2
16050	244/4
16058	55/2
16059	56/2
16060	55/2
16064	55/2
16065	56/2
16066	55/2
16070	46/4
16071	46/4
16072	46/4
16093	55/3
16097	55/2
16104	56/2
16123	55/2
16124	56/2
16125	56/3
16138	56/1
16374	224/3
16378	224/4
16380	224/5
16441	224/3
16445	224/4
16447	224/5
16449	233/3
16450	233/4
16602	56/3
16603	55/3
16604	56/3
16605	55/3
16606	56/3
16620	57/1
16621	57/1
16622	57/1
16721	55/3
16827	55/3
16828	56/3
16831	57/1
16871	46/2
16872	46/2
16873	46/2
16875	56/2
16886	63/4
16890	63/5
16901	62/4
16906	62/1
16907	62/1
16915	63/1
16916	63/1
16930	57/1
16933	55/3
16934	56/3
16956	55/3
17000	60/1

Art.Nr.	Seite/Pos.
17001	61/1
17002	61/1
17003	61/1
17004	61/1
17007	60/1
17008	60/1
17009	60/1
17010	60/1
17011	61/1
17012	61/1
17013	61/1
17014	61/1
17019	60/1
17020	60/1
17021	61/1
17022	61/1
17026	244/5
17027	58/1
17028	58/1
17029	59/1
17030	59/1
17031	59/1
17032	58/1
17033	58/1
17034	59/1
17035	59/1
17036	59/1
17037	58/1
17038	59/1
17039	60/1
17040	60/1
17041	61/1
17042	61/1
17044	60/1
17045	60/1
17046	61/1
17047	61/1
17055	58/1
17056	58/1
17057	58/1
17058	58/1
17059	58/1
17060	58/1
17061	59/1
17062	59/1
17063	59/1
17064	59/1
17065	59/1
17066	59/1
17087	60/1
17107	60/1
17134	60/1
17162	59/1
17163	60/1
17164	60/1
17165	60/1
17166	60/1
17167	60/1
17168	60/1
17169	60/1
17170	60/1
17175	61/1
17176	61/1
17177	61/1
17178	61/1

Art.Nr.	Seite/Pos.
17179	61/1
17180	61/1
17181	61/1
17182	61/1
17186	60/1
17187	60/1
17188	60/1
17189	60/1
17192	61/1
17193	61/1
17194	61/1
17195	61/1
17213	61/1
17216	61/1
17233	58/1
17234	58/1
17238	59/1
17275	58/1
17276	58/1
17277	58/1
17278	59/1
17279	59/1
17280	58/1
17281	58/1
17282	58/1
17283	58/1
17284	58/1
17286	58/1
17287	58/1
17288	58/1
17289	59/1
17290	59/1
17291	59/1
17292	59/1
17293	59/1
17294	59/1
17295	59/1
17296	59/1
17297	59/1
17298	58/1
17299	58/1
17300	58/1
17301	58/1
17302	58/1
17303	58/1
17304	58/1
17305	58/1
17306	58/1
17307	59/1
17308	59/1
17309	59/1
17310	59/1
17311	59/1
17312	59/1
17313	59/1
17314	59/1
17315	59/1
17316	60/1
17317	60/1
17319	61/1
17320	61/1
17322	60/1
17323	60/1
17324	60/1
17325	60/1

Art.Nr.	Seite/Pos.
17328	61/1
17329	61/1
17330	61/1
17331	61/1
17334	59/1
17335	58/1
17336	59/1
17337	58/1
17338	58/1
17339	58/1
17340	59/1
17341	59/1
17342	59/1
17343	60/1
17344	60/1
17345	61/1
17346	61/1
17387	61/1
17521	60/1
17522	60/1
17523	60/1
17524	60/1
17525	60/1
17526	60/1
17527	60/1
17528	60/1
17529	60/1
17530	60/1
17531	60/1
17532	60/1
17533	60/1
17534	60/1
17535	60/1
17536	60/1
17537	60/1
17538	61/1
17539	61/1
17540	61/1
17541	61/1
17542	61/1
17543	61/1
17544	61/1
17545	61/1
17546	61/1
17547	61/1
17548	61/1
17549	61/1
17550	61/1
17551	61/1
17552	61/1
17553	61/1
17555	60/1
17556	60/1
17557	60/1
17558	60/1
17559	61/1
17560	61/1
17561	61/1
17562	61/1
17566	64/1
17569	64/1
17573	64/1
17576	64/1
17579	64/1
17583	65/1

Art.Nr.	Seite/Pos.
17586	65/1
17590	65/1
17593	65/1
17596	65/1
17604	65/1
17608	64/1
17612	64/1
17615	64/1
17618	64/1
17622	64/1
17626	64/1
17629	64/1
17632	64/1
17635	64/1
17638	64/1
17642	65/1
17646	65/1
17649	65/1
17652	65/1
17656	65/1
17660	65/1
17663	65/1
17666	65/1
17669	65/1
17672	65/1
17847	58/1
18010	81/2
18048	83/2
18049	83/2
21024	88/3
21025	88/3
21033	249/2
21052	88/1
21059	235/3
21060	89/3
21062	88/1
21063	235/3
21150	88/1
21154	89/3
21155	90/1
21156	90/1
21163	89/3
21167	88/3
21168	88/1
21174	88/1
21189	88/1
21198	88/1
21208	249/1
21209	249/1
21210	249/2
21220	249/1
21221	249/1
21232-TLQ	243/4
21237	89/1
21238	89/1
21239	89/1
21240	89/1
21241	89/1
21250	89/1
21251	89/1
21282	89/1
21300	88/3
21301	88/1
21330	89/3
21349	89/1

Art.Nr.	Seite/Pos.
21350	89/1
21351	89/1
21352	89/1
21375	89/3
21380	249/1
21402	89/1
21403	89/1
21404	89/1
21405	89/1
21406	89/1
21407	89/1
21408	89/1
21409	89/1
21410	89/1
21411	89/1
21412	89/1
21413	89/1
21414	89/1
21419	88/3
21423	249/1
21424	249/1
21425	249/1
21426	249/1
21427	249/1
21428	249/2
21429	249/2
21430	249/2
21431	249/2
21432	249/2
21433	249/2
21453	89/1
21457	227/4
21461	235/3
21484	89/1
21486	89/1
21487	89/1
21515	235/3
21526	88/3
21531	88/3
21533	89/1
21534	227/4
21545	89/1
21555	90/1
21557	222/4
21558	89/1
21564	89/1
21594	227/4
21607	90/1
21623	88/2
21624	88/3
21645	89/3
21658	88/1
21663	88/3
21667	224/1
21669	224/1
21686	88/2
21687	88/2
21688	88/2
21689	88/2
21690	88/2
21691	88/2
21692	88/2
21693	88/2
21706	233/1
21711	224/1

Art.Nr.	Seite/Pos.
21712	224/1
21754	89/1
21785	227/5
21837	88/2
21838	88/2
21839	88/2
21840	88/2
21841	88/2
21842	88/2
21843	88/2
21844	88/2
21847	88/2
21848	88/2
21849	88/2
21850	88/2
21851	90/1
21868	232/4
21869	232/5
21872	88/2
21873	88/2
21876	232/5
21879	88/2
21882	232/4
21885	88/2
21891	227/4
21907	227/3
21966	227/5
22052	106/1
22053	106/1
22054	106/1
22055	106/1
24012	94/1
24013	95/2
24017	94/1
24018	94/1
24019	94/1
24020	95/1
24021	95/1
24022	95/1
24023	95/2
24024	95/2
24025	95/2
24035	96/2
24062	96/2
24078	95/2
24079	95/1
24089	95/2
24101	95/1
24114	95/1
24134	92/2
24140	96/2
24145	96/2
24154	95/1
24193	222/5
24194	222/5
24195	222/5
24196	222/5
24197	96/3
24198	96/3
24199	96/3
24200	96/3
24201	96/3
24202	96/3
24208	106/4
24209	106/4

Art.Nr.	Seite/Pos.
24210	106/4
24211	106/4
24216	95/2
24220	96/3
24221	96/3
24222	96/3
24232	96/2
24241	228/2
24250	235/5
24258	96/1
24279	96/3
24320	96/2
24335	94/1
24336	92/2
24337	92/2
24338	92/2
24339	92/2
24340	96/2
24341	96/2
24342	96/2
24362	92/1
24408	92/1
24409	92/1
24410	92/1
24411	92/1
24412	92/1
24413	92/1
24414	94/2
24415	94/2
24416	95/3
24418	95/3
24419	96/1
24423	263/5
24543	235/5
24551	92/1
24594	228/2
24625	228/1
24626	228/1
24627	228/1
24628	235/4
24629	235/4
24630	235/4
24631	235/5
24632	235/5
24659	91/2
24660	91/2
24661	91/2
24663	91/2
24664	91/2
24667	91/2
24671	91/2
24673	91/2
24674	91/2
24675	91/2
24677	91/2
24678	91/2
24682	91/2
24684	91/2
24690	91/2
24691	91/2
24694	91/2
24695	91/2
24699	91/2
24701	91/2
24702	91/2

Art.Nr.	Seite/Pos.
24703	91/2
24705	91/2
24706	91/2
24710	91/2
24712	91/2
24713	91/2
24714	91/2
24716	91/2
24717	91/2
26001	225/1
26002	225/1
26003	225/2
26004	225/2
26005	225/2
26006	225/2
26008	106/5
26009	107/4
26010	107/4
26012	225/1
26013	225/1
26015	99/2
26020	107/1
26023	99/1
26026	99/1
26028	99/1
26029	99/1
26030	99/1
26033	100/1
26036	99/1
26050	97/1
26051	97/1
26052	97/2
26053	97/2
26054	98/1
26055	99/1
26056	98/2
26057	98/2
27006	102/2
27007	102/2 + 105/4
27008	102/2 + 105/4
27009	102/2
27010	102/2 + 105/4
27011	102/2 + 105/4
27012	105/4
27015	102/2
27016	102/2 + 105/4
27017	102/2 + 105/4
27024	105/5
27027	243/5
27043	250/1
27045	250/2
27046	250/1
27102	250/2
27104	250/1
27105	250/1
27106	250/1
27107	250/1
27108	250/1
27109	250/2
27110	250/2
27117	225/3
27118	225/3
27119	225/3
27120	225/3
27121	101/1 + 105/1

Art.Nr.	Seite/Pos.
27122	101/1 + 105/1
27124	101/1 + 105/1
27201	250/1
27204	250/1
27207	101/1 + 105/1
27209	101/1
27210	101/1 + 105/1
27211	101/1
27212	105/1
27215	101/1
27216	101/1 + 105/1
27217	105/1
27218	101/1
27219	101/1 + 105/1
27220	101/1 + 105/1
27221	101/1
27222	101/1 + 105/1
27223	101/1 + 105/1
27224	105/1
27227	102/1
27228	102/1 + 105/3
27229	102/1
27230	105/3
27233	102/1
27234	102/1 + 105/3
27235	102/1
27236	102/1 + 105/3
27237	102/1 + 105/3
27238	102/1
27239	102/1 + 105/3
27240	102/1 + 105/3
27241	105/3
27244	102/1
27245	102/1 + 105/3
27246	102/1 + 105/3
27247	101/1
27248	101/1 + 105/1
27249	101/1 + 105/1
27267	250/2
27268	250/2
27269	250/2
27270	250/2
27278	105/3
27286	250/1
27287	250/1
27288	250/1
27289	250/1
27291	250/1
27292	250/1
27293	250/1
27294	250/1
27295	250/2
27296	250/2
27297	250/2
27298	250/2
27299	250/2
27300	250/2
27301	250/2
27302	250/2
27303	250/2
27304	250/2
27305	250/2
28000	251/2
28001	103/1
28002	103/1

Art.Nr.	Seite/Pos.
28003	103/1
28004	103/1
28005	103/1
28006	103/1
28008	103/1
28009	103/1
28010	103/1
28011	103/1
28012	103/1
28013	103/1
28014	103/1
28015	103/1
28017	103/1
28042	251/2
28043	251/2
28044	251/2
28045	251/2
28100	103/2
28101	104/1
28102	103/2
28103	104/1
28104	103/2
28105	104/1
28106	103/2
28107	104/1
28108	103/2
28109	104/1
28111	103/1
28112	103/1
28181	107/2
28182	107/5
28183	107/2
28184	107/5
28298	258/3
28312	258/3
28313	258/3
28314	258/3
28315	258/3
28316	258/3
29129	112/4 + 231/3
29132	112/2
29133	112/2
29148	112/2
29149	112/2
29150	112/2
29151	259/1
29152	259/1
29153	259/1
29154	259/1
29951	259/1
31027	252/2
31032	252/1
31045	236/2
31049	109/1
31082	110/3
31085	109/3
31086	109/3
31094	109/1
31150	252/1
31151	252/1
31152	252/2
31162	252/1
31183	110/3
31186-TLQ	244/3
31207	110/2

Art.Nr.	Seite/Pos.
31240	110/2
31241	110/2
31242	110/2
31243	110/2
31244	110/2
31245	110/2
31246	110/2
31247	110/2
31251	110/3
31257	109/3
31266	236/2
31270	109/1
31298	110/2
31299	110/2
31301	110/2
31302	110/2
31303	110/2
31304	110/2
31305	110/2
31306	110/2
31307	110/2
31308	110/2
31309	110/2
31310	110/2
31311	110/2
31312	110/2
31313	110/2
31314	110/2
31318	252/1
31319	252/1
31320	252/1
31321	252/1
31322	252/1
31323	252/1
31324	252/2
31325	252/2
31326	252/2
31327	252/2
31328	252/2
31329	252/2
31404	228/4
31405	228/4
31409	110/2
31417	111/1
31457	110/2
31469	228/4
31500	109/3
31501	110/2
31504	110/3
31505	110/3
31512	224/2
31513	224/2
31514	224/2
31515	224/2
31533	109/2
31534	109/2
31536	109/2
31602	109/1
31603	109/1
31604	109/1
31605	110/3
31606	109/3
31611	111/1
31627	228/5
31641	228/5

Art.Nr.	Seite/Pos.
31642	109/3
31659	109/2
31661	109/2
31662	109/2
31664	109/2
31665	109/2
31666	109/2
31669	109/2
31670	109/2
31671	109/2
31672	109/2
31676	228/4
31677	233/2
31681	109/2
31716	236/2
31719	236/2
31723	109/3
31724	110/3
31736	228/4
31752	223/1
31779	228/3
31858	109/3
31865	252/1
31866	252/1
31877	252/2
31884	109/2
31891	109/1
31892	109/1
31906	109/1
31907	109/1
31919	109/1
31955	109/2
31956	109/2
31957	109/2
31959	109/2
31962	109/2
31964	109/2
31965	109/2
31966	109/2
31967	109/2
31968	109/2
31970	109/2
31971	109/2
31972	109/2
31973	109/2
31974	109/2
31975	109/2
31976	109/2
31979	109/2
31981	109/2
31983	109/2
31984	109/2
43003	229/3
45044	231/2
52480	200/3
52638	200/2
53141	195/2
53213	196/3
53247	196/3
53290	195/3
53420	195/3
53525	195/2
53679	197/2
53681	197/1
53909	197/1

Art.Nr.	Seite/Pos.
54566	204/3
54567	205/1
54568	204/2
54569	204/3
54580	205/4
54655	204/1
54657	204/1
54740	205/2
54741	205/3
54801	205/4
54880	204/2
54929	205/2
57074	207/3
57076	206/1
57078	206/2
57092	206/1
57116	206/3
57117	206/2
57119	206/3
57143	194/3
57148	194/1
57250	207/2
57255	194/3
57360	208/4
57623	194/2
57829	207/2
57996	194/2
58001	214/2
58004	214/3
58009	214/1
58010	214/2
58013	214/3
58018	214/1
58019	214/2
58022	214/3
58027	214/1
58028	214/2
58031	214/3
58036	214/5
58037-BE	214/4
58110	254/2
58111	254/2
58370	213/4
58372	213/4
58387	254/2
58388	254/2
58400	112/1
58401	112/1
58402	112/1
58502	254/3
58503	254/3
58511	254/3
58517	254/4
58590	254/2
58602	254/3
58607	254/3
61101	212/5
61128	212/5
61133	212/1
61134	212/2
61402	212/3
71001	121/5
71010	80/1
71011	80/1
71012	81/1

Art.Nr.	Seite/Pos.
71013	81/1
71028	121/3
71071	122/4
71082	120/4
71083	120/4
71089	120/4
71094	120/2
71095	120/2
71097	120/2 259/3
71099	120/2
71100	120/2
71101	120/2 + 259/3
71102	120/4
71103	120/4
71104	120/4
71105	120/5
71106	120/5
71107	120/5
71108	120/5
71109	120/5
71110	120/5
71111	121/2
71112	121/2
71113	121/2
71114	121/2
71115	121/2
71116	121/2
71118	122/1
71119	122/1
71120	122/1
71121	122/2
71122	122/2
71123	122/2
71142	122/3
72010	80/2
72011	80/2
81000	125/3
81001	125/3
81002	125/3
81003	125/3
85000	188/1
85002	188/2
85005	189/2
85006	188/1
85007	188/2
85008	188/3
85009	189/1
85034	189/2
85036	188/3
85221	189/1
89000	141/3
89002	141/2
89003	141/1
89004	141/2
89006	141/1
89007	144/2
89008	146/1
89009	142/2
89010	145/4
89011	145/2
89012	145/1
89013	147/1
89014	146/4
89015	146/3
89016	143/1

Art.Nr.	Seite/Pos.
89017	147/3
89018	147/2
89019	147/2
89021	148/1
89022	147/4
89023	148/3
89024	145/3
89025	144/3
89026	147/1
89027	146/4
89028	147/3
89029	148/2
89030	148/4
89031	142/3
89033	143/3
89034	143/2
89035	143/2
89036	143/4
89039	148/2
89040	143/3
89041	144/1
89042	144/4
89043	144/2
89044	145/2
89045	146/2
89046	146/2
89047	148/3
89048	148/1
89050	146/1
89051	144/1
89052	144/3
89053	144/4
89054	142/1
89055	142/1
89056	145/3
89057	142/2
89059	146/3
89060	153/2
89061	151/1
89062	149/2
89065	150/3
89066	151/4
89067	151/2
89068	151/3
89069	153/1
89070	152/3
89071	152/2
89072	152/2
89073	153/4
89074	153/4
89075	150/4
89076	151/4
89077	152/1
89078	151/3
89079	153/3
89080	153/3
89081	151/1
89082	150/1
89083	152/4
89084	149/2
89085	150/3
89086	151/2
89087	150/4
89088	150/2
89089	153/1

Art.Nr.	Seite/Pos.
89090	153/2
89091	152/3
89092	152/4
89093	155/4
89094	156/1
89095	157/4
89096	157/1
89097	156/4
89098	154/2
89099	156/3
89100	156/2
89101	156/4
89102	154/2
89103	154/1
89104	156/2
89106	155/3
89107	155/3
89108	157/1
89109	157/2
89110	157/3
89111	155/4
89112	157/2
89115	157/4
89116	156/3
89117	157/3
89118	154/3
89119	159/1
89120	158/2
89121	159/4
89122	158/2
89123	160/1
89124	160/2
89125	160/2
89126	160/1
89127	158/1
89128	161/1
89129	161/1
89130	159/2
89131	159/2
89132	160/3
89134	161/2
89135	159/3
89136	159/4
89137	158/1
89139	158/3
89140	158/3
89141	159/1
89142	159/3
89143	160/4
89144	160/4
89145	160/3
89146	155/2
89147	145/1
89148	161/3
89183	165/1
89184	165/1
89190	165/2
89191	165/2
89193	165/3
89197	165/3
89200	166/1
89203	166/1
89207	166/2
89209	166/2
89330	155/1

Art.Nr.	Seite/Pos.
89647	154/3
89987	161/3
110000	44/4
110014	45/2
110015	45/2
110016	45/2
110017	45/2
110018	44/3
110019	44/4
110020	45/1
110073	38/3
110075	41/1
110094	40/3
110098	44/4
110140	226/3
110322	38/3
110328	234/2
110353	226/1
110383	39/2
110387	45/1
110388	45/1
110394	226/1
110413	41/2
110415	39/2
110416	41/2
110435	40/3
110436	40/3
110445	39/2
110446	41/2
110451	38/3
110452	41/3
110468	41/3
110481	234/1
110486	39/3
110487	39/3
110488	42/1
110489	42/1
110541	39/1
110542	39/1
110543	39/1
110544	39/1
110545	39/1
110546	39/1
110547	39/1
110548	39/1
110549	39/1
110550	39/1
110551	39/1
110552	39/1
110553	39/1
110554	39/1
110555	39/1
110556	39/1
110557	39/1
110558	39/1
110559	40/1
110560	40/1
110561	40/1
110562	40/1
110563	40/1
110564	40/1
110565	40/1
110566	40/1
110567	40/1
110568	40/1

Art.Nr.	Seite/Pos.
110569	40/1
110570	40/1
110571	40/1
110572	40/1
110573	40/1
110574	40/1
110575	40/1
110576	40/1
110577	226/1
110578	226/1
110579	226/1
110580	234/1
110581	234/1
110582	234/1
110583	234/2
110591	226/2
110620	38/1
110624	38/1
110625	38/1
110626	38/1
110627	38/1
110631	38/1
110633	38/1
110635	38/1
110636	38/1
110637	38/1
110638	38/1
110642	38/1
110644	38/1
110646	38/1
110647	38/1
110649	38/1
110650	38/1
110653	38/1
110656	38/1
110658	38/1
110660	38/1
110662	38/1
110666	38/1
110668	38/1
110670	38/1
110671	38/1
110672	38/1
110673	38/1
110710	80/2
110711	80/2
110712	80/2
120025	248/1
120026	248/1
120027	248/1
120029	248/1
120030	248/1
120031	248/1
120032	248/1
120034	248/2
120035	248/2
120036	248/2
120037	248/2
120039	248/2
120041	248/2
120042	248/2
120043	248/2
120150	227/1
120157	227/1
120158	79/3

Art.Nr.	Seite/Pos.
120159	79/3
120161	79/3
120162	79/3
120256	227/1
120274	74/3
120275	234/5
120277	234/5
120280	227/2
120282	227/1
120306	70/3
120307	75/2
120320	74/3
120321	70/3
120322	75/1
120336	234/5
120342	74/3
120368	234/5
120387	75/2
120431	70/3
120436	257/4
120437	257/4
120438	257/4
120439	257/4
120440	257/4
120441	257/4
120442	227/1
120583	76/1
120584	76/1
120585	76/1
120586	76/1
120587	76/1
120588	76/1
120589	76/1
120590	76/1
120591	76/1
120592	76/1
121317	76/2
130010	80/1
130011	80/1
130012	80/1
130040	226/4
130055	234/4
130077	226/4
130111	78/1
130114	68/1
130130	68/1
130153	68/1
130158	71/3
130196	257/3
130232	234/4
130269	257/1
130270	257/1
130271	257/1
130272	257/1
130273	257/1
130274	257/1
130275	257/2
130276	257/2
130277	226/4
130278	226/4
130279	226/5
130280	234/3
130281	234/3
130282	234/3
130283	234/3

Art.Nr.	Seite/Pos.
130315	257/3
132001	66/1
132002	66/1
160048	56/1
160049	56/1
160052	56/1
160053	56/1
160055	56/1
160056	56/1
160057	56/1
160058	56/1
160087	224/5
160177	56/2
160178	56/2
160179	56/2
160180	62/2
160181	62/3
160182	63/2
160184	63/3
160290	56/3
160438	224/4
160467	237/1
160468	237/1
160470	237/1
160471	237/2
160472	237/2
160473	237/2
160474	237/2
160576	237/1
210030	88/3
210041	227/4
210067	222/4
210077	249/1
210078	249/1
210120	88/1
210122	88/1
210133	88/1
210169	88/2
210170	88/2
210171	88/2
210176	88/2
210178	88/2
210179	88/2
210184	88/2
210185	88/2
210186	88/2
210193	88/2
210197	88/2
210222	89/1
210234	89/1
210238	227/3
210256	249/2
210263	249/2
210264	249/2
210265	249/2
210358	227/3
210402	227/3
210403	249/1
210404	249/1
210405	249/1
210406	249/1
210408	249/1
210409	249/1
210410	249/1
210411	249/1

Art.Nr.	Seite/Pos.
210413	249/2
210414	249/2
210415	249/2
210417	249/2
210419	249/2
210421	249/2
210422	249/2
210423	249/2
210550	222/4
210575	89/2
210576	89/2
210577	89/2
210578	89/2
210579	89/2
210580	89/2
210581	89/2
210582	89/2
210583	89/2
210584	89/2
210585	89/2
210586	89/2
210587	89/2
210588	89/2
210589	89/2
210590	89/2
210591	89/2
210592	89/2
210593	89/2
210594	89/2
210595	89/2
210596	89/2
210597	89/2
210598	89/2
210599	89/2
210600	89/2
210601	89/2
210602	89/2
210603	89/2
210604	89/2
210605	89/2
210606	89/2
210607	89/2
210608	89/2
210609	89/2
210610	89/2
210628	235/2
210636	222/4
210668	227/3
210710	258/2
210711	258/2
210735	258/1
210761	88/3
210762	89/3
210763	88/3
210764	89/3
210765	88/3
210766	89/3
210778	235/2
210779	235/2
210792	258/1
210824	243/4
210950	90/2
210951	90/2
210962	235/2
210964	90/1

Art.Nr.	Seite/Pos.
211018	237/4
211019	237/4
211020	237/4
211021	237/4
211022	237/4
211023	237/4
211024	237/4
211025	237/4
211026	237/4
211102	258/1
211127	258/2
211133	90/1
211171	257/5
211172	257/5
211173	257/5
211174	257/5
211175	257/5
211176	257/5
282001	103/1
282002	103/1
310044	228/3
310058	252/2
310059	252/2
310060	252/2
310068	228/3
310123	223/1
310163	252/1
310165	252/1
310167	252/1
310168	252/1
310169	252/1
310171	252/1
310172	252/1
310174	252/2
310175	252/2
310176	252/2
310177	252/2
310179	252/2
310180	252/2
310182	252/2
310183	252/2
310194	252/1
310311	223/1
310318	237/5
310331	110/1
310333	110/1
310334	110/1
310338	110/1
310339	110/1
310340	110/1
310344	110/1
310345	110/1
310346	110/1
310350	110/1
310351	110/1
310352	110/1
310356	110/1
310357	110/1
310358	110/1
310362	110/1
310363	110/1
310364	110/1
310381	223/1
310415	110/2
310417	110/2

Art.Nr.	Seite/Pos.
310426	244/2
310441	236/1
310465	259/1
310466	259/1
310488	258/5
310490	109/3
310491	110/3
310492	109/3
310493	110/3
310494	109/3
310495	110/3
310507	236/1
310508	236/1
310518	258/5
310519	228/3
310554	110/2
310564	228/3
310567	244/3
310628	236/1
310634	111/2
310635	111/2
310697	237/5
310698	237/5
310699	237/5
310700	237/5
310701	237/5
310702	237/5
310703	237/5
310704	237/5
310749	258/5
310771	259/1
310824	258/4
310825	258/4
310826	258/4
310827	258/4
310828	258/4
310829	258/4
521828	201/3
522143	200/2
522144	198/3
522167	201/2
522589	200/4
522590	198/1
523291	200/4
524443	201/2
524446	202/1
524449	199/2
530003	196/1
530090	197/2
530179	195/1
530321	196/4
530425	197/3
530426	197/3
540055	205/3
560030	211/1
560384	182/2
560508	182/1
560509	184/1
560609	186/1
560965	184/1
560967	182/1
561016	186/3
561090	209/1
561449	183/2
561844	184/2

Art.Nr.	Seite/Pos.
561872	185/1
562130	186/2
562306	183/2
562366	210/2
562372	209/1
562373	182/2
562374	183/1
562376	185/2
562377	183/1
562378	185/1
562379	184/2
562380	185/2
562389	209/2
562390	209/2
562391	210/1
562392	210/1
562393	210/2
563134	186/1
563476	186/2
563477	186/3
570451	208/2
570531	207/4
571121	207/1
571276	207/4
571370	208/4
572185	203/3
572238	208/2
572301	208/1
572551	203/2
572567	203/1
573143	208/1
573151	208/3
573395	207/1
573671	203/2
574339	203/1
574420	203/3
576086	194/1
576277	207/3
576282	208/3
580020	254/3
580137	254/4
580138	254/2
580141	254/4
580143	254/4
580144	254/4
580145	254/4
580508	211/3
580511	213/2
580521	213/2
580529	213/2
580589	211/2
580640	215/3
580641	215/4
580642	112/5 + 215/3
580643	215/4
580647	215/1
580648	215/1
580649	215/1
580650	215/1
580651	215/1
580652	215/1
580653	215/1
580656	215/2
580657	215/2
580658	215/2

Art.Nr.	Seite/Pos.
580659	215/2
580721	215/4
580727	215/3
580860	213/1
581196	113/1
581265	213/4
581273	215/1
581276	168/1
581323	213/4
581324	213/4
581325	213/4
581338	168/1
581433	217/1
748609	124/2
748709	124/2
748809	124/2
748909	124/2
749009	124/4
749109	124/4
749209	124/4
749309	124/4
890011	148/4
890083	161/2
890084	149/1
890242	149/3
890275	149/3
890278	150/2
890297	155/2
890399	154/1
890400	143/1
890755	152/1
890863	166/3
890864	166/3
890919	162/1
890920	162/1
890921	162/2
890922	162/2
890923	162/3
890924	162/3
890925	163/1
890926	163/1
890927	163/2
890928	163/2
890929	163/3
890930	163/3
890931	163/4
890932	163/4
890933	164/1
890934	164/1
890935	164/2
890936	164/2
890937	164/3
890938	164/3
890939	164/4
893419	167/1
894639	145/4
894879	149/1
895347	141/3 + 167/2
896285	170/2
896294	164/4
896329	167/3
896337	150/1
896342	155/1
896346	167/1
896347	167/2

Art.Nr.	Seite/Pos.
896368	170/3
896369	169/1
896370	169/2
896371	170/1
896372	170/2
896373	169/1
896374	169/2
896375	169/3
896376	169/3
896377	170/3
896378	170/1
896400	167/3
896401	142/3
896402	143/4
896403	147/4
896404	156/1
896437	245/3
896459	245/2
896462	245/2
896463	245/3
2148509	243/3
5200568	199/2
5200917	199/4
5201003	202/3
5201004	199/3
5201015	198/3
5201047	198/2
5201555	200/3
5201558	198/2
5201926	199/1
5202236	199/1
5202237	199/4
5202238	200/1
5202239	201/1
5202240	201/1
5202241	201/3
5202242	202/1
5202243	202/2
5202244	202/3
5202245	202/4
5202469	202/2
5202470	202/4
5202999	193/1
5203000	193/2
5203001	193/3
5401274	179/3
5401302	179/1
5401343	178/2
5401453	179/2
5401455	178/1
5401567	178/1
5401662	178/3
5401668	178/2
5401882	177/1
5401884	177/1
5401886	177/2
5401892	177/2
5401894	177/3
5402044	178/3
5402046	179/1
5402047	179/3
5402049	181/1
5402050	181/1
5402051	181/2
5402052	181/2

Art.Nr.	Seite/Pos.
5402053	181/3
5402054	181/3
5402059	179/4
5402060	179/4
5402159	180/1
5402160	180/1
5402161	180/2
5402162	180/2
5402163	180/3
5402164	180/3
5402165	180/4
5402166	180/4
5402794	177/3
5402795	179/2
7109909	120/3
7110009	120/3
7110109	120/3
7110809	121/1
7110909	121/1
7111009	121/1
7111809	122/1
7111909	122/1
7112009	122/1
7112109	122/2
7112209	122/2
7112309	122/2
20001402	168/2
33010594	83/3
50002819	168/2
50003186	168/2
50003203	168/4
50003205	168/3
50003206	168/2
50003208	168/2
50003209	168/2
50003210	168/2
50003211	168/2
50003218	168/3
51010578	57/1

1. Geltungsbereich, Rahmenvereinbarung, Vertragsschluss

1.1 Für unsere Lieferungen und Leistungen an Unternehmer (§ 14 BGB) gelten ausschließlich die nachfolgenden Bedingungen. Entgegenstehende Einkaufsbedingungen haben keine Rechtswirksamkeit, auch wenn wir nicht ausdrücklich widersprechen. Mit der Erteilung des Auftrages und / oder der Entgegennahme der Lieferung erkennt der Käufer unsere Bedingungen an.

1.2 Der Auftrag wird für uns verbindlich mit unserer schriftlichen Bestätigung oder dem Beginn der Auftragsausführung. Alle Vereinbarungen, die zwischen uns und dem Besteller zwecks Ausführung dieses Vertrages getroffen werden, sind in diesem Vertrag schriftlich niedergelegt.

1.3 Die nachfolgenden Bedingungen gelten bei ständigen Geschäftsbeziehungen auch für künftige Geschäfte, bei denen nicht ausdrücklich auf sie Bezug genommen ist.

2. Angebot, Kostenvoranschlag, Preise, Preisänderungsvorbehalt

2.1 Unsere Angebote sowie die in unseren Katalogen, Drucksachen, Briefen u.s.w. angegebenen Preise und Liefermöglichkeiten sind freibleibend; Kostenvoranschläge sind unverbindlich.

2.2 Alle Aufträge werden nur auf Grund der zur Zeit der Bestellung gültigen Preise angenommen. Unsere Preise verstehen sich in Euro ab Werk (Incoterms® 2010) zzgl. der jeweiligen MwSt., ausschließlich Fracht, Zoll, Einfuhrnebenabgaben, Verpackung und Versicherung, die ggfs. gesondert berechnet werden.

2.3 Bei allen Aufträgen – auch bei Bestellungen auf Abruf und Sukzessivlieferungsverträgen -, bei denen die Lieferung vertragsgemäß oder auf Wunsch des Bestellers später als vier Monate nach Auftragserteilung erfolgt, sind wir berechtigt, Material- und Lohnpreissteigerungen im Rahmen und zum Ausgleich dieser Preissteigerungen zwischen dem Vertragsschluss und der Lieferung an den Besteller weiterzugeben.

2.4 Wir sind bei neuen Aufträgen (einschl. von Anschlussaufträgen) nicht an vorhergehende Preise gebunden.

3. Gewerbliche Schutz- und Urheberrechte

3.1 Die vom Verkäufer zur Verfügung gestellten Verkaufsunterlagen wie Entwürfe, Zeichnungen, Klischees und Filme, bleiben auch dann Eigentum des Verkäufers, wenn hierfür vom Käufer anteilige Kosten vergütet werden.

3.2 An Kostenvoranschlägen, Zeichnungen und anderen Unterlagen (im Folgenden: Unterlagen) behält sich der Verkäufer seine eigentums- und urheber- rechtlichen Verwertungsrechte uneingeschränkt vor. Die Unterlagen dürfen nur nach vorheriger Zustimmung des Verkäufers Dritten zugänglich gemacht werden und sind, wenn der Auftrag dem Verkäufer nicht erteilt wird, diesem auf Verlangen unverzüglich zurückzugeben. Die Sätze 1 und 2 gelten entsprechend für Unterlagen des Käufers; diese dürfen jedoch solchen Dritten zugänglich gemacht werden, denen der Verkäufer zulässigerweise Lieferungen übertragen hat.

4. Versand, Kosten, Gefahrübergang

4.1 Der Versand erfolgt auf Rechnung und Gefahr des Käufers. Wir haften nicht – auch nicht bei frachtfreier Lieferung – für Beschädigungen oder Verluste während der Beförderung. Falls nichts anderes vereinbart ist, entscheiden wir über die Art der Verpackung und des Versandes.

4.2 Verzögert sich der Versand in Folge von Umständen, die wir nicht zu vertreten haben, so geht die Gefahr vom Tage der dem Käufer mitgeteilten Versandbereitschaft auf diesen über.

5. Verpackung

5.1 Sofern nicht anders vereinbart, wählen wir Verpackung, Versandart und Versandweg.

5.2 Wird die Ware nach Gewicht in Rechnung gestellt, so wird bei Verwendung von Pack- und Einschlagpapier der Preis nach dem Bruttogewicht berechnet.

5.3 Besondere, nicht handelsübliche Verpackung wird in Rechnung gestellt.

5.4 Auf schriftliches Verlangen des Käufers wird die Ware auf seine Kosten gegen von ihm zu bezeichnende Risiken versichert.

6. Lieferfristen und Haftungsregelungen, Abnahmepflichten bei Rahmen und Abrufaufträgen, Rücksendungen.

6.1 Die Lieferzeit beginnt, sobald sämtliche Einzelheiten der Ausführung klargestellt, beide Seiten über alle Bedingungen des Geschäfts einig sind und der Besteller die ggfs. vereinbarte Anzahlung geleistet hat. Die Lieferfrist ist eingehalten, wenn bis zu ihrem Ablauf der Liefergegenstand das Werk verlassen hat oder dem Besteller die Versandbereitschaft mitgeteilt worden ist.

6.2 Die Einhaltung unserer Lieferverpflichtung innerhalb der vereinbarten Lieferfrist setzt weiter die rechtzeitige, ordnungsgemäße und vollständige Erfüllung sämtlicher Verpflichtungen des Käufers voraus. Die Einrede des nicht erfüllten Vertrages bleibt vorbehalten.

6.3 Erfolgt unsere Lieferung nicht fristgerecht und auch nicht innerhalb einer vom Besteller zu setzenden Nachfrist, die mindestens 20 Arbeitstage betragen muss, aus von uns zu vertretenden Gründen, so ist der Besteller bzgl. der bestellten Lieferung zum Rücktritt berechtigt.

6.4 Bei nachträglicher Auftragsänderung sind wir an die ursprünglich zugesagte und bestätigte Lieferzeit nicht mehr gebunden.

6.5 Nachträgliche Auftragsänderungen, Mengenänderungen und Streichungen können nur anerkannt werden, wenn bei uns noch keine Kosten angefallen sind; im anderen Fall werden dem Käufer die Kosten in Rechnung gestellt.

6.6 Bei Verträgen mit fortlaufender Auslieferung sind uns Arten- und Sorteneinteilung rechtzeitig mitzuteilen. Wird nicht rechtzeitig abgerufen und eingeteilt, sind wir nach furchtloser Nachfristsetzung berechtigt, selbst einzuteilen und zu liefern oder von dem nicht erfüllten Teil des Vertrages unter den weiteren Voraussetzungen der Ziffer 6.8 zurückzutreten und Ersatz des uns dadurch entstehenden Ausfalls als Schadensersatz zu verlangen. Die Geltendmachung eines darüber hinaus entstehenden Schadens bleibt unberührt.

6.7 Für Schadensersatzansprüche wegen verspäteter Erfüllung oder Nichterfüllung statt der Leistung gilt die Regelung in Ziffer 11.

6.8 Höhere Gewalt oder Umstände, die wir nicht zu vertreten haben (z.B. Betriebsstörungen, Streiks) und die termingemäße Ausführung des Auftrages hindern, berechtigen uns die Erfüllung übernommener Verpflichtungen angemessen hinauszuschieben oder, wenn uns die Leistung dadurch unmöglich wird, vom Vertrag ganz oder teilweise zurückzutreten. Das gleiche gilt, wenn wir von unseren Zulieferern das für die Ausführung der Bestellung benötigte und dort bestellte Material aus von uns nicht zu vertretenden Gründen nicht oder nicht rechtzeitig erhalten. Voraussetzung des Rücktritts ist, dass wir den Besteller unverzüglich über die Nichtverfügbarkeit informieren und evtl. Gegenleistungen des Bestellers unverzüglich erstatten.
Schadensersatzansprüche jeder Art sind ausgeschlossen.

6.9 Teillieferungen sind zulässig.

7. Qualitätsrichtlinien für Produktion und Lieferung

7.1 Toleranzen:
Grundsätzlich produzieren wir unter Einsatz von Verfahren zur Qualitätssicherung, die mindestens den ISO 9001-Anforderungen entsprechen. Es wird produziert auf der Basis der jeweils gültigen Prüf- und Bewertungsrichtlinien sowie der dort angegebenen Toleranzen für Gewichts-, Mess- und Mengenabweichungen.

7.2 Produktionsverfahren
Der Verkäufer behält sich dabei das Recht vor, das Produktionsverfahren zu verändern, soweit vom Käufer keine diesbezüglichen Einschränkungen oder Informationspflichten gefordert werden.

8. Eigentumsvorbehalt

8.1 Wir behalten uns das Eigentum an dem Liefergegenstand vor (Vorbehaltsware), bis unsere sämtlichen Forderungen gegen den Besteller aus der Geschäftsverbindung einschließlich der künftig entstehenden Forderungen, auch aus gleichzeitig oder später abgeschlossenen Verträgen, beglichen sind. Bei laufender Rechnung gelten das vorbehaltene Eigentum und alle Rechte als Sicherheit für unsere gesamte Saldoforderung nebst Zinsen und Kosten. Bei Pfändungen oder sonstigen Eingriffen Dritter hat uns der Besteller unverzüglich zu benachrichtigen.

8.2 Der Besteller ist berechtigt, den Liefergegenstand im ordentlichen Geschäftsgang zu verarbeiten und zu veräußern. Diese Befugnis endet, wenn der Besteller in Zahlungsverzug gerät, ferner mit der Zahlungseinstellung des Bestellers oder wenn über sein Vermögen die Eröffnung des Insolvenzverfahrens beantragt wird (Sicherungs- / Verwertungsfall). Er ist verpflichtet, die Vorbehaltssache nur unter Eigentumsvorbehalt weiterzuveräußern und dafür zu sorgen, dass die Forderungen aus der Weiterveräußerung gem. 8.5 auf uns übergehen. Als Weiterveräußerung gilt auch die Verwendung der Vorbehaltsware zur Erfüllung von Werk- und Werklieferungsverträgen. Zu anderen Verfügungen über die Vorbehaltsware, insbesondere zur Verpfändung oder Sicherungsübereignung, ist der Besteller nicht berechtigt. Eine Abtretung der Forderungen aus der Weitergabe unserer Vorbehaltsware an Dritte ist unzulässig, es sei denn, es handelt sich um eine Abtretung im Wege des echten Factoring, die uns angezeigt wird und bei welcher der Factoringerlös den Wert unserer gesicherten Forderungen übersteigt. Mit der Gutschrift des Factoringerlöses wird unsere Forderung sofort fällig.

8.3 Durch Be- und Verarbeitung der Vorbehaltsware erwirbt der Besteller nicht das Eigentum gem. § 950 BGB an der neuen Sache. Die Verarbeitung oder Umbildung wird für uns vorgenommen, ohne uns zu verpflichten. Die be- und verarbeitete Ware gilt als Vorbehaltsware.

8.4 Bei Verarbeitung, Verbindung und Vermischung der Vorbehaltsware mit anderen Waren steht uns das Miteigentum an der neuen Sache zu im Verhältnis des Rechnungswertes der Vorbehaltsware zum Rechnungswert der anderen verwendeten Waren. Erlischt unser Eigentum durch Verbindung, Vermischung oder Verarbeitung, so überträgt der Besteller uns bereits jetzt die ihm zustehenden Eigentums- und Anwartschaftsrechte an dem neuen Bestand oder der Sache im Umfang des Rechnungswertes der Vorbehaltsware, im Falle der Verarbeitung im Verhältnis des Rechnungswertes der Vorbehaltsware zum Rechnungswert der anderen verwendeten Waren und verwahrt sie unentgeltlich für uns. Unsere Miteigentumsrechte gelten als Vorbehaltsware.

8.5 Die Forderungen des Bestellers aus der Weiterveräußerung der Vorbehaltsware werden bereits jetzt sicherungshalber an uns abgetreten. Sie dienen in demselben Umfang zur Sicherung wie die Vorbehaltsware. Wird die Vorbehaltsware vom Besteller zusammen mit anderen Waren weiterveräußert, so wird uns die Forderung aus der Weiterveräußerung im Verhältnis des Rechnungswertes der Vorbehaltsware zum Rechnungswert der anderen Waren abgetreten. Bei der Wei-

terveräußerung von Waren, an denen wir Miteigentumsanteile gem. 8.4 haben, wird uns ein unserem Miteigentumsanteil entsprechender Teil der Forderungen abgetreten. Abgetreten werden auch sonstige Forderungen, die an die Stelle der Vorbehaltsware treten oder sonst hinsichtlich der Vorbehaltsware entstehen, wie z.B. Versicherungsansprüche, Ansprüche aus Pflichtverletzung und unerlaubter Handlung.
Der Besteller ist widerruflich berechtigt, die an uns abgetretenen Forderungen im eigenen Namen einzuziehen. Bei Eintritt des Sicherungs- / Verwertungsfalls können wir die Einzugsermächtigung widerrufen.

8.6 Der Besteller bevollmächtigt uns, sobald der Sicherungs- / Verwertungsfall eintritt, die Abnehmer von der Abtretung zu unterrichten und die Forderun- gen einzuziehen. Wir können eine Überprüfung des Bestandes der abgetretenen Forderungen durch unsere Beauftragten anhand der Buchhaltung des Bestellers verlangen. Der Besteller hat uns eine Aufstellung über die noch vorhandenen Vorbehaltswaren zu übergeben und alle für die Geltendma- chung der abgetretenen Forderungen nötigen Auskünfte einschl. einer Aufstellung seiner Forderungen aus der Weiterveräußerung der Vorbehaltsware mit Namen und Anschrift der Abnehmer zu erteilen.

8.7 Übersteigt der Wert der bestehenden Sicherheiten die gesicherten Forderungen insgesamt um mehr als 10 %, so sind wir auf Verlangen des Bestellers insoweit zur Freigabe von Sicherheiten nach unserer Wahl unter Beachtung der Interessen des Bestellers verpflichtet. Als Wert der Sicherheiten gilt beim einfachen und nachgeschalteten Eigentumsvorbehalt der Rechnungswert, zu dem der Besteller die Waren bei uns bezieht, und beim verlängerten Eigentumsvorbehalt der Rechnungswert, zu dem der Besteller unsere Waren weiterverkauft, jeweils mit einem Bewertungsabschlag von einem Drittel vom Bezugspreis bzw. vom Nennwert der abgetretenen Forderungen.

8.8 Bei Schecks oder sonstigen Zahlungsmitteln gilt die Zahlung erst nach gesicherter Einlösung durch den Besteller als geleistet. Schecks nehmen wir nur erfüllungshalber entgegen. Zahlungen, die gegen Überlassung eines Schecks oder sonstigen Zahlungsmittels erfolgen, gelten erst dann als geleistet, wenn ein Rückgriff auf uns ausgeschlossen ist. Unbeschadet unserer weitergehenden Sicherungsrechte bleiben die uns eingeräumten Sicherheiten bis zu diesem Zeitpunkt bestehen.

8.9 Aufgrund des Eigentumsvorbehalts können wir den Liefergegenstand herausverlangen, wenn wir vom Vertrag zurückgetreten sind. Zum Rücktritt sind wir ohne Rücksicht auf die weiteren Voraussetzungen des § 323 BGB, insbesondere ohne Fristsetzung, ab dem Zeitpunkt berechtigt, zu dem sich der Besteller mit der Bezahlung ganz oder teilweise im Verzug befindet. Gleiches gilt, wenn der Besteller seine Zahlungen einstellt oder wenn über sein Vermögen die Eröffnung des Insolvenzverfahrens beantragt wird. Alle durch die Wiederinbesitznahme des Liefergegenstandes entstehenden Kosten trägt der Besteller. Wir sind berechtigt, den zurückgenommenen Liefergegenstand freihändig zu verwerten.

9. 9. Mängelrüge, Mängelansprüche, Haftungsregelung

9.1 Unbeschadet der bei einem beiderseitigen Handelsgeschäft bestehenden weitergehenden Prüfungs- und Rügepflichten hat der Besteller die gelieferte Ware auf offensichtliche Mängel zu untersuchen und uns Beanstandungen wegen solcher offensichtlicher Mängel - das gilt auch für unvollständige oder Falschlieferungen – binnen einer Woche nach Empfang der Ware und bei solchen Mängeln, die erst später offensichtlich werden, binnen einer Woche nach dem Erkennen durch den Besteller schriftlich anzuzeigen; andernfalls gilt die Ware in Ansehung des offensichtlichen Mangels als geneh- migt und der Besteller kann insoweit keine Rechte mehr gegenüber uns herleiten. Das gilt nicht bei einem unmittelbaren Verkauf an einen privaten Verbraucher.

Bei berechtigter Mängelrüge sind wir zu kostenfreien Nachbesserung der gelieferten Ware bzw. nach unserer Wahl zur Ersatzlieferung verpflichtet. Schlägt die Nachbesserung oder Ersatzlieferung trotz zweimaliger Versuche fehl oder verweigern wir diese unberechtigt oder verzögern wir diese unzumutbar, so ist der Besteller berechtigt, die Herabsetzung der Vergütung oder, wenn nicht eine Bauleistung Gegenstand der Mängelhaftung ist, nach seiner Wahl Rückgängigmachung des Vertrages zu verlangen.

9.2 Schadensansprüche wegen Sachmängeln richten sich nach der nachfolgenden Regelung in Ziffer 11.

9.3 Mängelansprüche bestehen nicht, wenn der Fehler zurückzuführen ist auf eine Verletzung von Bedienungs-, Wartungs- oder Einbauvorschriften, ungeeignete oder unsachgemäße Verwendung, fehlerhafte oder nachlässige Behandlung durch den Besteller, natürlichen Verschleiß sowie vom Besteller oder Dritten vorgenommenen Eingriffen in den Liefergegenstand.

10. Zahlungsbedingungen und Folgen bei Nichtbeachtung, Aufrechnung

10.1 Falls nicht anders vereinbart, sind unsere Forderungen zahlbar porto- und spesenfrei innerhalb 30 Tagen nach Zugang unserer Rechnung oder gleichwertigen Forderungsaufstellung, spätestens aber 30 Tage nach Fälligkeit und Empfang der Gegenleistung. Danach berechnen wir Jahreszinsen in Höhe von 8 %-Punkten.

10.2 Bei Wechseln und Schecks gilt die Zahlung erst nach Einlösung als geleistet. Diskont und Spesen gehen zu Lasten des Bestellers.

10.3 Wechsel und Schecks nehmen wir nur erfüllungshalber entgegen, Wechsel nur nach gesonderter Vereinbarung. Unabhängig von der Laufzeit hereingenommener Wechsel oder einer gewährten Stundung werden unsere Forderungen sofort fällig, wenn der Besteller die Zahlungsbedingungen nicht einhält oder Umstände bekannt werden, die seine Kreditwürdigkeit in Zweifel ziehen. In einem solchen Fall sind wir ferner berechtigt, Lieferungen nur gegen Vorauszahlung oder Sicherheitsleistung auszuführen oder nach angemessener Nachfrist vom Vertrag zurückzutreten und / oder Schadensersatz zu verlangen.

10.4 Gegenüber unseren Forderungen kann der Besteller nur mit unbestrittenen oder rechtskräftig festgestellten Gegenforderungen aufrechnen. Ein Zurückbehaltungsrecht ist ausgeschlossen, es sei denn, die Gegenforderung sei unbestritten, rechtskräftig festgestellt oder entscheidungsreif.

11. Haftung auf Schadensersatz (Begrenzung und Ausschluss)

11.1 Werden von uns wesentliche Vertragspflichten – das sind solche Hauptleistungspflichten, deren Erfüllung die ordnungsgemäße Durchführung des Vertrages erst ermöglichen und auf deren Einhaltung der Besteller vertrauen darf – verletzt, haften wir auch bei einfacher Fahrlässigkeit, jedoch sind evtl. Ansprüche auf den Ersatz des im Zeitpunkt des Vertragsschlusses voraussehbaren vertragstypischen Schadens begrenzt.

11.2 Im Übrigen ist – soweit nicht die Verletzung vertragswesentlicher Pflichten betroffen ist und vorbehaltlich nachf. Ziffer 11.4. – unsere Haftung auf Schadensersatz, gleich aus welchem Rechtsgrund, auch aus unerlaubter Handlung, soweit es dabei jeweils auf ein Verschulden ankommt, begrenzt auf Schäden, die auf grob fahrlässiger Pflichtverletzung unserer gesetzlichen Vertreter oder Erfüllungsgehilfen beruhen. Mittelbare Schäden oder Schäden, die Folge von Mängeln des Liefergegenstandes sind, sind nur ersatzfähig, soweit solche Schäden bei bestimmungsgemäßer Verwendung des Lieferge- genstandes typischerweise zu erwarten sind.

11.3 Die vorstehenden Haftungsausschlüsse und –begrenzungen gelten in gleichem Umfang zugunsten unserer Organe, gesetzlichen Vertreter, Mitarbeiter und unserer sonstigen Erfüllungsgehilfen.

11.4 Die vorstehenden Haftungsausschlüsse und –begrenzungen gelten nicht für Schäden aus der Verletzung des Lebens, des Körpers oder der Gesundheit, die auf einer fahrlässigen Pflichtverletzung unsererseits oder einer vorsätzlichen oder fahrlässigen Pflichtverletzung unserer gesetzlichen Vertreter oder Erfüllungsgehilfen beruhen. Gleichermaßen bleiben Ansprüche aus einer Garantie oder nach dem ProdHaftG unberührt.

12. Erfüllungsort, Gerichtsstand und anwendbares Recht

12.1 Erfüllungsort ist der Ort unseres Lieferwerkes.

12.2 Gerichtsstand ist bei Verträgen mit Kaufleuten, juristischen Personen des öffentlichen Rechts und öffentlich-rechtlichem Sondervermögen bei dem Sitz der auftraggebenden Gesellschaft von Bals. Wir behalten uns jedoch vor, den Besteller vor den für seinen Sitz zuständigen Gerichten zu verklagen.

12.3 Für alle Lieferungen und Leistungen deutscher Gesellschaften von Bals gilt bei Geschäften innerhalb der EU deutsches Recht mit Ausnahme des UN-Kaufrechts; bei grenzüberschreitenden Geschäften mit Unternehmen außerhalb der EU gilt das UN-Kaufrecht und soweit dieses keine Regelungen enthält, das deutsche Recht. Für Gesellschaften von Bals, die nicht ihren Sitz in Deutschland haben, gilt das jeweilige Landesrecht, vorrangig das UN-Kaufrecht.

(Stand Januar 2019)

Adapter Stecker	108
AGB´s	278 - 279
Alphabetisches Inhaltsverzeichnis	280 - 282
Anbaugerätestecker für rauhe Bedingungen	105
Anbaugerätestecker IP44	101
Anbaugerätestecker IP67	102
Anbausteckdosen Typ Haushalt	80 - 81
Anbausteckdosen geneigt IP44	68 - 70
Anbausteckdosen geneigt IP67	73 - 75
Anbausteckdosen gerade IP44	66 - 68
Anbausteckdosen gerade IP67	71 - 73
Anbausteckdosen IP44 für rauhe Bedingungen	78
Anbausteckdosen IP67 für rauhe Bedingungen	79
Anbausteckdosen mit Hilfskontaktschalter	76
Anbausteckdosen mit PSK-Verriegelung	76 - 77
Ansprechpartner	11
Aufbaugerätestecker IP44	97
Aufbaugerätestecker IP67	98
Auszugskräfte MULTI-GRIP	17
Betätigungsklappen	214
Camping	262 - 264
CEE Uhr	28
CEE-Norm	27
CENELEC	27
Container Steckvorrichtungen (32A 4p 3h)	243 - 245
DIN 60309	27
DIN 61439	25
Drehfeldrichtungsanzeiger	108
Edelstahl Aufputz Wandverteiler	182 - 183
Edelstahl Unterputz Wandverteiler	184 - 185
EVE-Verteiler	171
EVOBOX	193
Flanschgerätestecker IP44	103
Flanschgerätestecker IP67	104
Gleichstrom Steckvorrichtungen	232 - 233
Hochstromige Steckvorrichtungen	237
IEC	27
IECEE CB	27
Inhaltsverzeichnis nach Artikelnummern	265 - 277
International	8 - 9
IP - Schutzarten	30
Kleinspannung (Information)	29
Kleinspannung Steckvorrichtungen	229 - 231
Kreuzverteiler	204 - 205
Kunststoffverteiler abhängbar	203
Kupplungen abhängbar	111
Kupplungen abschließbar	111
Kupplungen IP44	109
Kupplungen IP67	110 - 111
Leergehäuse	212
Leitungseinführungen Stecker und Kupplungen	17
Materialeigenschaften	32 - 33
Militär Steckvorrichtungen	247 - 255

MODBOX Schnellsuche	175 - 176
MODBOX Wandmontage	177 - 180
MULTI-GRIP	20 - 21
Netzwerkverteiler	167
Netzwerkverteiler Zubehör	168
Notstromeinspeisung	272
Phasenwender	106 - 107
Poller	209 - 210
Positionierer	216 - 217
Power-Port Standverteiler	211
POWERSAFEBOX	113
QUICK-CONNECT	16 - 17, 33
Schutzkontakt Anbausteckdosen	120 - 122
Schutzkontakt Kupplungen	124 - 125
Schutzkontakt Stecker	123
Schutzkontakt Wandsteckdosen	122 - 123
Standsäule mit Wetterschutzdach	213
Stecker abschließbar	90
Stecker IP44	88
Stecker IP67	89 - 90
Steckvorrichtungen 1h	226 - 228
Steckvorrichtungen 5h	234 - 236
Steckvorrichtungen 7-polig	222 - 225
Symbol Elektrofachkraft	24
TK-Kombi Steckdosen	43
Typenschild Verteiler	25
Über uns	4 - 7
Uni-Block abhängbar	206 - 208
Uni-Block tragbar	194
VARIABOX (technische Information)	129 - 131
VARIABOX abschaltbar-verriegelt-abgesichert	169 - 170
VARIABOX IP44, Wandmontage	141 - 161
VARIABOX IP67, Wandmontage	162 - 164
VARIABOX Mobil	188 - 189
VARIABOX PLUS, Wandmontage	165 - 166
VARIABOX Schnellsuche	132 - 140
Veranstaltungstechnik	257 - 260
Verlängerungsleitungen Schutzkontakt	125
Vollgummiverteiler tragbar	195- 202
Vollgummiverteiler Wandmontage	177 - 181
Wandgerätestecker IP44	91 - 94
Wandgerätestecker IP67	95 - 96
Wandsteckdosen abgesichert	48 - 54
Wandsteckdosen abschaltbar-verriegelt-abgesichert für rauhe Bedingungen	64 - 65
Wandsteckdosen abschaltbar-verriegelt für rauhe Bedingungen	62 - 63
Wandsteckdosen abschaltbar-verriegelt	55 - 57
Wandsteckdosen abschaltbar-verriegelt-abgesichert	58 - 61
Wandsteckdosen für rauhe Umgebungsbedingungen	44 - 45
Wandsteckdosen IP44	38 - 39
Wandsteckdosen IP67	40 - 42
Wandsteckdosen mit Pilot Schalter Kontakt	46
Wandsteckdosen Typ Haushalt	80
Wetterschutzdach	213

Winkelstecker	90
Zubehör Steckdosen	82 - 83
Zubehör Steckdosenkombinationen	212 - 217
Zubehör Stecker und Kupplungen	112 - 113

made
in
Germany

Bals

Einfach. Gut. Verbunden.

Bals Elektrotechnik GmbH & Co. KG
D-57399 Kirchhundem-Albaum
Telefon: +49 27 23/771-0
Fax: +49 27 23/771-177/178
E-mail: info@bals.com
Internet: www.bals.com

999 903 07.22